Типовые конструкции, изделия и узлы зданий и сооружений

Серия 3.503.1-95

Унифицированные автодорожные путепроводы через железные и автомобильные дороги

Выпуск 1-1

Прямые путепроводы
Монолитные конструкции и узлы

Рабочие чертежи

Инв. N 1348/2

Типовые конструкции, изделия и узлы зданий и сооружений

Серия 3.503.1-95

Унифицированные автодорожные путепроводы через железные и автомобильные дороги

Выпуск 1-1

Прямые путепроводы
Монолитные конструкции и узлы

Рабочие чертежи

Разработаны институтом Гипротрансмост

Директор института Д.А. Попов

Главный инженер института Л.Н. Журавов

Начальник отдела Л.В. Драндин

Главный инженер проекта Т.Н. Кашлатова

Утверждены Министерством транспортного строительства СССР протокол от 04.07.88г. N А8-455.

Введены в действие Гипротрансмост с 01.12.90г., приказ от 08.06.90г N 149.

Обозначение документа	Наименование	Стр.
3.503.1-95.1-1-ТО	Техническое описание	3,4
3.503.1-95.1-1-01	Подферменник монолитный (ПМ1-У...ПМ4-У)	5,6
3.503.1-95.1-1-02	Подферменник монолитный (ПМ1-П...ПМ4-П)	7
3.503.1-95.1-1-03	Подферменник монолитный ПМ-Д	8
3.503.1-95.1-1-04	Объединение шкафной стенки с ригелем устоя. Узел 1.	9
3.503.1-95.1-1-05	Объединение блоков шкафной стенки. Узел 2 (У2.1; У2.2)	10
3.503.1-95.1-1-06	Объединение блоков ригеля промежуточной опоры (УМ1-Р, УМ2-Р)	11,12
3.503.1-95.1-1-07	Объединение блоков ригеля устоя (УМ3-Р, УМ4-Р)	13,14
3.503.1-95.1-1-08	Объединение крыла со шкафной стенкой (УМ1-К1...УМ1-К3).	
	Габариты Г-8; Г-10; Г-11,5; 2(Г-11,5); 2(Г-15,25)	15...17
3.503.1-95.1-1-09	Объединение крыла со шкафной стенкой (УМ2-К1...УМ2-К3; УМ3-К1...УМ3-К3).	
	Габариты 2(Г-11,5); 2(Г-15,25)	18,19
3.503.1-95.1-1-10	Объединение стойки с ригелем (УМ1-СР, УМ2-СР).	20,21
3.503.1-95.1-1-11	Объединение стойки со стаканом УМ-С	22
3.503.1-95.1-1-12	Объединение блоков фундамента и ростверка (УМ1-Ф; УМ2-Ф; УМ1-Т; УМ2-Т)	23
3.503.1-95.1-1-13	Объединение сваи с ростверком УМ1-П	24
3.503.1-95.1-1-14	Участок монолитный ригеля устоя (УМ1-РУ...УМ4-РУ). Габариты Г-8; Г-10; Г-11,5; 2(Г-11,5); 2(Г-15,25)	25...30
3.503.1-95.1-1-15	Участок монолитный ригеля устоя УМ5-РУ. Габариты 2(Г-11,5); 2(Г-15,25)	31
3.503.1-95.1-1-16	Участок монолитный средних блоков шкафной стенки УМ-ШС. Габариты Г-8; Г-10; Г-11,5	32...35
3.503.1-95.1-1-17	Участок монолитный средних блоков шкафной стенки УМ-ШС. Габариты 2(Г-11,5); 2(Г-15,25)	36...38
3.503.1-95.1-1-18	Участок монолитный крайнего блока шкафной стенки УМ-ШК. Габариты Г-8; Г-10; Г-11,5; 2(Г-11,5); 2(Г-15,25).	39,40
3.503.1-95.1-1-19	Участок монолитный крайнего блока шкафной стенки УМ-ШК. Габариты 2(Г-11,5); 2(Г-15,25)	41,42
3.503.1-95.1-1-20	Свая бронабивная СВ (СВ120-1...СВ120-3; С150-1; С150-2)	43,44
3.503.1-95.1-1-21	Стакан монолитный СМ (СМ1; СМ2)	45,46
3.503.1-95.1-1-22	Каркас пространственный КП1	47
3.503.1-95.1-1-23	Каркас пространственный КП2	47
3.503.1-95.1-1-24	Каркас пространственный КП3	48
3.503.1-95.1-1-25	Каркас пространственный КП4	48
3.503.1-95.1-1-26	Каркас пространственный КП (КП5...КП9)	49
3.503.1-95.1-1-27	Сетка С (С1, С2)	51
3.503.1-95.1-1-28	Сетка С (С3, С4)	51
3.503.1-95.1-1-29	Сетка С5	52
3.503.1-95.1-1-30	Сетка С6	52
3.503.1-95.1-1-31	Сетка С (С7...С10)	53

Инв. № подл. | Подп. и дата | Взам. инв. №

Нач. отд.	Арандин	
Н. контр.	Леднева	
Гл. спец. отд.	Дмитриевский	
ГИП	Кашлатова	
Инж. II кат	Мальгина	

3.503.1-95.1-1

Содержание

Стадия	Лист	Листов
Р		1

ГИПРОТРАНСМОСТ

1348/2 | 2 | Формат А3

Настоящий выпуск содержит монолитные участки, конструкции, стыки и соединения конструкций унифицированных автодорожных путепроводов, разработанные для применения при расчетной температуре наружного воздуха до минус 40°с включительно. Сейсмичность не более 6 баллов.

1. Материалы

1.1 Для монолитных участков конструкций путепроводов применяется тяжелый бетон со средней плотностью от 2200 до 2500 кг/м³ по ГОСТ 25192-82 и ГОСТ 26633-85

Класс бетона по прочности на сжатие принят

В30 - для монолитных участков ригелей опор, шкафных стенок и крыльев;

В27.5 - для монолитных участков фундаментов, ростверков и для буронабивных свай.

Марка бетона по морозостойкости принимается в зависимости от среднемесячной температуры наиболее холодного месяца в районе эксплуатации сооружения.

F200 - при температуре минус 10°с и выше;

F300 - при температуре ниже 10°с.

Материалы для приготовления бетона должны удовлетворять требованиям СНиП III-43-75. с учетом изменений и дополнений, приведенных в постановлении Госстроя СССР от 31.12.80г. № 219 „Об изменении и дополнении главы СНиП III-43-75*"

1.2 Цементный раствор изготавливается с применением портландцемента марки не ниже 500 по ГОСТ 10178-85, прочность раствора на 28-й день не ниже 34.3 МПа (350 кгс/см²)

1.3 Марки стали для арматуры монолитных участков принимаются в зависимости от средней температуры наружного воздуха наиболее холодной пятидневки в районе строительства по таблице.

Марка стали для проката принимается по таблице.

1.4 Все сварные арматурные изделия должны изготавливаться в соответствии с требованиями ГОСТ 14098-85.

Поверхности всех закладных изделий должны быть защищены от коррозии в соответствии с рекомендациями СН и П 2.03.11-85.

2. Маркировка

2.1 В проекте принята следующая маркировка монолитных участков.

Монолитные подферменники ПМ1-У...ПМ4-У; ПМ1-П...ПМ4-П,
где 1...4 - типоразмер подферменника
П - промежуточная опора
У - устой

Объединение блоков ригеля УМ1-Р...УМ4-Р,
где 1...4 - типоразмер

Объединение крыла со шкафной стенкой
УМ1-К1...УМ1-К3; УМ2-К1...УМ2-К3; УМ3-К1...УМ3-К3,
где 1...3 - типоразмер

Объединение стойки с ригелем УМ1-СР и УМ2-СР,
где 1 - промежуточная опора
2 - устой

Нач. отд.	Драндун		3.503.1-95.1-1-ТО
Н. контр.	Леднева		
Гл. спец. отд.	Дмитриевский		
ГИП	Кашлатова		Техническое описание
Инж. II кат.	Мальгина		

Стадия	Лист	Листов
Р	1	2

Гипротрансмост

Инв. № подл. | Подпись и дата | Взам. инв. №

1348/2 | 3 | Формат А3

Объединение блоков фундамента и ростверка
УМ1-Ф и УМ2-Ф; УМ1-Т и УМ2-Т,
где 1 и 2-типоразмер; Ф-фундамент; Т-ростверк.
Объединение свай с ростверком УМ1...УМ3,
где 1...3-типоразмер
Участок монолитный ригеля устоя УМ1-РУ...УМ5-РУ,
где 1...5-типоразмер.
Участок монолитный шкафных стен
УМ1-ШС1...УМ5-ШС5 и УМ1-ШК1...УМ5-ШК3,
где 1...5-типоразмер
С-средние блоки; К-крайние блоки
Свая буронабивная СВ120-1...СВ120-3 и СВ150-1; СВ150-2,
где 120; 150-диаметр сваи в см
1...3-тип армирования
Стакан монолитный СМ1 и СМ2,
где 1; 2-типоразмер.

Наименование стали	Средняя температура наиболее холодной пятидневки	
	Минус 30°С и выше	Ниже минус 30°С до минус 40°С включительно
Арматурная сталь класса А-I по ГОСТ 5781-82*	Ст 3 сп Ст 3 пс Ст 3 кп по ГОСТ 380-88	Ст 3 сп Ст 3 пс по ГОСТ 380-88
Арматурная сталь класса А-II по ГОСТ 5781-82*	Ст 5 сп Ст 5 пс по ГОСТ 380-88	Ст 5 сп по ГОСТ 380-88
Прокат по ГОСТ 535-88	Ст 3 сп 5-I по ГОСТ 380-88	

3. Перечень нормативных документов

СНиП 2.05.03-84	Мосты и трубы
СНиП III-43-75*	Мосты и трубы. Правила производства и приемки работ, с учетом изменений и дополнений, приведенных в постановлении Госстроя СССР от 31.12.80 Н 219 „Об изменении и дополнении главы СНиП III-43-75*".
СНиП III-4-80	Техника безопасности в строительстве.
ГОСТ 380-88	Сталь углеродистая обыкновенного качества.
ГОСТ 10268-80	Бетон тяжелый. Технические требования к заполнителям.
ГОСТ 10060-87	Бетоны. Методы контроля морозостойкости.
ГОСТ 10180-78	Бетон тяжелый. Методы определения прочности на сжатие и растяжение.
ГОСТ 12004-81	Сталь арматурная. Методы испытания на растяжение.
ГОСТ 18105-86	Бетоны. Правила контроля прочности.
ГОСТ 26633-85	Бетон тяжелый. Технические условия.
ГОСТ 10922-75	Арматурные изделия и закладные детали сварные для железобетонных конструкций. Технические требования и методы испытания.

Инв. № подл. | Подпись и дата | Взам. инв. №

1—1

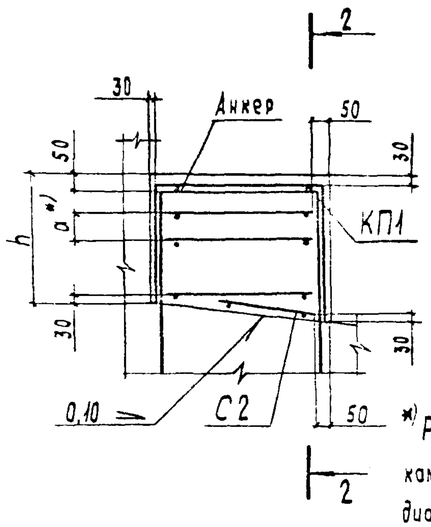

2—2

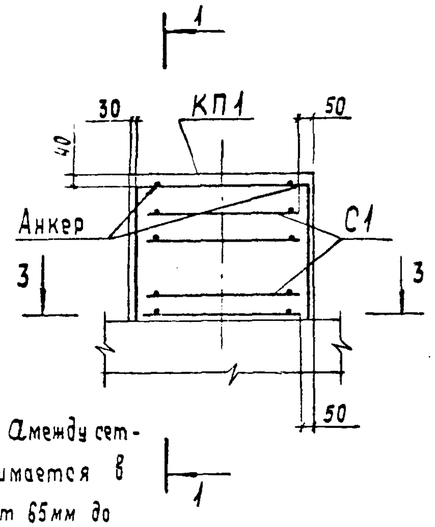

*) Расстояние a между сетками С1 принимается в диапазоне от 65мм до 120мм в осях стержней

Анкер

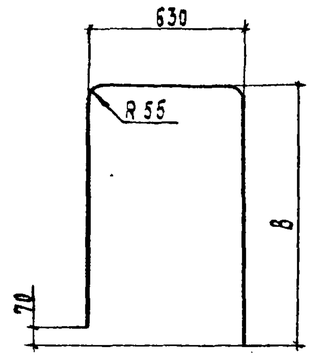

Размер B принимается в зависимости от высоты подферменника h при соблюдении длины анкеровки

Обозначение	Марка элемента	h_1 мм
3.503.1-95 1-1-01	ПМ1-У	150...200
-01	ПМ2-У	210...300
-02	ПМ3-У	310...400
-03	ПМ4-У	410...500

Ведомость расхода стали на элемент, кг

Марка элемента	Изделия арматурные				Общий расход
	Арматура класса А-II ГОСТ 5781-82			Всего	
	Ф10	Ф18	Итого		
ПМ1-У	14.8	7.2	22.0	22.0	22.0
ПМ2-У	20.7	8.0	28.7	28.7	28.7
ПМ3-У	26.6	8.8	35.4	35.4	35.4
ПМ4-У	32.6	9.6	42.2	42.2	42.2

Ведомость расхода стали дана на элементы при их наибольшей высоте.

I 3—3

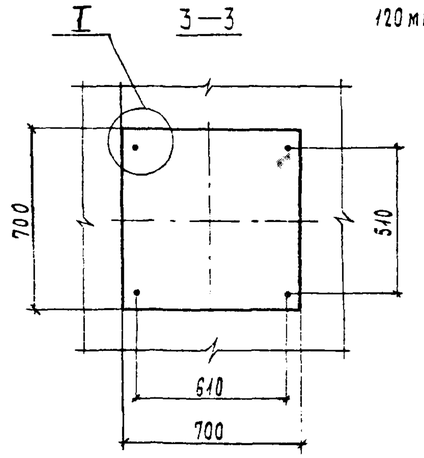

М1:5

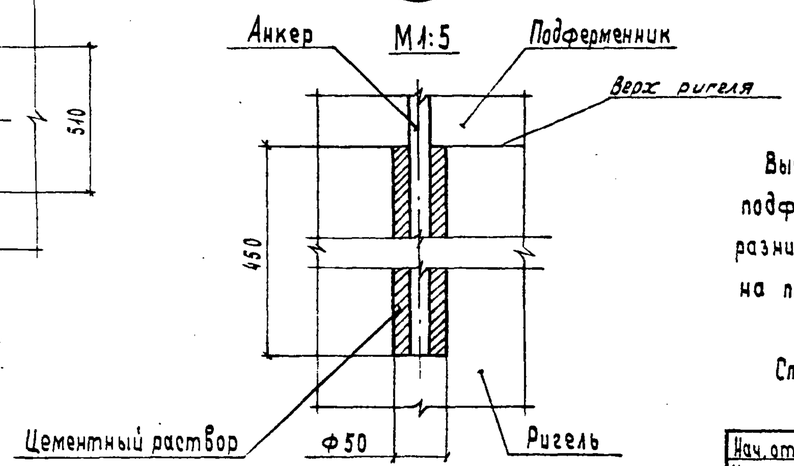

Высота h назначается в указанных пределах, в зависимости от положения подферменника на ригеле. Минимальная высота подферменника - 15см; разница высот соседних подферменников равна произведению шага балок на поперечный уклон проезжей части (см. 3 503.1-95. 0-1-28)

Спецификацию см. на листе 2

Цементный раствор должен иметь прочность на 28 день не ниже 350 кг/см² (34,3 МПа) и морозостойкость F300

Нач. отд.	Драндин		
Н. контр.	Леднева		
Гл. спец. отд.	Дмитриевский		
ГИП	Кашлатова		
Вед. инж.	Кассель		
Вед. инж.	Серова		

3.503.1-95.1-1-01

Подферменник монолитный (ПМ1-У ... ПМ4-У)

Стадия	Лист	Листов
Р	1	2

ГИПРОТРАНСМОСТ

Инв. № подл. | Подпись и дата | Взам. инв. №

1348/2 | 5 | Формат А3

Формат	Зона	Поз.	Обозначение	Наименование	Кол.	Примечание
				Сборочные единицы		
А4			3.503.1-95.1-1-22	Каркас пространственный		
				КП1 *)	1	
			3.503.1-95.1-1-27 - 01	Сетка С2	1	
			Переменные данные	для исполнений		
				3.503.1-95.1-1-01		
				Сборочные единицы		
А3			3.503.1-95.1-1-27	Сетка С1	1	
				Детали		
Б4				Анкер Ф18 А-II ГОСТ 5781-82,		
				ℓ=1810 мм	2	3,6 кг
				Материалы		
				Бетон В30; F300; W6	0,12	м³
				3.503.1-95.1-1-01-01		
				Сборочные единицы		
А3			3.503.1-95.1-1-27	Сетка С1	2	
				Детали		
Б4				Анкер Ф18 А-II ГОСТ 5781-82,		
				ℓ=2010 мм	2	4,0 кг
				Материалы		
				Бетон В30; F300; W6	0,16	м³
				3.503.1-95.1-1-01-02		
				Сборочные единицы		
А3			3.503.1-95.1-1-27	Сетка С1	3	

Формат	Зона	Поз	Обозначение	Наименование	Кол.	Примечание
				Детали		
Б4				Анкер Ф18 А-II ГОСТ 5781-82,		
				ℓ=2210 мм	2	4,4 кг
				Материалы		
				Бетон В30; F300; W6	0,21	м³
				3.503.1-95.1-1-01-03		
				Сборочные единицы		
А3			3.503.1-95.1-1-27	Сетка С1	4	
				Детали		
Б4				Анкер Ф18А-II ГОСТ 5781-82,		
				ℓ=2410 мм	2	4,8 кг
				Материалы		
				Бетон В30; F300; W6	0,26	м³

*) Каркас КП1 должен быть откорректирован в соответствии с размером h каждой марки монолитного подферменника

Длина анкера дана для каждой марки подферменника при наибольшей его высоте.

Инв. № подл. | Подпись и дата | Взам. инв. №

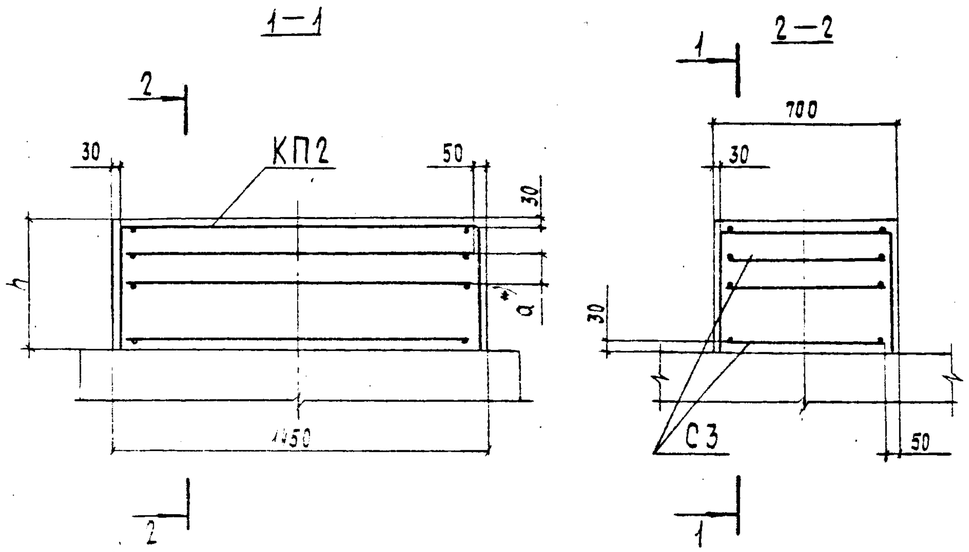

** Расстояние a между сетками С3 принимается в диапазоне от 65 мм до 120 мм в осях стержней.

Ведомость расхода стали на элемент, кг

Марка элемента	Изделия арматурные. Арматура класса А-II ГОСТ 5781-82 Ф10		Итого	Всего	Общий расход
ПМ1-П	25.2		25.2	25.2	25.2
ПМ2-П	38.4		38.4	38.4	38.4
ПМ3-П	51.5		51.5	51.5	51.5
ПМ4-П	64.5		64.5	64.5	64.5

Обозначение	Марка элемента	h, мм
3.503.1-95.1-1-02	ПМ1-П	150...200
—01	ПМ2-П	210...300
—02	ПМ3-П	310...400
—03	ПМ4-П	410...500

Высота h назначается в указанных пределах, в зависимости от положения подферменника на ригеле. Минимальная высота подферменника – 15 см; разница высот соседних подферменников равна произведению шага балок на поперечный уклон проезжей части (см. 3.503.1-95.0-1-28)

Ведомость расхода стали дана на элементы при их наибольшей высоте.

Формат	Зона	Поз	Обозначение	Наименование	Кол.	Примечание
				Сборочные единицы		
				Каркас пространственный		
А4			3.503.1-95.1-1-23	КП2 **)	1	
А4			Переменные данные для исполнений			
				3.503.1-95.1-1-02		
				Сборочные единицы		
А3			3.503.1-95.1-1-28	Сетка С3	1	
				Материалы		
				Бетон В30; F300; W6	0.20	м³
				3.503.1-95.1-1-02-01		
				Сборочные единицы		
А3			3.503.1-95.1-1-28	Сетка С3	2	
				Материалы		
				Бетон В30; F300; W6	0.30	м³
				3.503.1-95.1-1-02-02		
				Сборочные единицы		
А3			3.503.1-95.1-1-28	Сетка С3	3	
				Материалы		
				Бетон В30; F300; W6	0.41	м³
				3.503.1-95.1-1-02-03		
				Сборочные единицы		
А3			3.503.1-95.1-1-28	Сетка С3	4	
				Материалы		
				Бетон В30; F300; W6	0.51	м³

**) Каркас КП2 должен быть откорректирован в соответствии с размером h каждой марки монолитного подферменника

Нач. отд.	Драндин	
Н. контр.	Леднева	
Гл. спец. отд.	Дмитриевский	
ГИП	Кашлатова	
Вед. инж.	Кассель	
Вед. инж.	Серова	

3.503.1-95.1-1-02

Подферменник монолитный (ПМ1-П... ПМ4-П)

Стадия	Лист	Листов
Р		1

ГИПРОТРАНСМОСТ

Инв. № подл. | Подпись и дата | Взам. инв. №

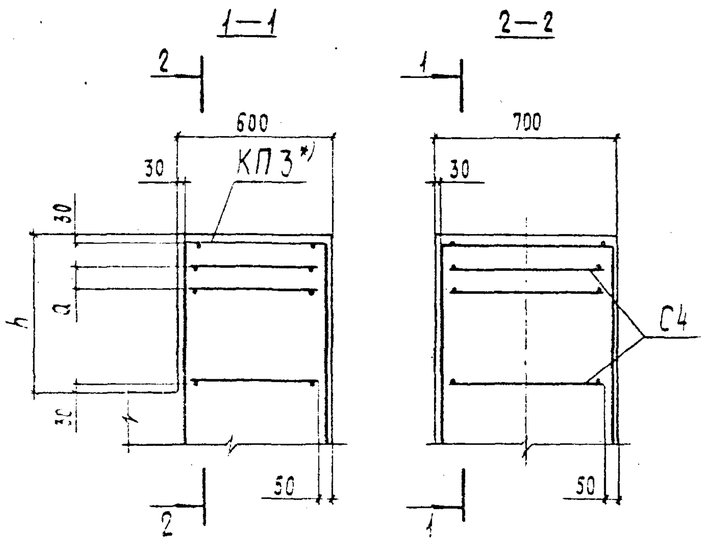

Ведомость расхода стали на элемент, кг

Марка элемента	Изделия арматурные				Общий расход
	Арматура класса А-II ГОСТ 5781-82			Всего	
	Ф10		Итого		
ПМ15-Д	17.2		17.2	17.2	17.2
ПМ30-Д	27.5		27.5	27.5	27.5
ПМ50-Д	38.7		38.7	38.7	38.7
ПМ60-Д	44.2		44.2	44.2	44.2
ПМ80-Д	55.4		55.4	55.4	55,4

*) Вертикальные стержни каркаса КП3 должны опираться на ригель.

Обозначение	Марка элемента	h, мм	a, мм
3.503.1-95.11-03	ПМ15-Д	150	—
-01	ПМ30-Д	300	70
-02	ПМ50-Д	500	80
-03	ПМ60-Д	600	90
04	ПМ80-Д	800	

Ведомость расхода стали дана на элементы при наибольших высотах каркаса

Формат	Зона	Поз.	Обозначение	Наименование	Кол.	Примечание
				Сборочные единицы		
А4			3.503.1-95.1-1-21	Каркас пространственный		
				КП3**)	1	
			Переменные данные	для исполнений		
				3.503.1-95.1-1-03		
				Сборочные единицы		
А4			3.503.1-95.1-1-28-01	Сетка С4	1	
				Материалы		
				Бетон В30; F300; W6	0.06	м³
				3.503.1-95.1-1-03-01		
				Сборочные единицы		
А4			3.503.1-95.1-1-28-01	Сетка С4	3	
				Материалы		
				Бетон В30; F300; W6	0,13	м³
				3.503.1-95.1-1-03-02		
				Сборочные единицы		
А4			3.503.1-95.1-1-28-01	Сетка С4	5	
				Материалы		

Продолжение

Формат	Зона	Поз.	Обозначение	Наименование	Кол.	Примечание
				Бетон В30; F300; W6	0.21	м³
				3.503.1-95.1-1-03-03		
				Сборочные единицы		
А4			3.503.1-95.1-1-28-01	Сетка С4	6	
				Материалы		
				Бетон В30; F300; W6	0,25	м³
				3.503.1-95.1-1-03-04		
				Сборочные единицы		
А4			3.503.1-95.1-1-28-01	Сетка С4	8	
				Материалы		
				Бетон В30; F300; W6	0,34	м³

**) Каркас КП3 должен быть откорректирован в соответствии с размером h каждой марки монолитного подферменника

Взам. инв. №

Подпись и дата

Инв. № подл.

Нач. отд.	Драидин	
Н. контр.	Леднева	
Гл. спец. отд	Дмитриевский	
ГИП	Кашлатова	
Зав. инж.	Кассель	
Вед. инж.	Серова	

3.503.1-95.1-1-03

Подферменник монолитный ПМ-Д

Стадия	Лист	Листов
Р		1

ГИПРОТРАНСМОСТ

Формат А3

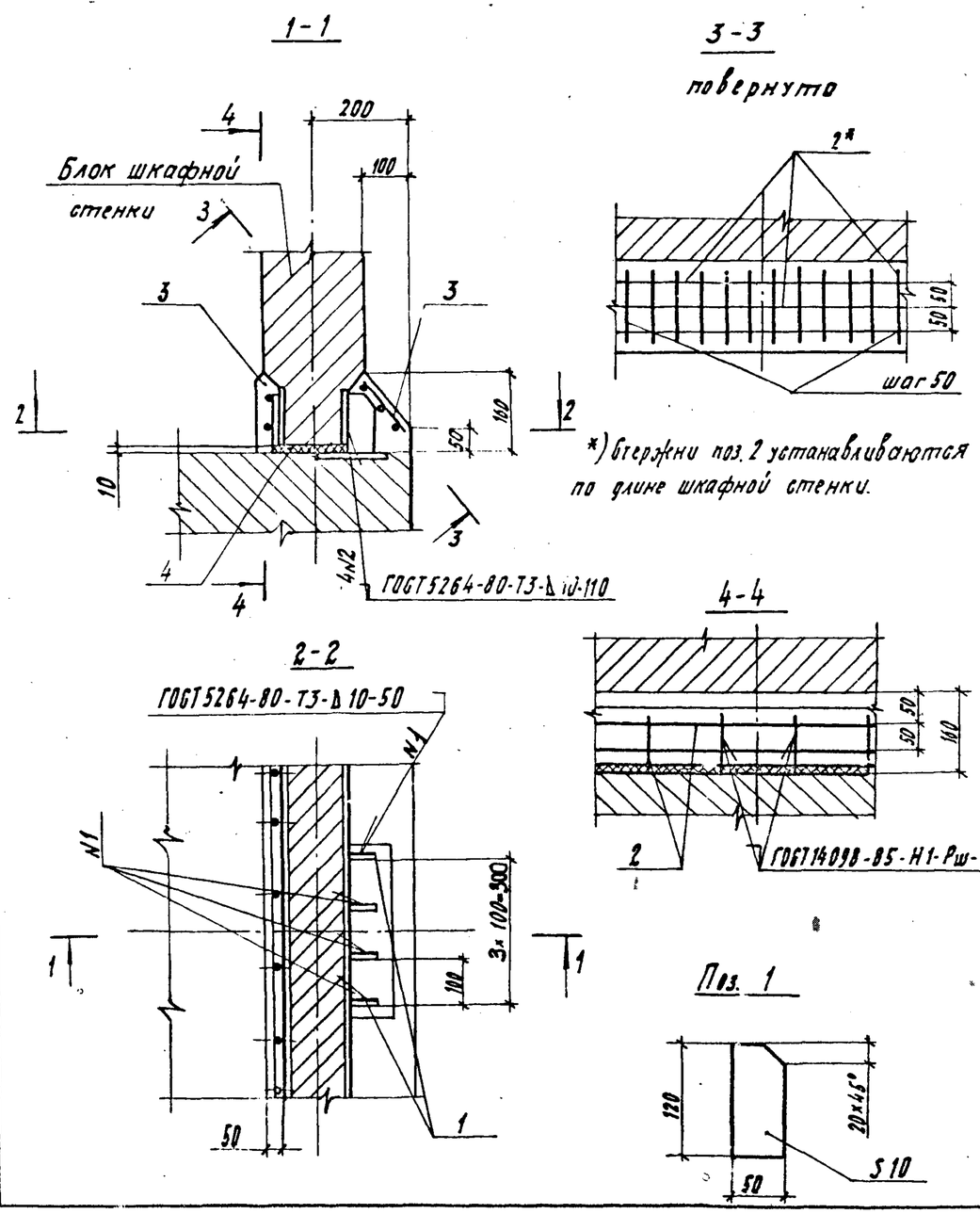

*) Стержни поз. 2 устанавливаются по длине шкафной стенки.

Ведомость расхода стали на элемент кг

Марка элемента	Изделия арматурные				Изделия закладные				Общий расход
	Арматура класса А-I ГОСТ5781-82			Всего	Прокат марки Ст3 сп5-I ГОСТ 103-76			Всего	
	Ф6		Итого		-10×50		Итого		
Узел 1	2.0		2.0	2.0	1.9		1.9	1.9	3.9

Формат	Зона	Поз.	Обозначение	Наименование	Кол.	Примечание
				Материалы		
		1		Полоса 10×50 ГОСТ 103-76 / Ст3 сп5-I ГОСТ535-88	0.48	м
		2		Ф6 А-I ГОСТ 5781-82	9.20	м
		3		*) Бетон В30; F300; W6	0.02	м³
		4		Цементный раствор	0.01	м³

Примечания: 1. В спецификации расход материала дан на 1 п.м. длины шкафной стенки.
2. *) Бетон мелкозернистый.

Тип электрода для таврого соединения по ГОСТ5264-80 - Э42.

Нач. отд.	Драндин	
Н. контр.	Леднева	
Гл. спец. отд.	Дмитриевский	
Гл.	Кашлатова	
Вед. инж.	Кассель	
Вед.	Долгова	

3.503.1-95.1-1-04

Объединение шкафной стенки с ригелем устоя. Узел 1.

Стадия	Лист	Листов
Р		1

ГИПРОТРАНСМОСТ

Инв. № подл. | Подп. и дата | Взам. инв. №

1348/2 | 9 | Формат А3

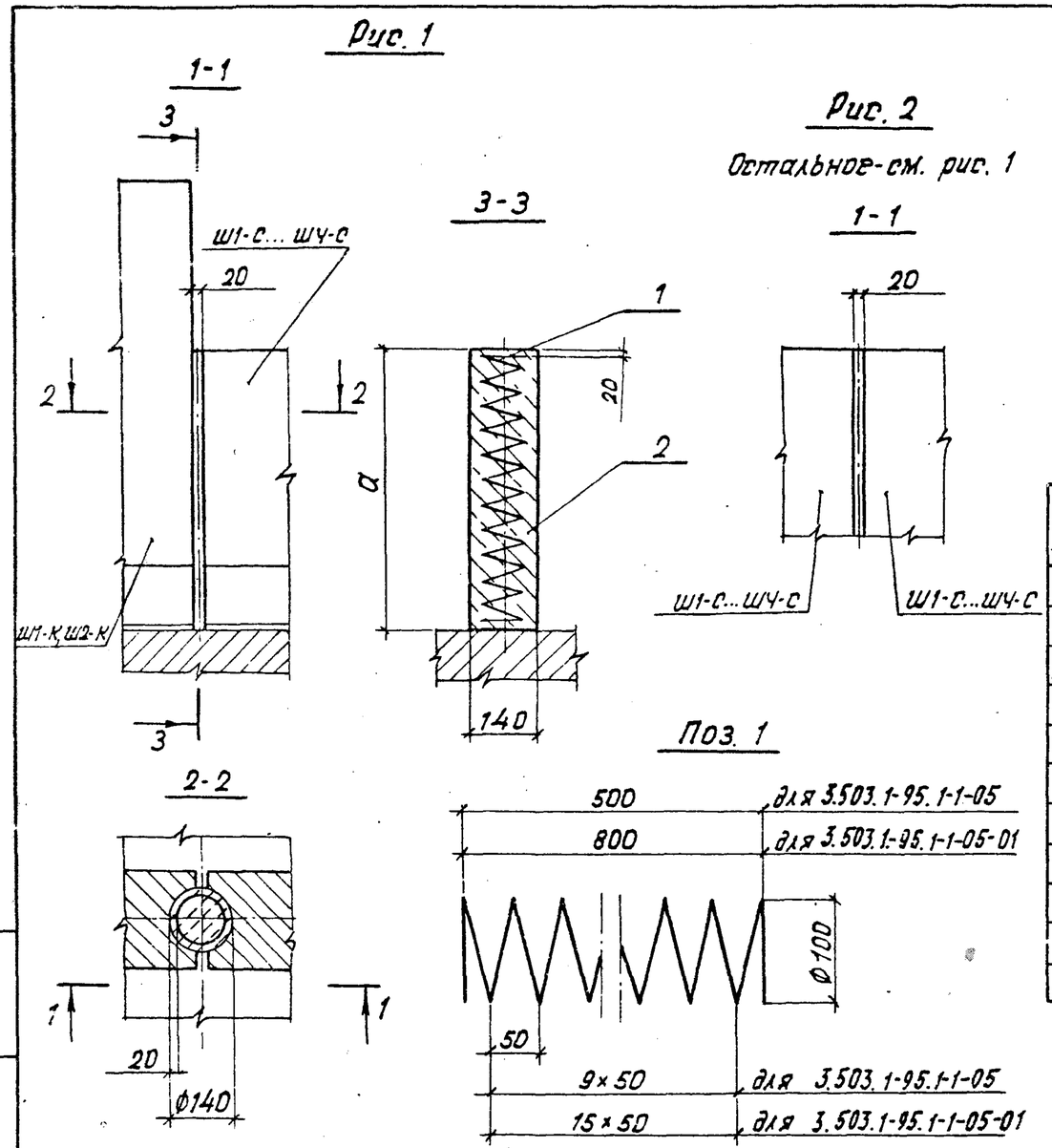

Ведомость расхода стали на элемент, кг

Марка элемента	Изделия арматурные				Общий расход
	Арматура класса А-I ГОСТ 5781-82			Всего	
	Ф6		Итого		
У2.1	0.5		0.5	0.5	0.5
У2.2	0.7		0.7	0.7	0.7

Формат	Зона	Поз.	Обозначение	Наименование	Кол.	Примечание
				3.503.1-95.1-1-05		
				Материалы		
		1		Ф6 А-I ГОСТ 5781-82	2.24	м
		2		*Бетон В30; F300; W6	0.01	м³
				3.503.1-95.1-1-05-01		
				Материалы		
		1		Ф6 А-I ГОСТ 5781-82	3.36	м
		2		*Бетон В30; F300; W6	0.01	м³

Примечание. Бетон мелкозернистый

Обозначение	Марка	Рис.	a, мм
3.503.1-95.1-1-05	У2.1	1,2	560
-01	У2.2		860

Нач. отд.	Драндин	
Н. контр.	Леднева	
Гл. спец. отд.	Дмитриевский	
ГИП	Кашлатова	
Вед. инж.	Кассель	
Вед. инж.	Долгова	

3.503.1-95.1-1-05

Объединение блоков шкафной стенки. Узел 2 (У2.1; У2.2)

Стадия	Лист	Листов
Р		1

Гипротрансмост

1348/2 | 10 | Формат А3

Инв. N подл. | Подпись и дата | Взам. инв. N

1-1

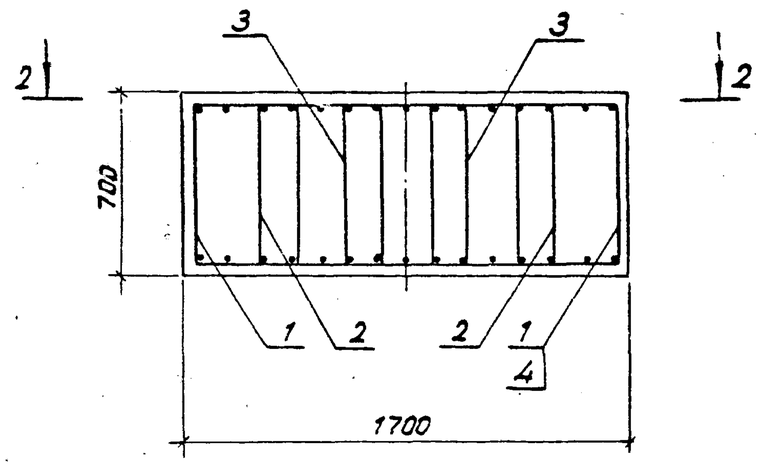

3-3

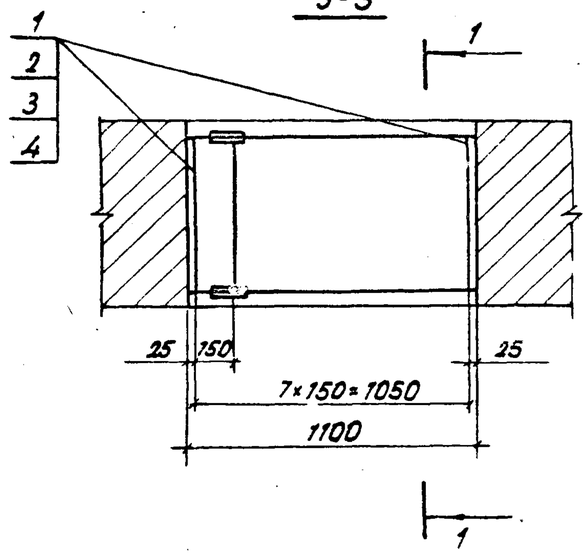

2-2

хомуты не показаны

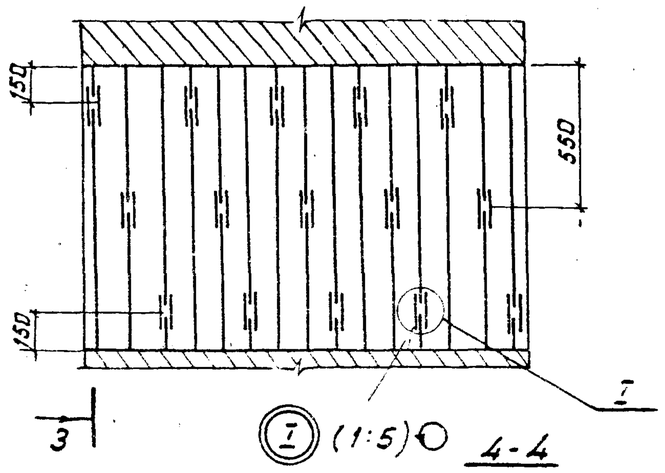

4-4

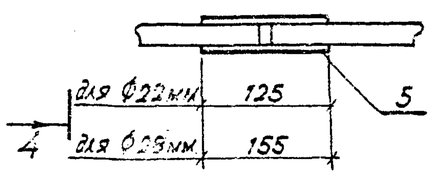

Обозначение	Марка	Примечание
3.503.1-95.1-1-06	УМ1-Р	блоки Р1П1...Р5П1
-01	УМ2-Р	блоки Р1П2...Р5П2

1. Расположение сварных соединений выпусков нижней арматуры аналогично сечению 2-2
2. Выпуски арматуры блоков обрезать в соответствии с расположением сварных соединений в сечение 2-2.
3. Сварное соединение аналогично С15-Рс по ГОСТ 14098-85.
4. Спецификацию см. лист 2.

Нач. отд.	Драндук		3.503.1-95.1-1-06	
Н. контр.	Леднева			
Гл. спец. отд.	Дмитриевский			
ГИП	Кашлатова		Объединение блоков ригеля промежуточной опоры (УМ1-Р; УМ2-Р)	Стадия Р / Лист 1 / Листов 2
Вед. инж.	Кассель			Гипротрансмост
Инж. 1 кат.	Голосова			

1348/2 | 11 | Формат А3.

Инв. № подл. | Подпись и дата | Взам. инв. №

Ведомость расхода стали на элемент, кг

Марка элемента	Изделия арматурные						Изделия закладные				Общий расход
	Арматура класса					Всего	Прокат марки			Всего	
	А-I			А-II			Ст 3 сп 5-I				
	ГОСТ 5781-82			ГОСТ 5781-82			ГОСТ 103-76				
	Ф10		Итого	Ф10		Итого	-6×90	-8×90	Итого		
УМ1-Р	57.8		57.8	25.2		25.2	83.0	15.9	—	15.9	15.9	98.9
УМ2-Р	57.8		57.8	25.2		25.2	83.0	—	26.3	26.3	26.3	109.3

Формат	Зона	Поз.	Обозначение	Наименование	Кол.	Примечание
			Участок монолитный УМ1-Р			
				Детали		
АЧ		1	3.503.1-95.2-1-35 -03	Хомут	16	
АЧ		2	-06	Хомут	16	
АЧ		3	-05	Хомут	8	
АЧ		4	-09	Хомут	8	
БЧ		5		Скоба		
				полоса $\frac{6\times90\ ГОСТ\ 103-76}{Ст3сп5-I\ ГОСТ\ 535-88}$		
				ℓ = 125 мм	30	0.53 кг
				Материалы		
				Бетон В30; F300; W6	1.31	$м^3$
			Участок монолитный УМ2-Р			
				Детали		
АЧ		1	3.503.1-95.2-1-35 -04	Хомут	16	
АЧ		2	-07	Хомут	16	
АЧ		3	-05	Хомут	8	
АЧ		4	-09	Хомут	8	
БЧ		5		Скоба		
				полоса $\frac{8\times90\ ГОСТ\ 103-76}{Ст3сп5-I\ ГОСТ\ 535-88}$		
				ℓ = 155 мм	30	0.88 кг
				Материалы		
				Бетон В30; F300; W6	1.31	$м^3$

Инв. № подл. | Подпись и дата | Взам. инв. №

1-1

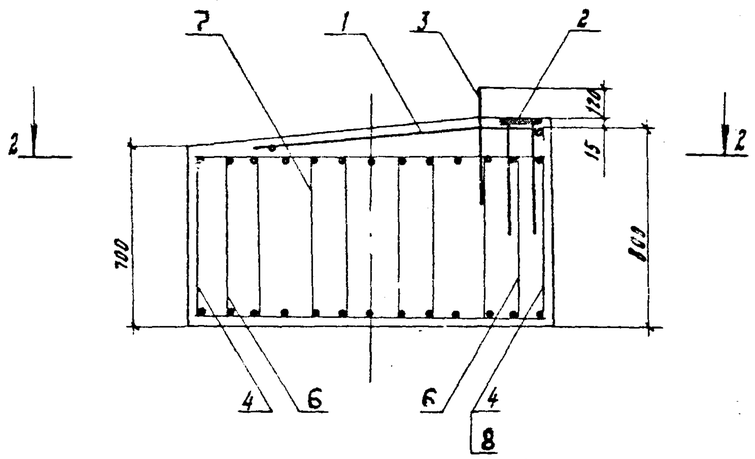

2-2

Хомуты не показаны

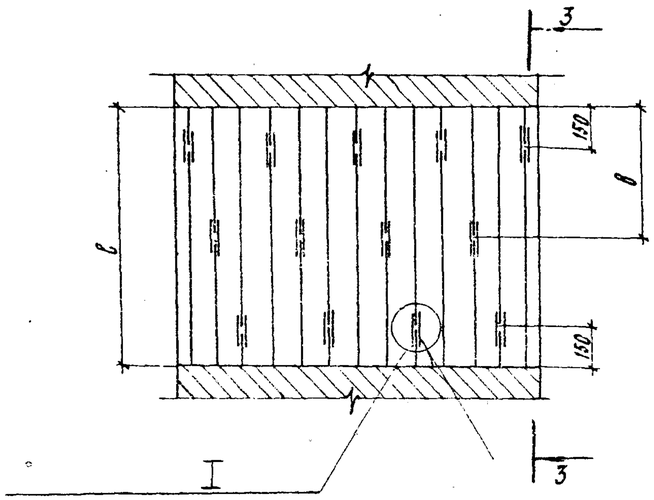

3.503.1-9. 1-1-06, Лист 1

3-3

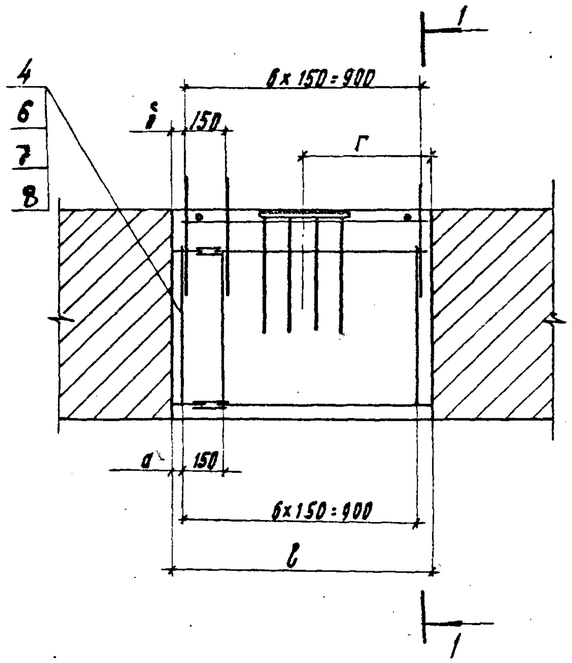

Обозначение	Марка	Размеры, мм				
		в	а	б	в	г
3.503.1-95.1-1-07	УМ3-Р	1100	80	100	550	550
-01	УМ4-Р	1000	30	50	500	500

1. Расположение сварных соединений выпусков нижней арматуры аналогично сечению 2-2.
2. Выпуски арматуры блоков обрезать в соответствии с расположением сварных соединений, см. сечение 2-2.
3. Сетка устанавливается симметрично относительно оси стыка; стержни обрезать по месту.

Спецификацию см. лист 2

Нач.отд.	Арандин		
Н.контр.	Леднева		
Гл.спец.отд.	Дмитриевский		
ГИП	Кашлатова		
Вед.инж.	Кассель		
Инж.1 кат.	Голосова		

3.503.1-95.1-1-07

Объединение блоков ригеля устоя (УМ3-Р, УМ4-Р)

Стадия	Лист	Листов
Р	1	2

Гипротрансмост

Взам. инв. № | Подп. и дата | Инв. № подл.

1348/2 | 13 | Формат А3

Ведомость расхода стали на элемент, кг

Марка элемента	Изделия арматурные							Изделия закладные				Общий расход
	Арматура класса						Всего	Прокат марки			Всего	
	А-I			А-II				Ст3сп5-I				
	ГОСТ 5781-82			ГОСТ 5781-82				ГОСТ 103-76				
	ф10	ф8	Итого	ф16	ф10	Итого		-8×90	-14×200	Итого		
УМ3-Р	47.8	12.1	59.9	10.9	19.5	30.4	90.3	13.8	0.6	14.4	14.4	104.7
УМ4-Р	47.8	12.1	59.9	10.9	19.5	30.4	90.3	13.8	0.6	14.4	14.4	104.7

Формат	Зона	Поз.	Обозначение	Наименование	Кол.	Примечание
				Сборочные единицы		
А4		1	3.503.1-95.1-1-28-02	Сетка С3	1	
А4		2	3.503.1-95.2-1-36	Изделие закладное МН1	1	
				Детали		
Б4		3		ф16А-II ГОСТ 5781-82, ℓ=450мм	7	0.71кг
Б4		5		Скоба		
				полоса $\frac{6\times90\ ГОСТ\ 103-76}{Ст3сп5-I\ ГОСТ\ 535-88}$		
				ℓ=125мм	26	0.53кг
А4		4	3.503.1-95.2-1-35	Хомут	14	
А4		6	-06	Хомут	14	
А4		7	-05	Хомут	7	
А4		8	-08	Хомут	7	
			Переменные данные для исполнений			
			Участок монолитный УМ3-Р			
				Материалы		
				Бетон В30; F300; W6	1.17	м³
			Участок монолитный УМ4-Р			
				Материалы		
				Бетон В30; F300; W6	1.07	м³

Инв.№ подл. | Подпись и дата | Взам.инв.№

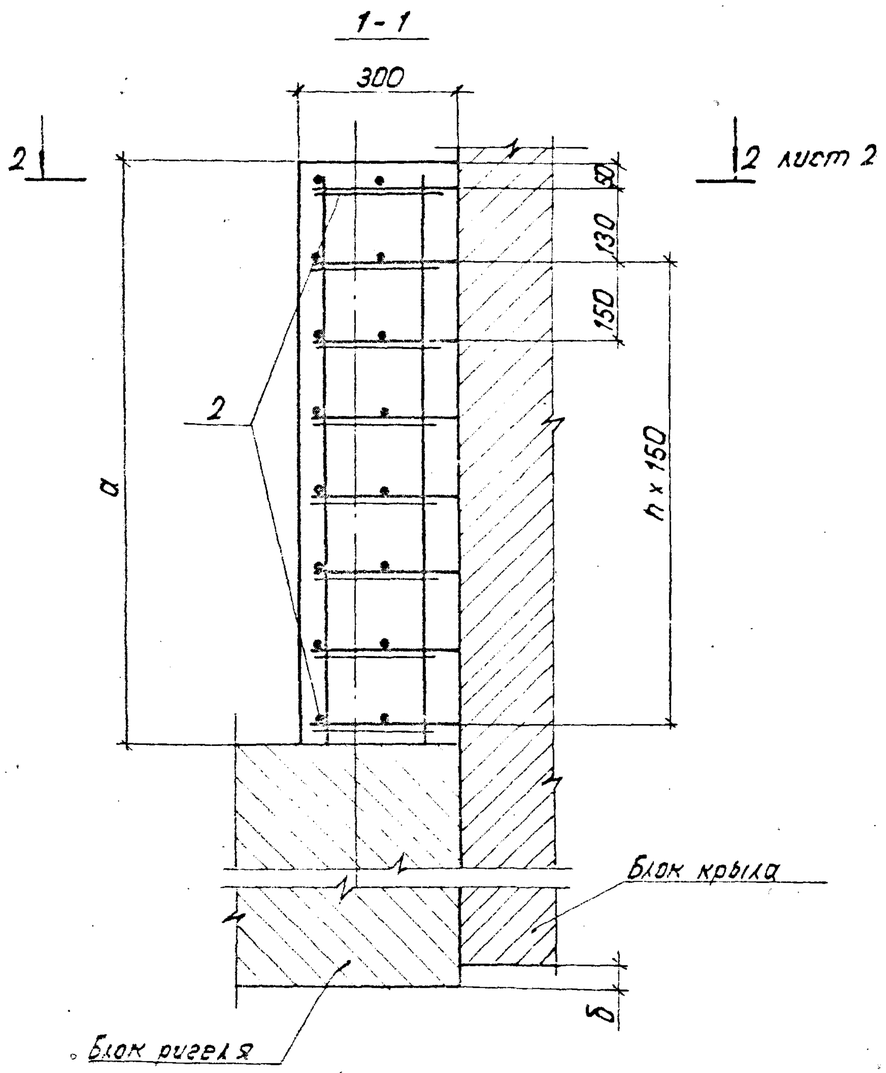

Обозначение	Марка	Размеры, мм		n, шт	Примечание	
		a	б			
3.503.1-95.1-1-08	УМ1-К1	1130	80	6	Компоновка габарита балками высотой	h=90см
-01	УМ1-К2	1280	230	7		h=105см
-02	УМ1-К3	1430	380	8		h=120см

1. На чертеже изображена конструкция монолитного участка при пролетных строений серии 3.503.1-81 для мостового полотна с накладными тротуарами железобетонным ограждением.

2. В зависимости от компоновки мостового полотна и используемых типовых проектов пролетных строений на листе 2 даны варианты конструкции монолитного участка.

Вариант 1 - соответствует конструкции мостового полотна с накладными тротуарами и металлическим ограждением при применении пролетных строений серии 3.503.1-81.

Вариант 2 - соответствует конструкции мостового полотна с тротуарами на монолитных консолях для габарита Г-8 при применении пролетных строений серии 3.503.1-81.

Вариант 3 - соответствует конструкции мостового полотна с тротуарами на монолитных консолях для габаритов Г-10; Г-11.5; 2(Г-11.5) и 2(Г-15.25) при применении пролетных строений серии 3.503.1-81, а также соответствует конструкции мостового полотна при применении пролетных строений серии 3.501-73.

Спецификацию см. лист 3.

При устройстве монолитного участка УМ1-К2 в блоке крыла К1(К1н) обрезается снизу 1 выпуск, при устройстве монолитного участка УМ-К1-2 выпуска.

Инв. N подл. | Подпись и дата | Взам. инв. N

Нач. отд.	Драндин		3.503.1-95.1-1-08
Н. контр.	Ледяева		
Гл. спец. отд.	Дмитриевский		
ГИП	Кашлатова		Объединение крыла со шкафной стенкой (УМ1-К1 ... УМ1-К3) габариты Г-8; Г-10; Г-11.5; 2(Г-11.5); 2(Г-15.25)
Вед. инж.	Кассель		Стадия Р, Лист 1, Листов 3
Вед. инж.	Долгова		Гипротрансмост

2 - 2

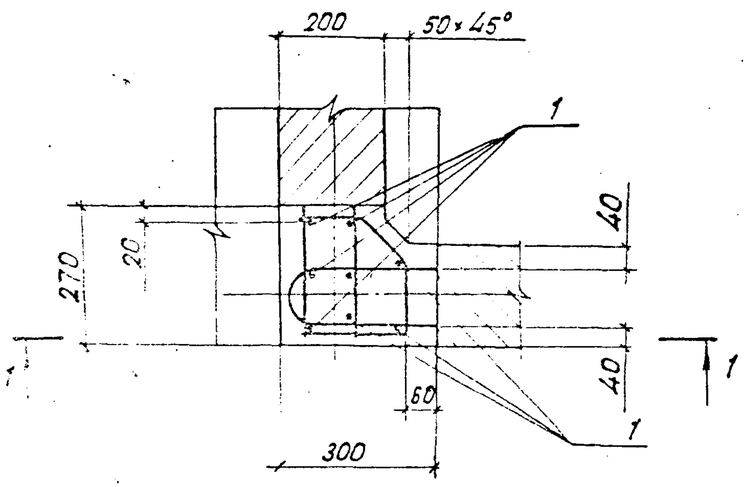

Вариант 2

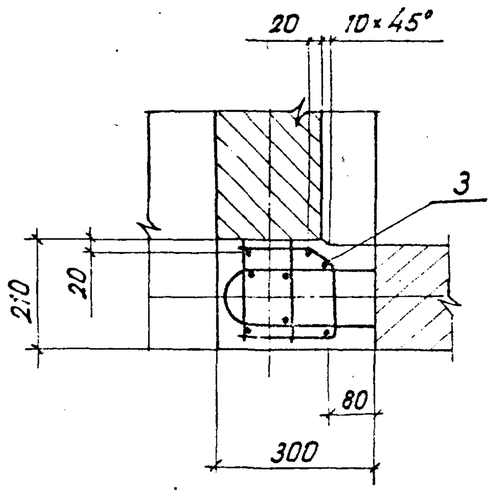

Вариант 1

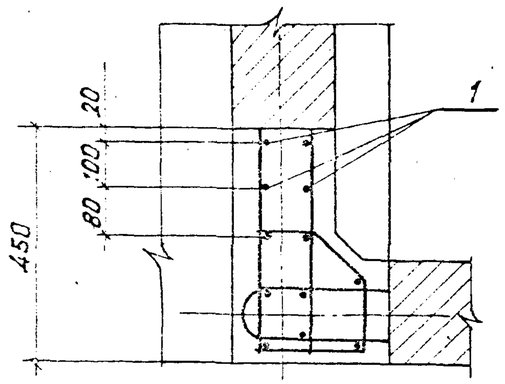

Вариант 3

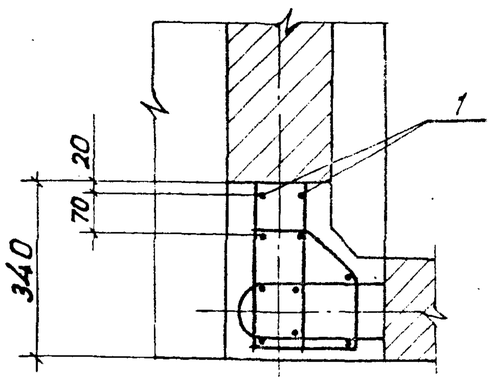

Ведомость расхода стали, кг

Марка элемента	Изделия арматурные					Общий расход
	Арматура класса				Всего	
	А-I		А-II			
	ГОСТ 5781-82		ГОСТ 5781-82			
	ф 8	Итого	ф 12	Итого		
УМ1 - К1	2.94	2.94	7.81	7.81	10.75	10.75
УМ1 - К1 (вар.1)	2.94	2.94	11.72	11.72	14.66	14.66
УМ1 - К1 (вар.2)	1.91	1.91	7.81	7.81	9.72	9.72
УМ1 - К1 (вар.3)	2.94	2.94	9.77	9.77	12.71	12.71
УМ1 - К2	3.31	3.31	8.88	8.88	12.19	12.19
УМ1 - К2 (вар.1)	3.31	3.31	13.32	13.32	16.63	16.63
УМ1 - К2 (вар.2)	2.15	2.15	8.88	8.88	11.03	11.03
УМ1 - К2 (вар.3)	3.31	3.31	11.1	11.1	14.41	14.41
УМ1 - К3	3.68	3.68	9.95	9.95	13.63	13.63
УМ1 - К3 (вар.1)	3.68	3.68	14.92	14.92	18.60	18.60
УМ1 - К3 (вар.2)	2.39	2.39	9.95	9.95	12.34	12.34
УМ1 - К3 (вар.3)	3.68	3.68	12.40	12.40	16.08	16.08

Поз. 2

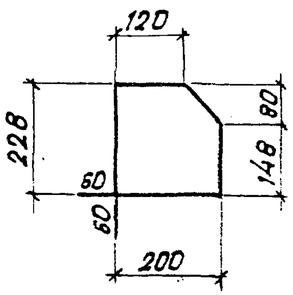

Поз. 3

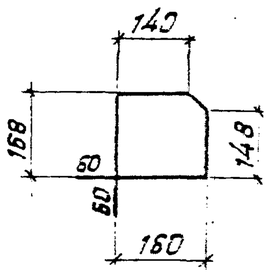

Выпуски блока шкафной стенки укорачиваются по месту.

Инв.№ подл. | Подпись и дата | Взам. инв.№

3.503.1-95.1-1-08			Лист 2
1348/2	16	Формат А3	

Формат	Зона	Поз.	Обозначение	Наименование	Кол.	Примечание
			Участок монолитный УМ1-К1			
				Детали		
Б4		1		Ф12А-II ГОСТ5781-82, ℓ=1100		8 шт.,
						для вар.1
						12 шт.,
						для вар.3
						10 шт.
Б4		2		Ф8А-I ГОСТ5781-82, ℓ=1020		8 шт.,
						для вар.2
						Замена на
						поз. 3
						8 шт.
				Материалы		
				Бетон В30; F300; W6	0,10	$м^3$
			Участок монолитный УМ1-К2			
				Детали		
Б4		1		Ф12А-II ГОСТ5781-82, ℓ=1250		8 шт.,
						для вар.1
						12 шт.,
						для вар.3
						10 шт.
Б4		2		Ф8А-I ГОСТ5781-82, ℓ=1020		9 шт.,

Формат	Зона	Поз.	Обозначение	Наименование	Кол.	Примечание
						для вар.2
						Замена
						на поз.3
						9 шт.
				Материалы		
				Бетон В30; F300; W6	0,11	$м^3$
			Участок монолитный УМ1-К3			
				Детали		
Б4		1		Ф12А-II ГОСТ5781-82, ℓ=1400		8 шт.,
						для вар.1
						12 шт.,
						для вар.3
						10 шт
Б4		2		Ф8А-II ГОСТ5781-82, ℓ=1020		10 шт.,
						для вар.2
						Замена
						на поз.3
						10 шт.
				Материалы		
				Бетон В30; F300; W6	0,13	$м^3$

Взам. инв. №

Подпись и дата

Инв. № подл.

Рис. 1

1-1

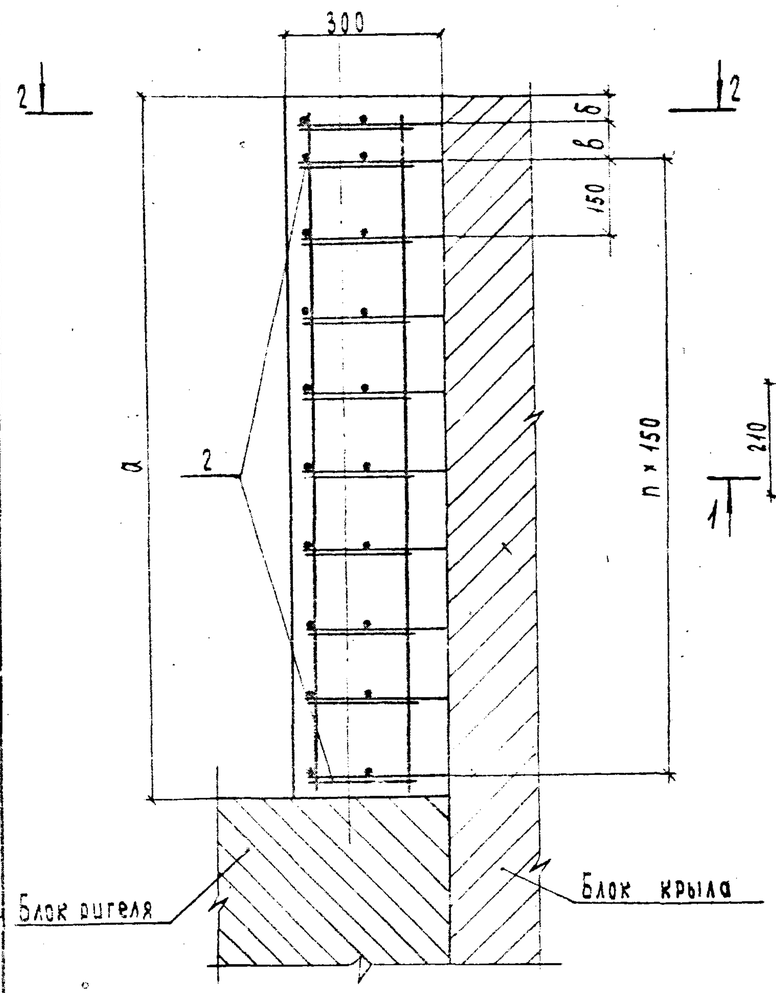

2-2

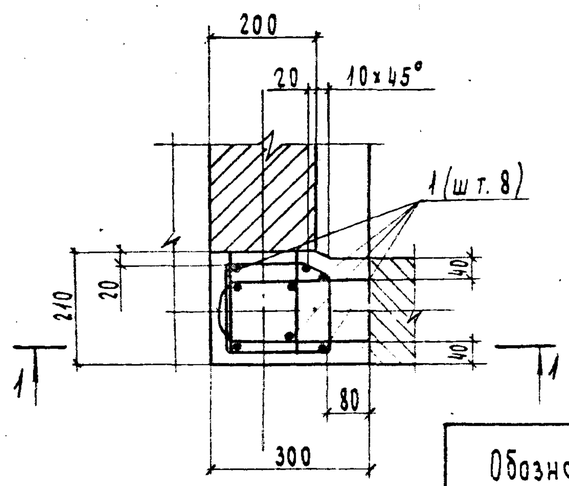

Рис.2

Остальное-см. рис.1

1-1

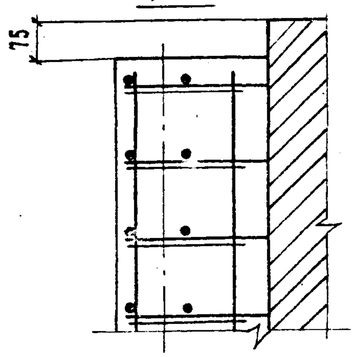

Обозначение	Марка	Рис.	Размеры, мм а	б	в	п. шт.	Примечание	
3.503.1-95.1-1-09	УМ2-К1	1	1360	50	60	8	Компоновка	h=90см
-01	УМ2-К2		1510			9	2(Г-11,5)балка-	h=105см
-02	УМ2-К3		1660			10	ми высотой	h=120см
-03	УМ3-К1	2	1435	35	150	8	Компоновка	h=90см
-04	УМ3-К2		1585			9	2(Г-15,25)балка-	h=105см
-05	УМ3-К3		1735			10	ми высотой	h=120см

Спецификацию см. лист 2

При устройстве монолитного участка УМ3-К1 в блоке крыла К2 обрезается сверху 1 выпуск, снизу-2 выпуска арматуры.
При устройстве монолитного участка УМ3-К2 обрезается сверху 1 выпуск, снизу 1 выпуск.
При устройстве монолитного участка УМ3-К3 обрезается сверху 1 выпуск.
При устройстве монолитных участков УМ2-К3, УМ2-К2, УМ2-К1 обрезается снизу соответственно 1, 2 и 3 выпуска.

Взам. инв. №

Подп. и дата

Инв. № подл.

Нач. отд.	Дронзин	
Н. контр.	Лезнева	
Гл. спец. отд.	Дмитриевский	
ГИП	Кашлатова	
Вед. инж.	Кассель	
Вед. арх.	Долгова	

3.503.1-95.1-1-09

Объединение крыла со шкафной стенкой (УМ2-К1...УМ2-К3; УМ3-К1...УМ3-К3) Габариты 2(Г-11.5); 2(Г-15.25)

Стадия	Лист	Листов
Р	1	2

Гипротрансмост

1348/2 | 18 | Формат А3

Поз. 2

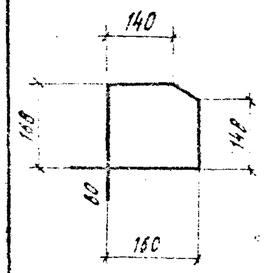

Ведомость расхода стали, кг

Марка элемента	Изделия арматурные					Общий расход
	Арматура класса				Всего	
	А-I ГОСТ 5781-82		А-II ГОСТ 5781-82			
	Ф8	Итого	Ф12	Итого		
УМ2-К1	3.0	3.0	9.4	9.4	12.4	12.4
УМ2-К2	3.3	3.3	10.5	10.5	13.8	13.8
УМ2-К3	3.6	3.6	11.6	11.6	15.2	15.2
УМ3-К1	3.1	3.1	9.9	9.9	13.0	13.0
УМ3-К2	3.4	3.4	11.0	11.0	14.4	14.4
УМ3-К3	3.7	3.7	12.1	12.1	15.8	15.8

Формат	Зона	Поз.	Обозначение	Наименование	Кол.	Примечание
			Участок	монолитный УМ2-К1		
				Детали		
БЧ		1		Ф12 ГОСТ 5781-82, ℓ=1330мм	8	1.18кг
БЧ		2		Ф8А-I ГОСТ 5781-82, ℓ=770мм	10	0.30кг
				Материалы		
				Бетон В30; F300; W6	0.10	м³
			Участок	монолитный УМ2-К2		
БЧ		1		Ф12А-II ГОСТ 5781-82, ℓ=1480мм	8	1.31кг
БЧ		2		Ф8А-I ГОСТ 5781-82, ℓ=770мм	11	0.30кг
				Материалы		
				Бетон В30; F300; W6	0.10	м³

Формат	Зона	Поз.	Обозначение	Наименование	Кол.	Примечание
			Участок	монолитный УМ2-К3		
				Детали		
БЧ		1		Ф12А-II ГОСТ 5781-82, ℓ=1630мм	8	1.45кг
БЧ		2		Ф8А-I ГОСТ 5781-82, ℓ=770мм	12	0.30кг
				Материалы		
				Бетон В30; F300; W6	0.10	м³
			Участок	монолитный УМ3-К1		
				Детали		
БЧ		1		Ф12А-II ГОСТ 5781-82, ℓ=1400мм	8	1.24кг
БЧ		2		Ф8А-I ГОСТ 5781-82, ℓ=775мм	10	0.31кг
				Материалы		
				Бетон В30; F300; W6		
			Участок	монолитный УМ3-К2		
				Детали		
БЧ		1		Ф12А-II ГОСТ 5781-82, ℓ=1550мм	8	1.38кг
БЧ		2		Ф8А-I ГОСТ 5781-82, ℓ=775мм	11	0.31кг
				Материалы		
				Бетон В30; F300; W6		
			Участок	монолитный УМ3-К3		
				Детали		
БЧ		1		Ф12А-II ГОСТ 5781-82, ℓ=1700мм	8	[illegible]
БЧ		2		Ф8А-I ГОСТ 5781-82, ℓ=775мм	12	[illegible]
				Материалы		
				Бетон В30; F300; W6		

Инв. № подл. | Подп. и дата | Взам. инв. №

Рис.1

1-1

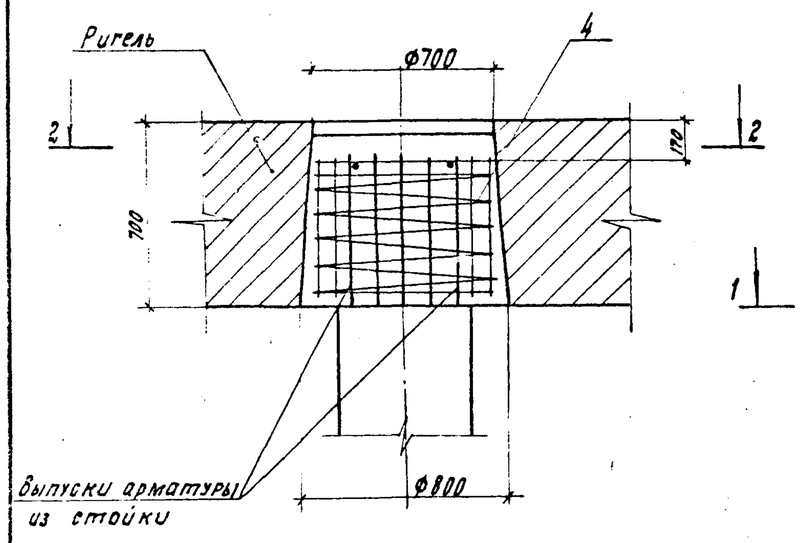

2-2

Спираль не показана

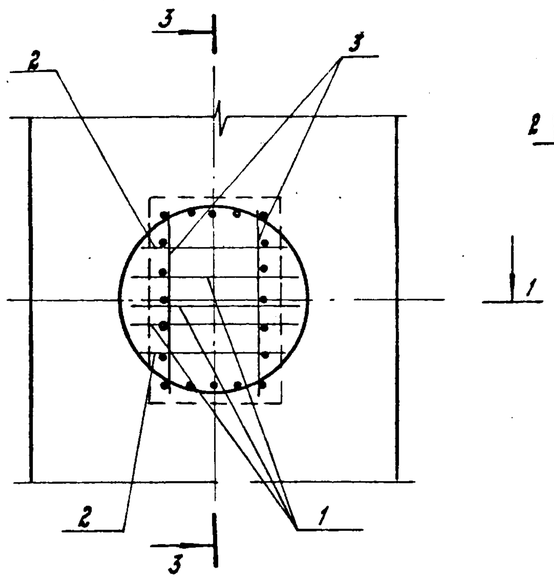

Рис.2

Остальное - см. рис.1

3-3

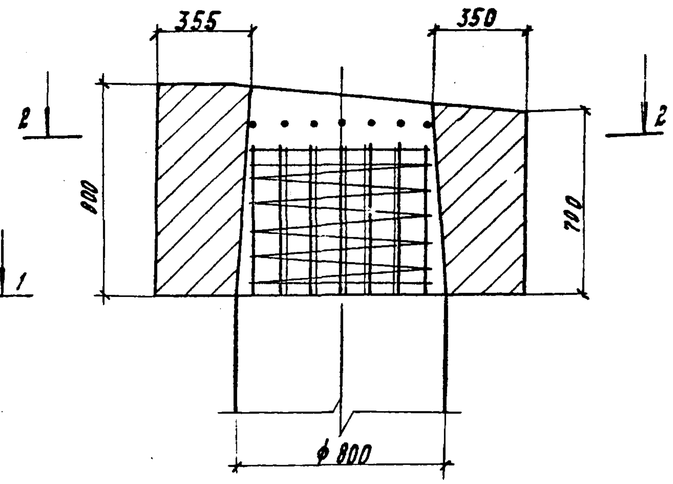

Поз.1

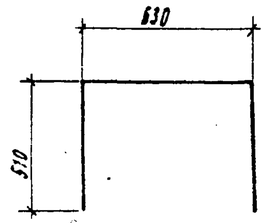

Поз.2

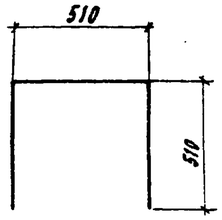

Поз.4

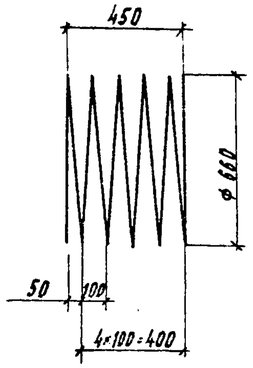

Обозначение	Марка	Рис.	Примечание
3.503.1-95.1-1-10	УМ1-СР	1	Промежуточная опора
-01	УМ2-СР	2	Устой

Спецификацию см. лист 2.

Нач. отд.	Брандин	
Н. контр.	Леднева	
Гл. спец. отд.	Дмитриевский	
ГИП	Кашлатова	
Вед. инж.	Кассель	
Инж. I кат.	Голосова	

3.503.1-95.1-1-10

Объединение стойки с ригелем (УМ1-СР, УМ2-СР)

Стадия	Лист	Листов
Р	1	2

Гипротрансмост

Инв. № подл. | Подп. и дата | Взам. инв. №

Формат А3

Ведомость расхода стали на элемент, кг

Марка элемента	Изделия арматурные							Общий расход
	Арматура класса						Всего	
	А-I			А-II				
	ГОСТ 5781-82			ГОСТ 5781-82				
	Ф6		Итого	Ф12		Итого		
УМ1-СР	1.2		1.2	8.5		8.5	9.7	9.7
УМ2-СР	1.2		1.2	8.5		8.5	9.7	9.7

Формат	Зона	Поз	Обозначение	Наименование	Кол.	Примечание
			Участок монолитный УМ1-СР			
				Детали		
Б4		1		Ф12 А-II ГОСТ 5781-82, ℓ=1690	3	1.50 кг
Б4		2		Ф12 А-II ГОСТ 5781-82, ℓ=1570	2	1.40 кг
Б4		3		Ф12 А-II ГОСТ 5781-82, ℓ=700	2	0.62 кг
Б4		4		Ф6 А-I ГОСТ 5781-82, ℓ=5280	1	1.17 кг
				Материалы		
				Бетон В30; F300; W6	0.34	$м^3$
			Участок монолитный УМ2-СР			
				Детали		
Б4		1		Ф12 А-II ГОСТ 5781-82, ℓ=1690	3	1.50 кг
Б4		2		Ф12 А-II ГОСТ 5781-82, ℓ=1570	2	1.40 кг
Б4		3		Ф12 А-II ГОСТ 5781-82, ℓ=700	2	0.62 кг
Б4		4		Ф6 А-I ГОСТ 5781-82, ℓ=5280	1	1.17 кг
				Материалы		
				Бетон В30; F300; W6	0.34	$м^3$

Инв. № подл. | Подп. и дата | Взам. инв. №

1-1

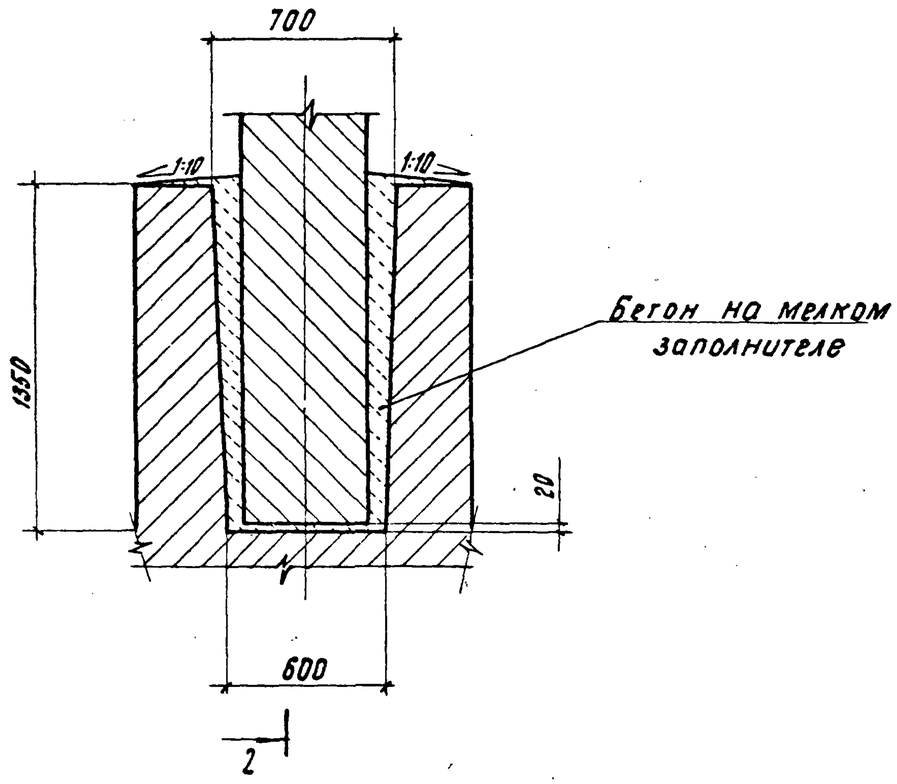

2-2

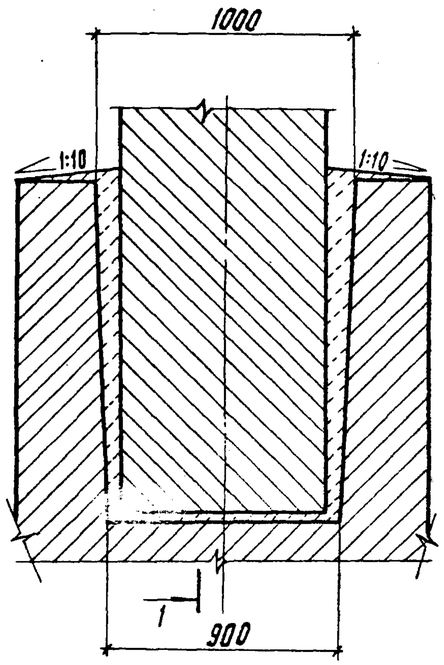

Формат	Зона	Поз.	Обозначение	Наименование	Кол.	Примечание
				Материалы		
				*) Бетон В30, F300; W6	0,33	м³
				Битумная мастика	16,1	кг

*) Бетон мелкозернистый

Нач. отд.	Арандин	
Н. контр.	Леднева	
Гл. спец. отд.	Дмитриевский	
ГИП	Кашлатова	
Вед. инж.	Кассель	
Инж. 2 кат.	Мальгина	

3.503.1-95.1-1-11

Объединение стойки со стаканом УМ-6

Стадия	Лист	Листов
Р		1

ГИПРОТРАНСМОСТ

Инв. № подл. | Подпись и дата | Взам. инв. №

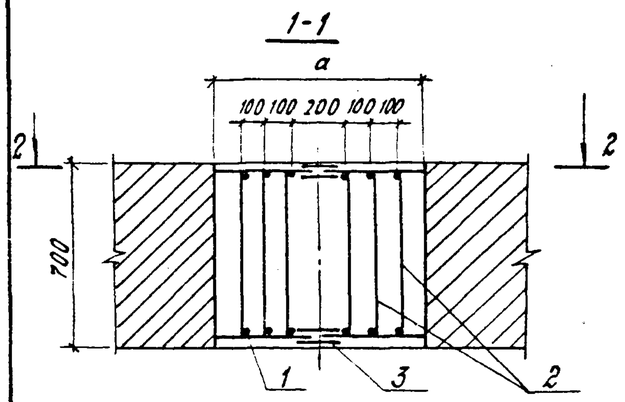

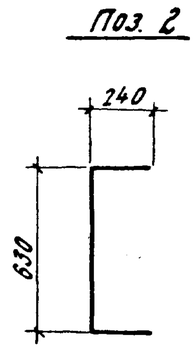

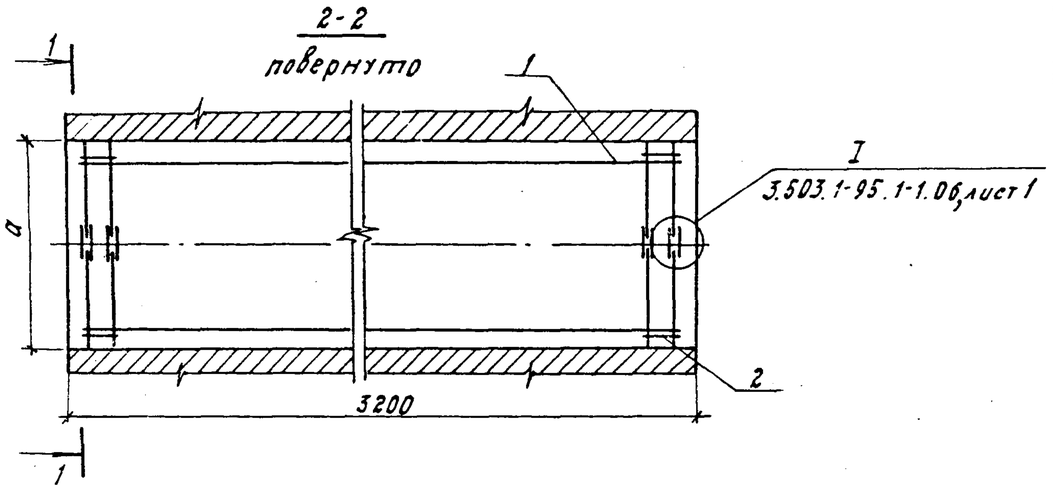

Обозначение	Марка	a, мм	Об'ем $м^3$	Примечание
3.503.1-95.1-1-12	УМ1-Ф	700	1.57*	Об'единение блоков фундамента
-01	УМ2-Ф	800	1.79	
-02	УМ1-Т	700	1.57	Об'единение блоков ростверка
-03	УМ2-Т	800	1.79	

Формат	Зона	Поз.	Обозначение	Наименование	Кол.	Примечание
				Участок монолитный УМ1-Ф		
				Детали		
Б4		1		Ф22 AII ГОСТ 5781-82 ℓ=3100мм	12	9.24 кг
Б4		2		Ф12 AII ГОСТ 5781-82 ℓ=1100мм	12	0.98 кг
Б4		3		полоса 6×85 ГОСТ 103-76 / Ст3сп5-I ГОСТ 535-88		
				ℓ=140мм	62	0.56 кг
				Участок монолитный УМ1-Т		
				Детали		
Б4		1		Ф22 AII ГОСТ 5781-82 ℓ=3100мм	12	9.24 кг
Б4		2		Ф12 AII ГОСТ 5781-82 ℓ=1100мм	12	0.98 кг
Б4		3		полоса 6×85 ГОСТ 103-76 / Ст3сп5-I ГОСТ 535-88		
				ℓ=140мм	56	0.56 кг
				УМ2-Ф (то же как для УМ1-Ф)		
				УМ2-Т (то же как для УМ1-Т)		

*- Бетон В27.5; F300; W6.

Ведомость расхода стали на элемент, кг

Марка элемента	Изделия арматурные: Арматура класса А-II ГОСТ 5781-82			Всего	Изделия закладные: Прокат марки Ст 3 сп 5-I ГОСТ 103-76			Всего	Общий расход
	Ф22	Ф12	Итого		-6×85		Итого		
УМ1-Ф	111.0	11.8	122.8	122.8	34.7		34.7	34.7	157.5
УМ1-Т	111.0	11.8	122.8	122.8	31.4		31.4	31.4	154.2
УМ2-Ф	111.0	11.8	122.8	122.8	34.7		34.7	34.7	157.5
УМ2-Т	111.0	11.8	122.8	122.8	31.4		31.4	31.4	154.2

Расположение сварных соединений выпусков нижней арматуры аналогично сечению 2-2.

Взам. инв. №

Подпись и дата

Инв. № подл.

Нач. отд.	Арандин	
Н. контр.	Леднева	
Гл. спец. отд.	Амстриевский	
ГИП	Кашлатова	
Вед. инж.	Кассель	
Инж. II кат.	Корниенко	

3.503.1-95.1-1-12

Об'единение блоков фундамента и ростверка (УМ1-Ф; УМ2-Ф; УМ1-Т; УМ2-Т)

Стадия	Лист	Листов
Р		1

Гипротрансмост

1348/2 | 23 | Формат А3

Рис. 1

1 - 1

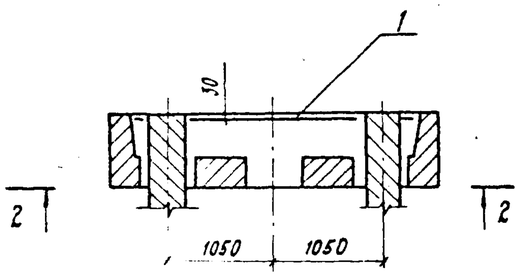

2 - 2

1 : 20

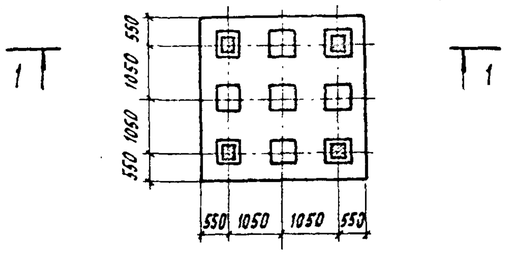

Рис. 3

Остальное - см. рис. 1

2 - 2

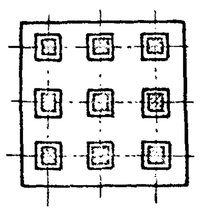

Стержни сетки С5 обрезать в местах пересечения со сваей

Вариант

1 - 1

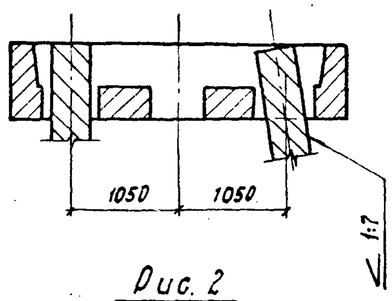

Рис. 2

Остальное - см. рис. 1

2 - 2

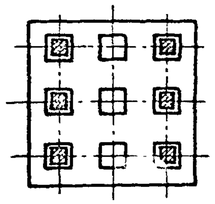

Обозначение	Марка	Рис.
3.503. 1-95. 1-1-13	УМ1-П	1
-01	УМ1-Н	1 (вар.)
-02	УМ2-П	2
-03	УМ2-Н	2 (вар.)
-04	УМ3-П	3
-05	УМ3-Н	3 (вар.)

Ведомость расхода стали на элемент, кг

Марка элемента	Изделия арматурные				Всего	Общий расход
	Арматура класса А-II ГОСТ 5781-82					
	ф12			Итого		
УМ1-П	132,7			132,7	132,7	132,7

Расход стали монолитных участков УМ1-Н ... УМ3-Н аналогичен расходу стали монолитного участка УМ1-П

Формат	Зона	Поз	Обозначение	Наименование	Кол.	Примечание
				Сборочные единицы		
А3		1	3.503. 1-95. 1-1-29	Сетка С5	1	
			Переменные	данные		
			Участок монолитный УМ1-П			
				Материалы		
				Бетон В27.5; F300; W6	3.57	$м^3$
			Участок монолитный УМ2-П			
				Материалы		
				Бетон В27.5; F300; W6	3.55	$м^3$
			Участок монолитный УМ3-П			
				Материалы		
				Бетон В27.5; F300; W6	3.51	$м^3$
			УМ1-Н (то же как для УМ1-П)			
			УМ2-Н (то же как для УМ2-П)			
			УМ3-Н (то же как для УМ3-П)			

Нач. отд.	Арандин	
Н. контр.	Леднева	
Гл. спец. отд.	Дмитриевский	
ГИП	Кашлатова	
Вед. инж.	Кассель	
Инж. II кат.	Мальгина	

3.503.1-35.1-1-13

Об'единение свай с ростверком УМ1-П

Стадия	Лист	Листов
Р		1

ГИПРОТРАНСМОСТ

Инв. № подл. | Подпись и дата | Взам. инв. №

Рис. 1

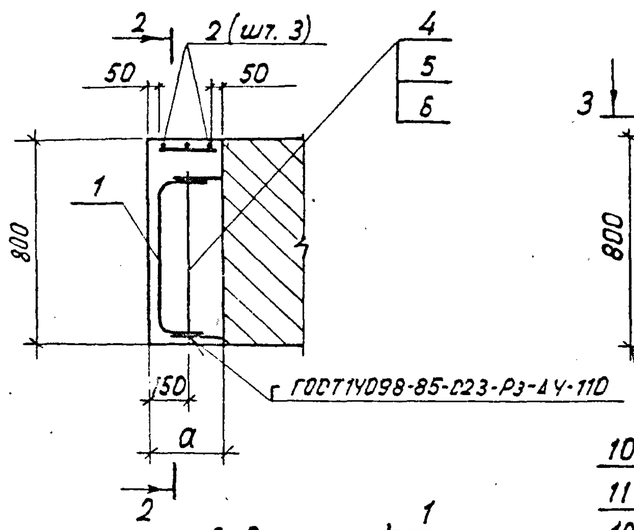

Рис. 2

Остальное-см. рис. 1

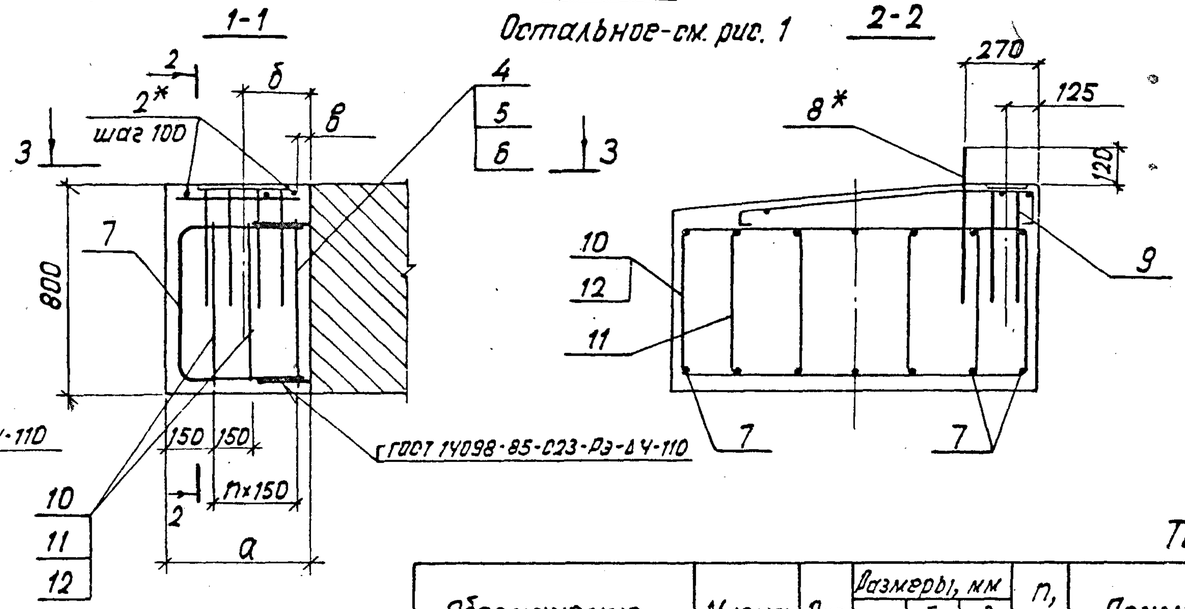

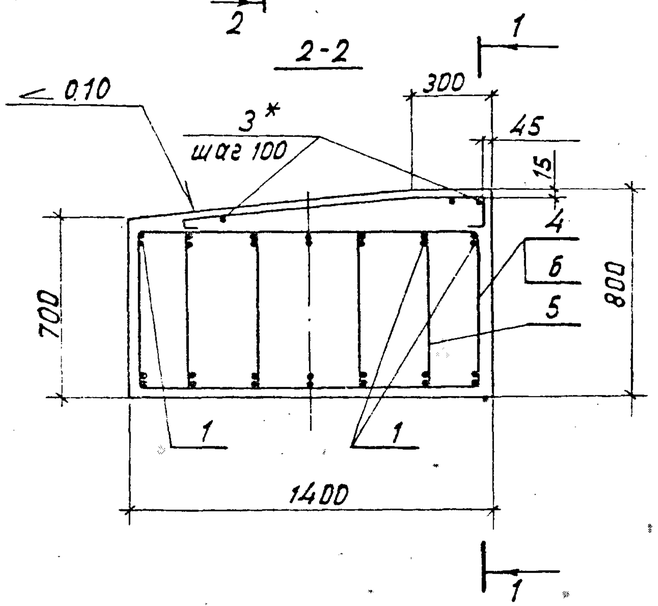

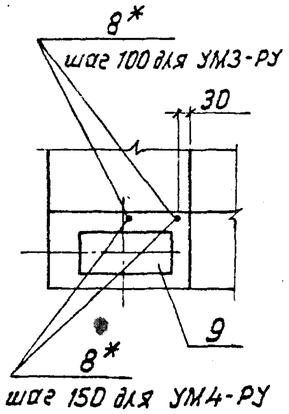

Таблица 1

Обозначение	Марка	Рис.	Размеры, мм а	б	в	n, шт.	Примечание
3.503.1-95.1-1-14	УМ1-РУ	1	280	—	—	—	для Г-10+2×1.5, Г-11.5, 2(Г-11.5)
-01	УМ2-РУ		255	—	—	—	для 2(Г-15.25)
-02	УМ3-РУ	2	530	250	50	2	для Г-8
-03	УМ4-РУ		780	300	100	3	для Г-10+2×0.75

На чертеже изображена конструкция монолитного участка при применении пролетных строений по типовой документации серии 3.503.1-81 для мостового полотна с накладными тротуарами и железобетонным ограждением. На листе 2 даны варианты конструкции монолитного участка.

Спецификацию см. листы 4, 5, 6

*) Количество стержней определяется по спецификации на монолитный участок.

Нач. отд.	Драндин	
Н. контр.	Леднева	
Гл. спец. отд.	Дмитриевский	
ГИП	Кошлатова	
Вед. инж.	Кассель	
Вед. инж.	Долгова	

3.503.1-95.1-1-14

Участок монолитный ригеля (УМ1-РУ... УМ4-РУ)

Габариты Г-8; Г-10, Г-11.5, 2(Г-11.5), 2(Г-15.25)

Стадия	Лист	Листов
Р	1	6

Гипротрансмост

Инв. № подл. | Подпись и дата | Взам. инв. №

Формат А3

Вариант 1

для Г-10+1.5, Г-11.5, 2(Г-11.5), 2(Г-15.25)

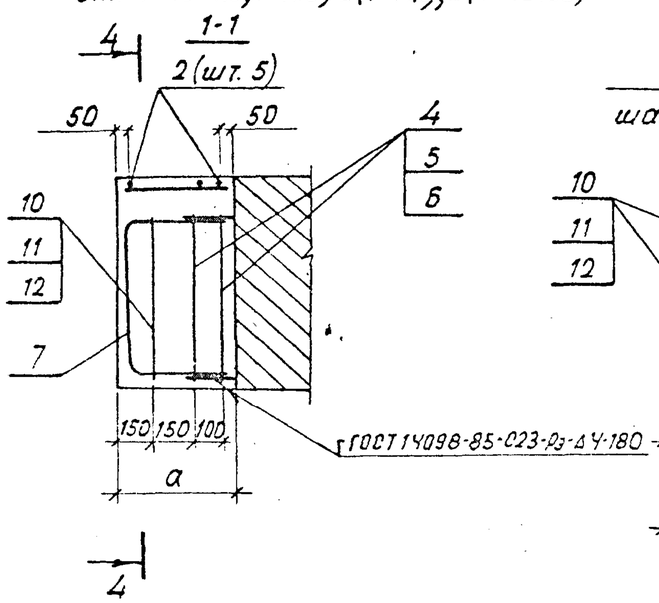

для Г-10+0.75

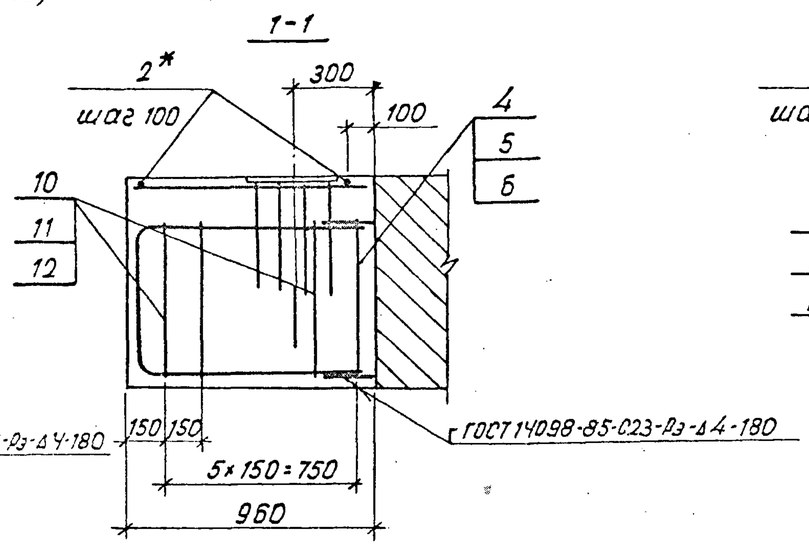

Вариант 2

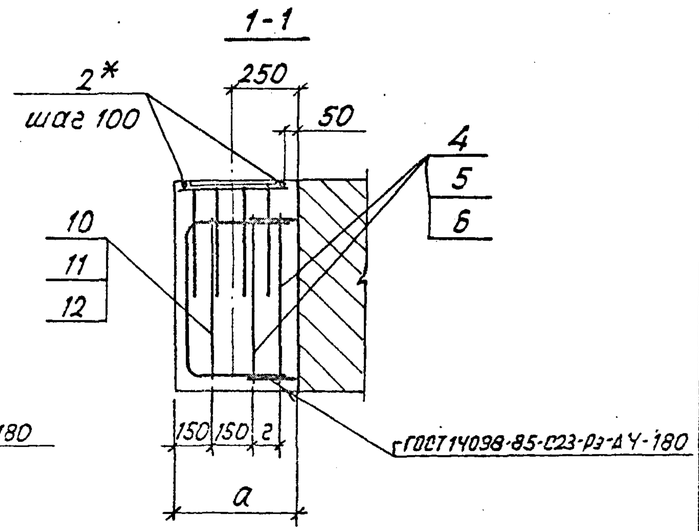

4-4

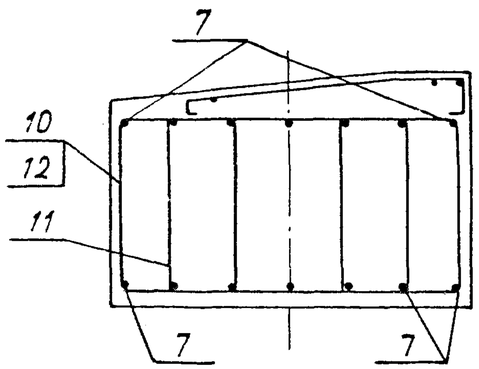

Вариант 3

для Г-10+1.5, Г-11.5, 2(Г-11.5), 2(Г-15.25)

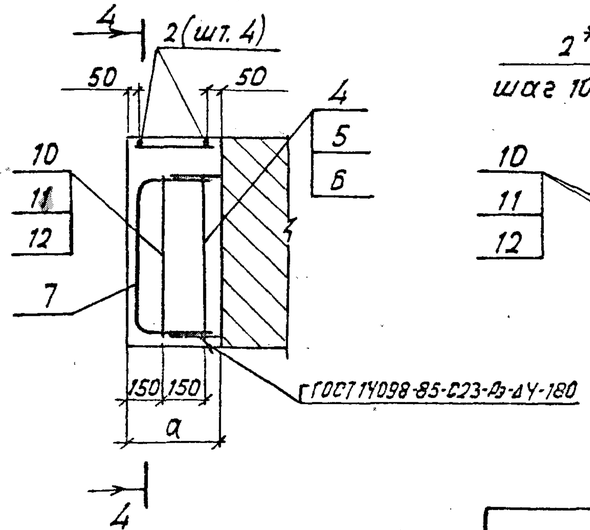

для Г-10+0.75

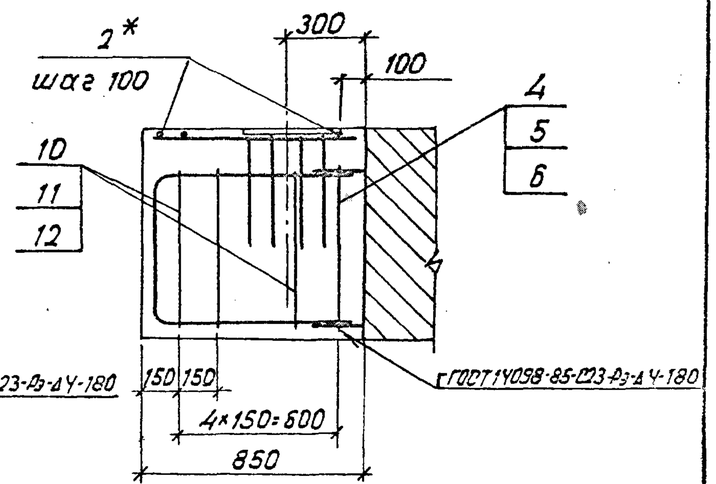

Инв. № подл.	Подпись и дата	Взам. инв. №

3.503.1-95.1-1-14 Лист 2

1348/2 26

Формат А3

Поз. 1

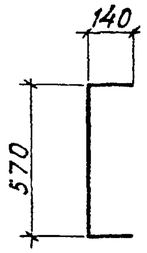

Поз. 2

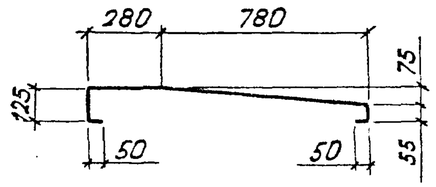

Поз. 7

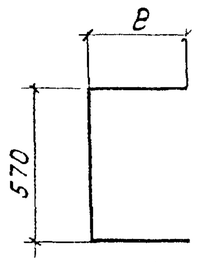

в-определяется, исходя из общей длины стержня по спецификации на монолитный участок.

Поз. 4...6 и поз. 10...12

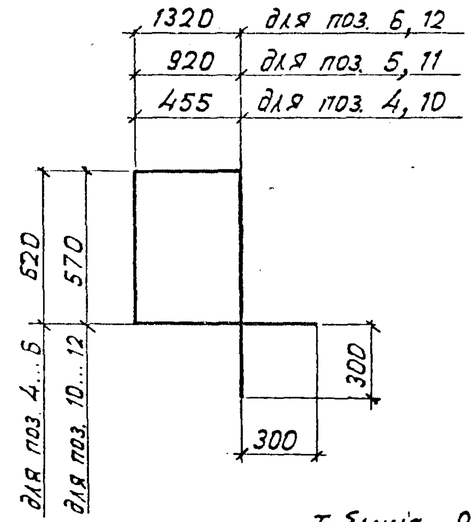

Ведомость расхода стали на элемент, кг

Марка элемента	Изделия арматурные								Изделия закладные						Общий расход
	Арматура класса							Всего	Арматура класса			Прокат марки		Всего	
	А-I			А-II					А-II			—			
	ГОСТ 5781-82			ГОСТ 5781-82					ГОСТ 5781-82			ГОСТ 82-70			
	Ф8	Ф10	Итого	Ф10	Ф16	Ф22	Итого		Ф16	—	Итого	-14×200	Итого		
УМ1-РУ	7.9		7.9	3.6	—	—	3.6	11.5	—	—	—	—	—	—	11.5
УМ1-РУ (вар. 1)	20.2		20.2		—	27.3	27.3	47.5	—	—	—	—	—	—	47.5
УМ1-РУ (вар. 3)	43.9		13.9		—	22.8	22.8	36.7	—	—	—	—	—	—	36.7
УМ2-РУ	7.9		7.9	3.6	—	—	3.6	11.5	—	—	—	—	—	—	11.5
УМ2-РУ (вар. 1)	20.1		20.1		—	26.3	26.3	46.4	—	—	—	—	—	—	46.4
УМ2-РУ (вар. 3)	13.7		13.7		—	21.7	21.7	35.4	—	—	—	—	—	—	35.4
УМ3-РУ	20.3		20.3		2.2	30.2	32.4	52.7	5.9	—	5.9	0.6	0.6	6.5	59.2
УМ3-РУ (вар. 2)	20.2		20.2		2.2	27.7	29.9	50.1	5.9	—	5.9	0.6	0.6	6.5	56.6
УМ4-РУ	27.6		27.6		2.8	40.7	43.5	71.1	5.9	—	5.9	0.6	0.6	6.5	77.6
УМ4-РУ (вар. 1)	39.7		39.7		2.8	48.2	51.0	90.7	5.9	—	5.9	0.6	0.6	6.5	97.2
УМ4-РУ (вар. 3)	33.5		33.5		2.8	43.6	46.4	79.9	5.9	—	5.9	0.6	0.6	6.5	86.4

Вариант 1 - соответствует конструкции мостового полотна с накладными тротуарами и металлическим ограждением при применении пролетных строений по типовой документации серии 3.503.1-81.

Вариант 2 - соответствует конструкции мостового полотна с тротуарами на монолитных консолях для габарита Г-8 при применении пролетных строений по типовой документации серии 3.503.1-81, а также конструкции мостового полотна при применении пролетных строений по типовой документации серии 3.503.1-73.

Вариант 3 - соответствует конструкции мостового полотна с тротуарами на монолитных консолях для габаритов Г-10, Г-11.5, 2(Г-11.5) и 2(Г-15.25) при применении пролетных строений по типовой документации серии 3.503.1-81, а также конструкции мостового полотна при применении пролетных строений по типовой документации серии 3.503.1-73.

Таблица 2

Вариант	Рис.	Размеры, мм а	Размеры, мм г	Примечание
Вариант 1	1	460	—	для Г-10+2×1.5; Г-11.5; 2(Г-11.5)
		435	—	для 2(Г-15.25)
	2	—	—	для Г-10+2×0.75
Вариант 2	2	470	100	для Г-8
		590*	150*	
Вариант 3	1	350	—	для Г-10+2×1.5; Г-11.5, 2(Г-11.5)
		325	—	для 2(Г-15.25)
	2	—	—	для Г-10+2×0.75

Примечание *) - Размер соответствует конструкции мостового полотна при применении пролетных строений по типовой документации серии 3.503.1-73.

Инв. N подл. | Подпись и дата | Взам. инв. N

Формат	Зона	Поз.	Обозначение	Наименование	Кол.	Примечание
				Участок монолитный УМ1-РУ		
				Детали		
БУ		1		Ф10 А-II ГОСТ 5781-82, ℓ=825	7	0.51 кг
БУ		2		Ф8 А-I ГОСТ 5781-82, ℓ=1145	3	0.45 кг
БУ		3		Ф8 А-I ГОСТ 5781-82, ℓ=250	11	0.10 кг
БУ		4		Ф8 А-I ГОСТ 5781-82, ℓ=2750	2	1.09 кг
БУ		5		Ф8 А-I ГОСТ 5781-82, ℓ=3680	1	1.45 кг
БУ		6		Ф8 А-I ГОСТ 5781-82, ℓ=4480	1	1.77 кг
				Материалы		
				Бетон В30; F300; W6	0.27	$м^3$
				Участок монолитный УМ1-РУ (вар. 1)		
БУ		7		Ф22 А-II ГОСТ 5781-82, ℓ=1310	7	3.90 кг
БУ		2		Ф8 А-I ГОСТ 5781-82, ℓ=1145	5	0.45 кг
БУ		3		Ф8 А-I ГОСТ 5781-82, ℓ=430	11	0.17 кг
БУ		4		Ф8 А-I ГОСТ 5781-82, ℓ=2750	4	1.09 кг
БУ		5		Ф8 А-I ГОСТ 5781-82, ℓ=3680	2	1.45 кг
БУ		6		Ф8 А-I ГОСТ 5781-82, ℓ=4480	2	1.77 кг
БУ		10		Ф8 А-I ГОСТ 5781-82, ℓ=2650	2	1.05 кг
БУ		11		Ф8 А-I ГОСТ 5781-82, ℓ=3580	1	1.41 кг
БУ		12		Ф8 А-I ГОСТ 5781-82, ℓ=4380	1	1.73 кг
				Материалы		
				Бетон В30; F300; W6	0.44	$м^3$
				Участок монолитный УМ1-РУ (вар. 3)		
БУ		7		Ф22 А-II ГОСТ 5781-82, ℓ=1090	7	3.25 кг
БУ		2		Ф8 А-I ГОСТ 5781-82, ℓ=1145	4	0.45 кг
БУ		3		Ф8 А-I ГОСТ 5781-82, ℓ=320	11	0.13 кг
БУ		4		Ф8 А-I ГОСТ 5781-82, ℓ=2750	2	1.09 кг
БУ		5		Ф8 А-I ГОСТ 5781-82, ℓ=3680	1	1.45 кг
БУ		6		Ф8 А-I ГОСТ 5781-82, ℓ=4480	1	1.77 кг
БУ		10		Ф8 А-I ГОСТ 5781-82, ℓ=2650	2	1.05 кг
БУ		11		Ф8 А-I ГОСТ 5781-82, ℓ=3580	1	1.41 кг
БУ		12		Ф8 А-I ГОСТ 5781-82, ℓ=4380	1	1.73 кг

Формат	Зона	Поз.	Обозначение	Наименование	Кол.	Примечание
				Материалы		
				Бетон В30, F300, W6	0.21	$м^3$
				Участок монолитный УМ2-РУ		
				Детали		
БУ		1		Ф10 А-II ГОСТ 5781-82, ℓ=825	7	0.51 кг
БУ		2		Ф8 А-I ГОСТ 5781-82, ℓ=1145	3	0.45 кг
БУ		3		Ф8 А-I ГОСТ 5781-82, ℓ=220	11	0.10 кг
БУ		4		Ф8 А-I ГОСТ 5781-82, ℓ=2750	2	1.09 кг
БУ		5		Ф8 А-I ГОСТ 5781-82, ℓ=3680	1	1.45 кг
БУ		6		Ф8 А-I ГОСТ 5781-82, ℓ=4480	1	1.77 кг
				Материалы		
				Бетон В30; F300; W6	0.25	$м^3$
				Участок монолитный УМ2-РУ (вар. 1)		
БУ		7		Ф22 А-II ГОСТ 5781-82, ℓ=1260	7	3.75 кг
БУ		2		Ф8 А-I ГОСТ 5781-82, ℓ=1145	5	0.45 кг
БУ		3		Ф8 А-I ГОСТ 5781-82, ℓ=400	11	0.16 кг
БУ		4		Ф8 А-I ГОСТ 5781-82, ℓ=2750	4	1.09 кг
БУ		5		Ф8 А-I ГОСТ 5781-82, ℓ=3680	2	1.45 кг
БУ		6		Ф8 А-I ГОСТ 5781-82, ℓ=4480	2	1.77 кг
БУ		10		Ф8 А-I ГОСТ 5781-82, ℓ=2650	2	1.05 кг
БУ		11		Ф8 А-I ГОСТ 5781-82, ℓ=3580	1	1.41 кг
БУ		12		Ф8 А-I ГОСТ 5781-82, ℓ=4380	1	1.73 кг
				Материалы		
				Бетон В30; F300; W6	0.42	$м^3$
				Участок монолитный УМ2-РУ (вар. 3)		
БУ		7		Ф22 А-II ГОСТ 5781-82, ℓ=1040	7	3.10 кг
БУ		2		Ф8 А-I ГОСТ 5781-82, ℓ=1145	4	0.45 кг
БУ		3		Ф8 А-I ГОСТ 5781-82, ℓ=290	11	0.11 кг
БУ		4		Ф8 А-I ГОСТ 5781-82, ℓ=2750	2	1.09 кг
БУ		5		Ф8 А-I ГОСТ 5781-82, ℓ=3680	1	1.45 кг

Инв. № подл. | Подпись и дата | Взам. инв. №

Формат	Зона	Поз.	Обозначение	Наименование	Кол.	Примечание
БЧ		6		Ф8 А-I ГОСТ 5781-82, ℓ=4480	1	1.77кг
БЧ		10		Ф8 А-I ГОСТ 5781-82, ℓ=2650	2	1.05кг
БЧ		11		Ф8 А-I ГОСТ 5781-82, ℓ=3580	1	1.41кг
БЧ		12		Ф8 А-I ГОСТ 5781-82, ℓ=4380	1	1.73кг
				Материалы		
				Бетон В30; F300; W6	0.20	$м^3$
			Участок монолитный УМ3-РУ			
				Сборочные единицы		
АЧ		9	3.503.1-95.2-1-36	Изделие закладное МН1	1	
				Детали		
БЧ		7		Ф22 А-II ГОСТ 5781-82, ℓ=1450	7	4.32кг
БЧ		8		Ф16 А-II ГОСТ 5781-82, ℓ=450	3	0.71кг
БЧ		2		Ф8 А-I ГОСТ 5781-82, ℓ=1145	5	0.45кг
БЧ		3		Ф8 А-I ГОСТ 5781-82, ℓ=500	11	0.20кг
БЧ		4		Ф8 А-I ГОСТ 5781-82, ℓ=2750	2	1.09кг
БЧ		5		Ф8 А-I ГОСТ 5781-82, ℓ=3680	1	1.45кг
БЧ		6		Ф8 А-I ГОСТ 5781-82, ℓ=4480	1	1.77кг
БЧ		10		Ф8 А-I ГОСТ 5781-82, ℓ=2650	4	1.05кг
БЧ		11		Ф8 А-I ГОСТ 5781-82, ℓ=3580	2	1.41кг
БЧ		12		Ф8 А-I ГОСТ 5781-82, ℓ=4380	2	1.73кг
				Материалы		
				Бетон В30; F300; W6	0.51	$м^3$
			Участок монолитный УМ3-РУ (Вар. 2)			
				Сборочные единицы		
АЧ		9	3.503.1-95.2-1-36	Изделие закладное МН1	1	
				Детали		
БЧ		7*		Ф22 А-II ГОСТ 5781-82, ℓ=1330	7	3.96кг
БЧ		8		Ф16 А-II ГОСТ 5781-82, ℓ=450	3	0.71кг
БЧ		2		Ф8 А-I ГОСТ 5781-82, ℓ=1145	5	0.45кг
БЧ		3*		Ф8 А-I ГОСТ 5781-82, ℓ=440	11	0.17кг
БЧ		4		Ф8 А-I ГОСТ 5781-82, ℓ=2750	4	1.09кг
БЧ		5		Ф8 А-I ГОСТ 5781-82, ℓ=3680	2	1.45кг

Формат	Зона	Поз.	Обозначение	Наименование	Кол.	Примечание
БЧ		6		Ф8 А-I ГОСТ 5781-82, ℓ=4480	2	1.77кг
БЧ		10		Ф8 А-I ГОСТ 5781-82, ℓ=2650	2	1.05кг
БЧ		11		Ф8 А-I ГОСТ 5781-82, ℓ=3580	1	1.41кг
БЧ		12		Ф8 А-I ГОСТ 5781-82, ℓ=4380	1	1.73кг
				Материалы		
				Бетон В30; F300; W6	0.45	$м^3$
			Участок монолитный УМ4-РУ			
				Сборочные единицы		
АЧ		9	3.503.1-95.2-1-36	Изделие закладное МН1	1	
				Детали		
БЧ		7		Ф22 А-II ГОСТ 5781-82, ℓ=1950	7	5.81кг
БЧ		8		Ф16 А-II ГОСТ 5781-82, ℓ=450	4	0.71кг
БЧ		2		Ф8 А-I ГОСТ 5781-82, ℓ=1145	7	0.45кг
БЧ		3		Ф8 А-I ГОСТ 5781-82, ℓ=750	11	0.30кг
БЧ		4		Ф8 А-I ГОСТ 5781-82, ℓ=2750	2	1.09кг
БЧ		5		Ф8 А-I ГОСТ 5781-82, ℓ=3680	1	1.45кг
БЧ		6		Ф8 А-I ГОСТ 5781-82, ℓ=4480	1	1.77кг
БЧ		10		Ф8 А-I ГОСТ 5781-82, ℓ=2650	6	1.05кг
БЧ		11		Ф8 А-I ГОСТ 5781-82, ℓ=3580	3	1.41кг
БЧ		12		Ф8 А-I ГОСТ 5781-82, ℓ=4380	3	1.73кг
				Материалы		
				Бетон В30; F300; W6	0.75	$м^3$
			Участок монолитный УМ4-РУ (Вар. 1)			
				Сборочные единицы		
АЧ		9	3.503.1-95.2-1-36	Изделие закладное МН1	1	

Взам. инв. N | Подпись и дата | Инв. N подл.

Формат	Зона	Поз.	Обозначение	Наименование	Кол.	Примечание
				Детали		
БЧ		7		Ф22 А-II ГОСТ 5781-82; ℓ=2310	7	6.88 кг
БЧ		8		Ф16 А-II ГОСТ 5781-82, ℓ=450	4	0.71 кг
БЧ		2		Ф8 А-I ГОСТ 5781-82, ℓ=1145	9	0.45 кг
БЧ		3		Ф8 А-I ГОСТ 5781-82, ℓ=930	11	0.37 кг
БЧ		4		Ф8 А-I ГОСТ 5781-82, ℓ=2750	2	1.09 кг
БЧ		5		Ф8 А-I ГОСТ 5781-82, ℓ=3680	1	1.45 кг
БЧ		6		Ф8 А-I ГОСТ 5781-82, ℓ=4480	1	1.77 кг
БЧ		10		Ф8 А-I ГОСТ 5781-82, ℓ=2650	10	1.05 кг
БЧ		11		Ф8 А-I ГОСТ 5781-82, ℓ=3580	5	1.41 кг
БЧ		12		Ф8 А-I ГОСТ 5781-82, ℓ=4380	5	1.73 кг
				Материалы		
				Бетон В30; F300; W6	0.93	$м^3$
			Участок монолитный УМ4-РУ (вар. 3)			
				Сборочные единицы		
БЧ		9	3.503.1-95.2-1-36	Изделие закладное МН1	1	
				Детали		
БЧ		7		Ф22 А-II ГОСТ 5781-82, ℓ=2090	7	6.23 кг
БЧ		8		Ф16 А-II ГОСТ 5781-82, ℓ=450	4	0.71 кг
БЧ		2		Ф8 А-I ГОСТ 5781-82, ℓ=1145	8	0.45 кг
БЧ		3		Ф8 А-I ГОСТ 5781-82, ℓ=820	11	0.32 кг
БЧ		4		Ф8 А-I ГОСТ 5781-82, ℓ=2750	2	1.09 кг
БЧ		5		Ф8 А-I ГОСТ 5781-82, ℓ=3680	1	1.45 кг
БЧ		6		Ф8 А-I ГОСТ 5781-82, ℓ=4480	1	1.77 кг
БЧ		10		Ф8 А-I ГОСТ 5781-82, ℓ=2650	8	1.05 кг
БЧ		11		Ф8 А-I ГОСТ 5781-82, ℓ=3580	4	1.41 кг
БЧ		12		Ф8 А-I ГОСТ 5781-82, ℓ=4380	4	1.73 кг

Формат	Зона	Поз.	Обозначение	Наименование	Кол.	Примечание
				Материалы		
				Бетон В30; F300; W6	0.82	$м^3$

Инв. № подл. | Подпись и дата | Взам. инв. №

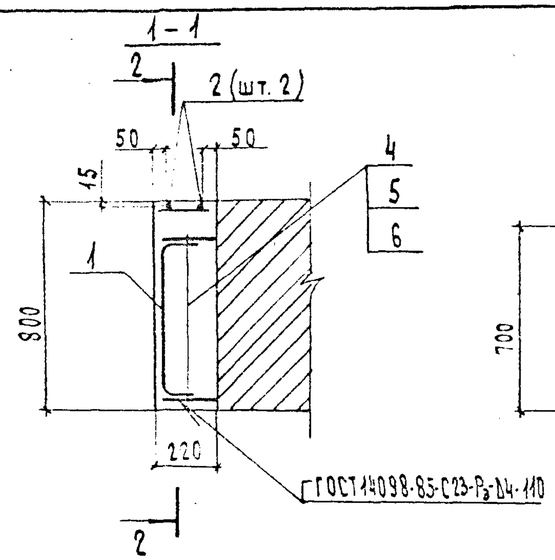

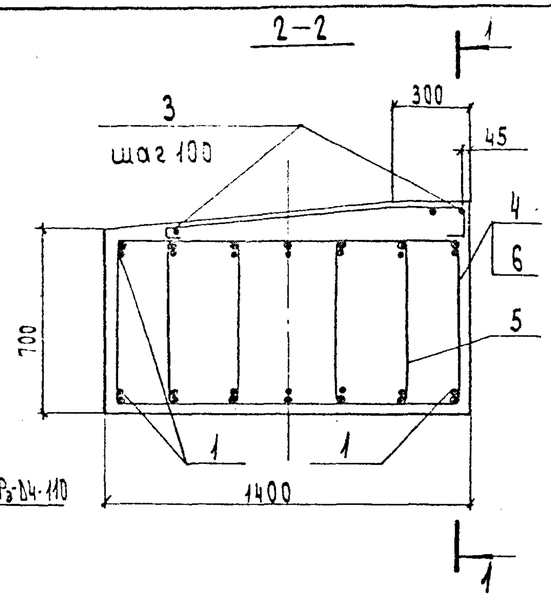

Поз. 1

Поз. 2

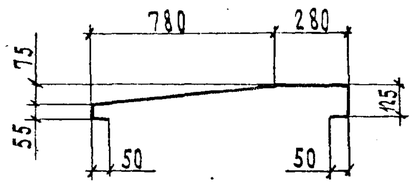

Поз. 4...6

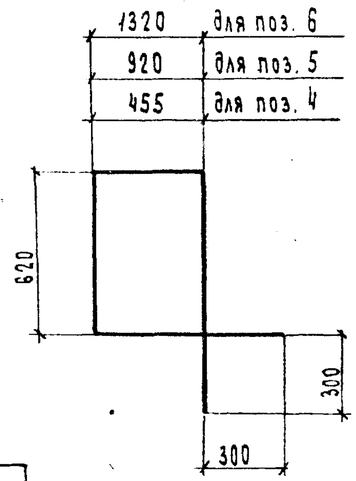

Ведомость расхода стали на элемент, кг

Марка элемента	Изделия арматурные						Всего	Общий расход
	Арматура класса							
	А-I ГОСТ 5781-82			А-II ГОСТ 5781-82				
	Ф8		Итого	Ф10		Итого		
УМ5-РУ	7.1		7.1	3.6		3.6	10.7	10.7

Формат	Зона	Поз.	Обозначение	Наименование	Кол.	Примечание
				Участок монолитный УМ5-РУ		
				Детали		
Б4		1		Ф10 А-II ГОСТ5781-82, ℓ=825	7	0,51
Б4		2		Ф8 А-I ГОСТ5781-82, ℓ=1145	2	0,45
Б4		3		Ф8 А-I ГОСТ5781-82, ℓ=190	11	0.07
Б4		4		Ф8 А-I ГОСТ5781-82, ℓ=2750	2	1.09
Б4		5		Ф8 А-I ГОСТ5781-82, ℓ=3680	1	1.45
Б4		6		Ф8 А-I ГОСТ5781-82, ℓ=4480	1	1.77
				Материалы		
				Бетон В30; F300; W6	1,1	м³

Нач. отд.	Драндин	
Н. контр.	Леднева	
Гл. спец. отд	Дмитриевский	
ГИП	Кашлатова	
Вед. инж	Кассель	
Вед. инж.	Долгова	

3.503.1-95.1-1-15

Участок монолитный ригеля устоя УМ5-РУ. Габариты 2(Г-11.5); 2(Г-15.25)

Стадия	Лист	Листов
Р		1

Гипротрансмост

Взам. инв. № | Подп. и дата | Инв. № подл.

1348/2 31

Формат А3

Рис. 1

1-1

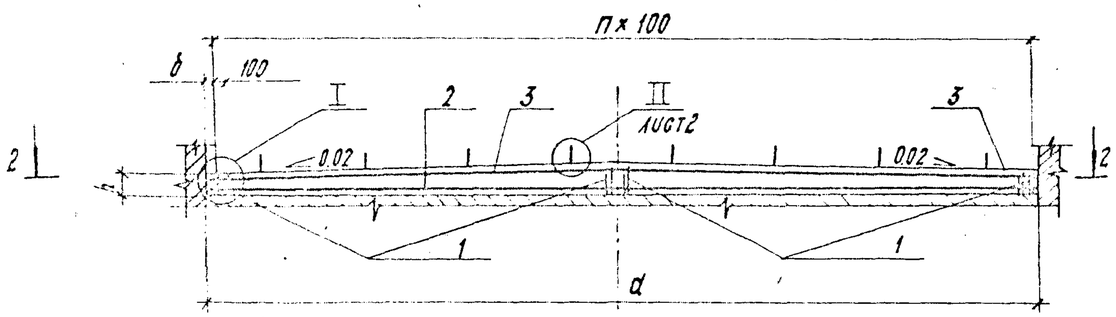

2-2

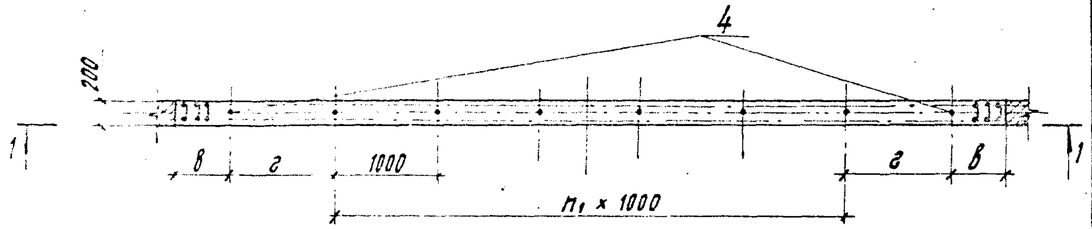

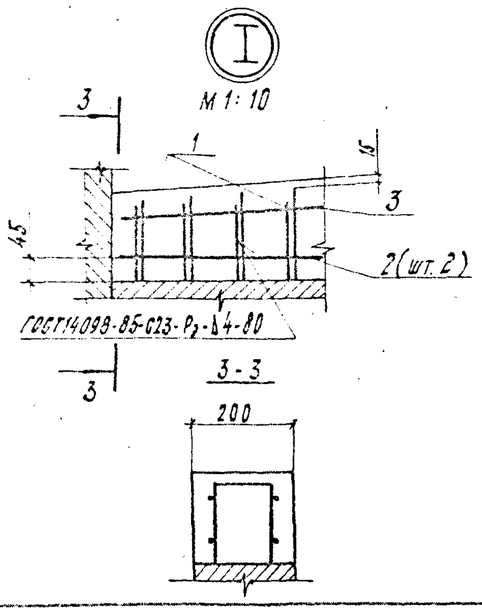

Рис. 2

Остальное - см. рис.1

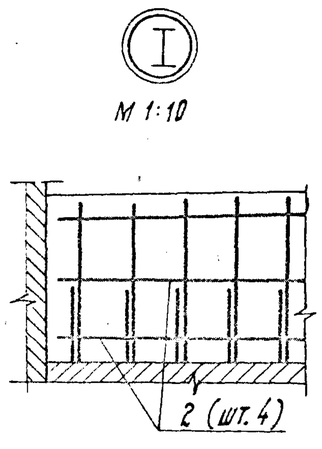

Таблица 1

Обозначение	Марка	Рис.	Размеры, мм а	б	в	г	П1, шт	П, шт	Примечание	
3.503.1-95.1-1-16	УМ1-ШС1	1	6020	60	510	1000	5	79	Компоновка габаритаГ-8 балками высотой	h=90; 120см
	УМ1-ШС2									
	УМ1-ШС3	2								h=90; 105; 120см
	УМ1-ШС4									h=105см
	УМ1-ШС5									
-01	УМ2-ШС1	1	10020	60	510	1000	7	99	Компоновка габаритаГ-10 балками высотой	h=90; 120см
	УМ2-ШС2									
	УМ2-ШС3	2								h=90; 105; 120см
	УМ2-ШС4									h=105см
	УМ2-ШС5									
-02	УМ3-ШС1	1	11520	110	635	1125	8	113	Компоновка габаритаГ-11,5 балками высотой	h=90; 120см
	УМ3-ШС2									
	УМ3-ШС3	2								h=90; 105; 120см
	УМ3-ШС4									h=105см
	УМ3-ШС5									

Таблица 2

Марка	H, мм	Рис.	Примечание	
УМ1-ШС1... УМ3-ШС1	170	1	Переходная сборно-монолитная плита высотой	40см
УМ1-ШС2... УМ3-ШС2	270			30см
УМ1-ШС3... УМ3-ШС3	320	2		40; 25см
УМ1-ШС4 ... УМ3-ШС4	420			30см
УМ1-ШС5 ... УМ3-ШС5	470			25см

Спецификацию см. листы 2...4

Нач. отд.	Дрондин	
Н. контр.	Леднева	
Гл. спец.	Аллоривов	
ГИП	Кацнатов	
Вед. инж.	Кассель	
Рев. инж.	Долгова	

3.503.1-95.1-1-16

Участок монолитный средних блоков шкафной стенки УМ-ШС Габариты Г-8; Г-10; Г-11,5

Стадия	Лист	Листов
Р	1	4

Гипротрансмост

Инв. № подл. | Подп. и дата | Взам. инв. №

Формат А3

II

М1:10

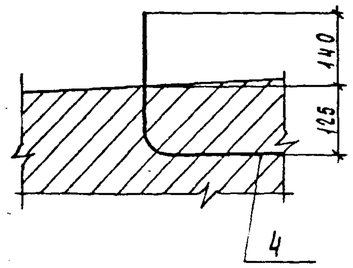

Поз. 1

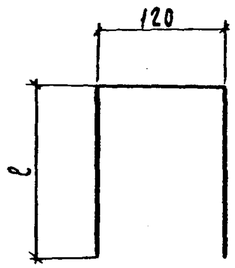

ℓ - определяется, исходя из общей длины стержня по спецификации на монолитный участок и обрезается по месту в процессе производства работ.

Ведомость расхода стали на элемент, кг

Марка элемента	Изделия арматурные					Общий расход
	Арматура класса А-II ГОСТ 5781-82				Всего	
	ф10	ф12	ф22	Итого		
УМ1-ШС1	19.7	40.0	16.4	76.1	76.1	76.1
УМ1-ШС2	19.7	54.4	16.4	90.5	90.5	90.5
УМ1-ШС3	29.6	60.8	16.4	106.8	106.8	106.8
УМ1-ШС4	29.6	75.2	16.4	121.2	121.2	121.2
УМ1-ШС5	29.6	82.4	16.4	128.4	128.4	128.4
УМ2-ШС1	24.7	53.0	20.5	98.2	98.2	98.2
УМ2-ШС2	24.7	71.0	20.5	116.2	116.2	116.2
УМ2-ШС3	37.0	80.0	20.5	137.5	137.5	137.5
УМ2-ШС4	37.0	98.0	20.5	155.5	155.5	155.5
УМ2-ШС5	37.0	107.0	20.5	164.5	164.5	164.5
УМ3-ШС1	28.4	62.7	22.6	113.7	113.7	113.7
УМ3-ШС2	28.4	84.4	22.6	135.4	135.4	135.4
УМ3-ШС3	42.5	94.6	22.6	159.7	159.7	159.7
УМ3-ШС4	42.5	115.1	22.6	180.2	180.2	180.2
УМ3-ШС5	42.5	124.3	22.6	189.3	189.3	189.3

Формат	Зона	Поз	Обозначение	Наименование	Кол.	Примечание
				Участок монолитный УМ1-ШС1		
				Детали		
Б4		1		ф12 А-II ГОСТ 5781-82, ℓ=560мм	80	0,50кг
Б4		2		ф10 А-II ГОСТ 5781-82, ℓ=7980 мм	2	4,93кг
Б4		3		ф10 А-II ГОСТ 5781-82, ℓ=4000 мм	4	2,47кг
Б4		4		ф22 А-II ГОСТ 5781-82, ℓ=690 мм	8	2,05кг
				Материалы		
				Бетон В30; F300; W6	0,35	м³
				Участок монолитный УМ1-ШС2		
				Детали		
Б4		1		ф12 А-II ГОСТ 5781-82, ℓ=760мм	80	0,68кг
Б4		2		ф10 А-II ГОСТ 5781-82, ℓ=7980мм	2	4,93кг
Б4		3		ф10 А-II ГОСТ 5781-82, ℓ=4000мм	4	2,47кг
Б4		4		ф22 А-II ГОСТ 5781-82, ℓ=690мм	8	2,05кг
				Материалы		
				Бетон В30; F300; W6	0,51	м³
				Участок монолитный УМ1-ШС3		
				Детали		
Б4		1		ф12 А-II ГОСТ 5781-82, ℓ=860мм	80	0,76кг
Б4		2		ф10 А-II ГОСТ 5781-82, ℓ=7980мм	4	4,93кг
Б4		3		ф10 А-II ГОСТ 5781-82, ℓ=4000мм	4	2,47кг
Б4		4		ф22 А-II ГОСТ 5781-82, ℓ=690мм	8	2,05кг
				Материалы		
				Бетон В30; F300; W6	0,59	м³

Инв. № подл. | Подп. и дата | Взам. инв. №

Формат	Зона	Поз.	Обозначение	Наименование	Кол.	Примечание
				Участок монолитный УМ1-ШС4		
				Детали		
Б4		1		Ф12 А-II ГОСТ 5781-82, ℓ=1060мм	80	0.94 кг
Б4		2		Ф10 А-II ГОСТ 5781-82, ℓ=7980мм	4	4.93 кг
Б4		3		Ф10 А-II ГОСТ 5781-82, ℓ=4000мм	4	2.47 кг
Б4		4		Ф22 А-II ГОСТ 5781-82, ℓ=690 мм	8	2.05 кг
				Материалы		
				Бетон В30; F300; W6	0.75	$м^3$
				Участок монолитный УМ1-ШС5		
				Детали		
Б4		1		Ф12 А-II ГОСТ 5781-82, ℓ=1160мм	80	1.03 кг
Б4		2		Ф10 А-II ГОСТ 5781-82, ℓ=7980мм	4	4.93 кг
Б4		3		Ф10 А-II ГОСТ 5781-82, ℓ=4000мм	4	2.47 кг
Б4		4		Ф22 А-II ГОСТ 5781-82; ℓ=690мм	8	2.05 кг
				Материалы		
				Бетон В30; F300; W6	0.83	$м^3$
				Участок монолитный УМ2-ШС1		
				Детали		
Б4		1		Ф12 А-II ГОСТ 5781-82, ℓ=600 мм	100	0.53 кг
Б4		2		Ф10 А-II ГОСТ 5781-82, ℓ=9980мм	2	6.16 кг
Б4		3		Ф10 А-II ГОСТ 5781-82, ℓ=5000мм	4	3.09 кг
Б4		4		Ф22 А-II ГОСТ 5781-82, ℓ=690мм	10	2.05 кг
				Материалы		
				Бетон В30; F300; W6	0.44	$м^3$

Формат	Зона	Поз.	Обозначение	Наименование	Кол.	Примечание
				Участок монолитный УМ2-ШС2		
				Детали		
Б4		1		Ф12 А-II ГОСТ 5781-82, ℓ=900 мм	100	0.71 кг
Б4		2		Ф10 А-II ГОСТ 5781-82, ℓ=9980 мм	2	6.16 кг
Б4		3		Ф10 А-II ГОСТ 5781-82, ℓ=5000 мм	4	3.09 кг
Б4		4		Ф10 А-II ГОСТ 5781-82, ℓ=690 мм	10	2.05 кг
				Материалы		
				Бетон В30; F300; W6	0.64	$м^3$
				Участок монолитный УМ2-ШС3		
				Детали		
Б4		1		Ф12 А-II ГОСТ 5781-82, ℓ=900мм	100	0.80 кг
Б4		2		Ф10 А-II ГОСТ 5781-82, ℓ=9980мм	4	6.16 кг
Б4		3		Ф10 А-II ГОСТ 5781-82, ℓ=5000мм	4	3.09 кг
Б4		4		Ф10 А-II ГОСТ 5781-82, ℓ=690 мм	10	2.05 кг
				Материалы		
				Бетон В30; F300; W6	0.74	$м^3$
				Участок монолитный УМ2-ШС4		
				Детали		
Б4		1		Ф12 А-II ГОСТ 5781-82, ℓ=1100 мм	100	0.98 кг
Б4		2		Ф10 А-II ГОСТ 5781-82, ℓ=9980мм	4	6.16 кг
Б4		3		Ф10 А-II ГОСТ 5781-82, ℓ=5000мм	4	3.09 кг
Б4		4		Ф10 А-II ГОСТ 5781-82, ℓ=690мм	10	2.05 кг
				Материалы		
				Бетон В30; F300; W6	0.94	$м^3$

Инв. № подл. | Подп. и дата | Взам. инв. №

Формат	Зона	Поз.	Обозначение	Наименование	Кол.	Примечание
				Участок монолитный УМ2-ШС5		
				Детали		
Б4		1		Ф12А-II ГОСТ 5781-82, ℓ=1200мм	100	1.07 кг
Б4		2		Ф10А-II ГОСТ 5781-82, ℓ=9980мм	4	6.16 кг
Б4		3		Ф10А-II ГОСТ 5781-82, ℓ=5000мм	4	3.09 кг
Б4		4		Ф22А-II ГОСТ 5781-82, ℓ=590мм	10	2.05 кг
				Материалы		
				Бетон В30; F300; W6	1.04	$м^3$
				Участок монолитный УМ3-ШС1		
				Детали		
Б4		1		Ф12А-II ГОСТ 5781-82, ℓ=630мм	114	0,55 кг
Б4		2		Ф10А-II ГОСТ 5781-82, ℓ=11480мм	2	7.08 кг
Б4		3		Ф10А-II ГОСТ 5781-82, ℓ=5750мм	4	3.55 кг
Б4		4		Ф22А-II ГОСТ 5781-82, ℓ=690мм	11	2,05 кг
				Материалы		
				Бетон В30; F300; W6	0.66	$м^3$
				Участок монолитный УМ3-ШС2		
				Детали		
Б4		1		Ф12А-II ГОСТ 5781-82, ℓ=830мм	114	0,74 кг
Б4		2		Ф10А-II ГОСТ 5781-82, ℓ=11480мм	2	7.08 кг
Б4		3		Ф10А-II ГОСТ 5781-82, ℓ=5750мм	4	3.55 кг
Б4		4		Ф22А-II ГОСТ 5781-82, ℓ=690мм	11	2.05 кг
				Материалы		
				Бетон В30; F300; W6	0.89	$м^3$

Формат	Зона	Поз.	Обозначение	Наименование	Кол.	Примечание
				Участок монолитный УМ3-ШС3		
				Детали		
Б4		1		Ф12А-II ГОСТ 5781-82, ℓ=930мм	114	0,83 кг
Б4		2		Ф10А-II ГОСТ 5781-82, ℓ=11480мм	4	7.08 кг
Б4		3		Ф10А-II ГОСТ 5781-82, ℓ=5750мм	4	3.55 кг
Б4		4		Ф22А-II ГОСТ 5781-82, ℓ=590мм	11	2,05 кг
				Материалы		
				Бетон В30; F300; W6	1,01	$м^3$
				Участок монолитный УМ3-ШС4		
				Детали		
Б4		1		Ф12А-II ГОСТ 5781-82, ℓ=1130мм	114	1.01 кг
Б4		2		Ф10А-II ГОСТ 5781-82, ℓ=11480мм	4	7.08 кг
Б4		3		Ф10А-II ГОСТ 5781-82, ℓ=5780мм	4	3,55 кг
Б4		4		Ф22А-II ГОСТ 5781-82, ℓ=690мм	11	2,05 кг
				Материалы		
				Бетон В30; F300; W6	1,24	$м^3$
				Участок монолитный УМ3-ШС5		
				Детали		
Б4		1		Ф12А-II ГОСТ 5781-82, ℓ=1230мм	114	1.09 кг
Б4		2		Ф10А-II ГОСТ 5781-82, ℓ=11480мм	4	7.08 кг
Б4		3		Ф10А-II ГОСТ 5781-82, ℓ=5780мм	4	3,55 кг
Б4		4		Ф22А-II ГОСТ 5781-82, ℓ=690мм	11	2,05 кг
				Материалы		
				Бетон В30; F300; W6	1,35	$м^3$

Взам. инв. №

Подп. и дата

Инв. № подл.

Рис. 1

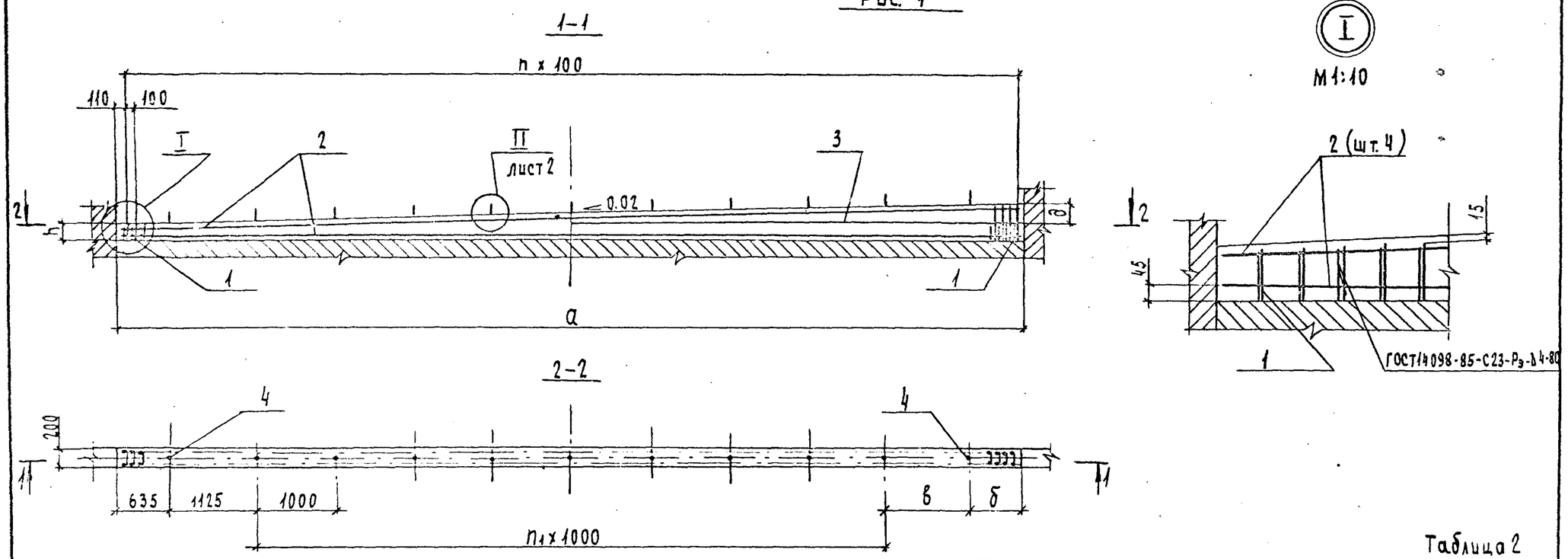

Таблица 1

Обозначение	Марка	Рис.	Размеры, мм а	б	в	д	n, шт.	n1, шт	Примечание	
3.503.1-95.1-1-17	УМ4-ШС1	1	11520	635	1125	200	113	8	Компоновка габарита 2(Г-11,5) балками высотой	h=90; 120см
	УМ4-ШС2									
	УМ4-ШС3	2								h=90; 105; 120см
	УМ4-ШС4									h=105см
	УМ4-ШС5									
-01	УМ5-ШС1	1	15270	510	1000	250	151	12	Компоновка габарита 2(Г-15,25) балками высотой	h=90; 120см
	УМ5-ШС2									
	УМ5-ШС3	2								h=90; 105; 120см
	УМ5-ШС4									h=105см
	УМ5-ШС5									

Таблица 2

Марка	h, мм	Рис.	Примечание	
УМ4-ШС1; УМ5-ШС1	170	1	Переходная сборно-монолитная плита высотой	40см
УМ4-ШС2; УМ5-ШС2	270			30см
УМ4-ШС3; УМ5-ШС3	320	2		40; 25см
УМ4-ШС4; УМ5-ШС4	420			30см
УМ4-ШС5; УМ5-ШС5	470			25см

Спецификацию см. листы 2,3

Нач. отд.	Драндин		
Н. контр.	Леднева		
Гл. спец. отд.	Дмитриевский		
Вед. инж.	Кассель		
Вед. инж.	Долгова		

3.503.1-95.1-1-17

Участок монолитный средних блоков шкафной стенки УМ-ШС. Габариты 2(Г-11,5); 2(Г-15,25)

Стадия	Лист	Листов
Р	1	3

Гипротрансмост

Инв. № подл. | Подпись и дата | Взам. инв. №

1348/2 36 Формат А3

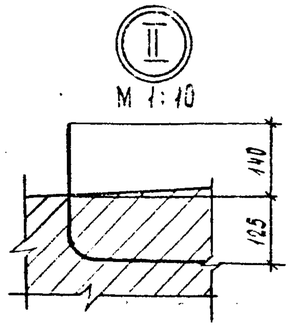

Поз. 1

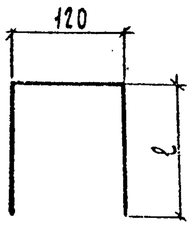

Рис. 2

Остальное - см. рис. 1

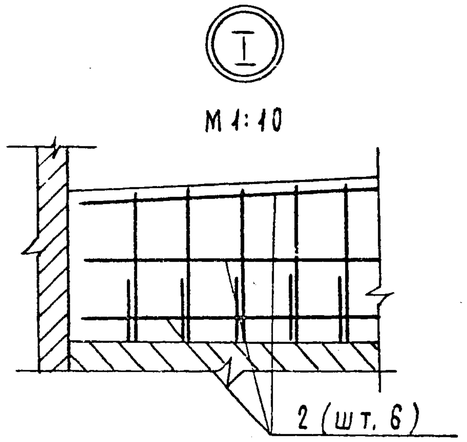

ℓ - определяется, исходя из общей длины стержня по спецификации на монолитный участок, и обрезается по месту в процессе производства работ

Ведомость расхода стали на элемент, кг

Марка элемента	Изделия арматурные					Общий расход
	Арматура класса А-II ГОСТ 5781-82				Всего	
	Ф10	Ф12	Ф22	Итого		
УМ4 - ШС1	35.4	86.6	22.6	144.6	144.6	144.6
УМ4 - ШС2	35.4	107.2	22.6	165.2	165.6	165.6
УМ4 - ШС3	49.6	117.4	22.6	189.6	189.6	189.6
УМ4 - ШС4	49.6	137.9	22.6	210.1	210.1	210.1
УМ4 - ШС5	49.6	148.2	22.6	220.4	220.4	220.4
УМ5 - ШС1	46.8	136.8	30.8	214.4	214.4	214.4
УМ5 - ШС2	46.8	162.6	30.8	240.2	240.2	240.2
УМ5 - ШС3	65.8	176.3	30.8	272.9	272.9	272.9
УМ5 - ШС4	65.8	203.7	30.8	300.3	300.3	300.3
УМ5 - ШС5	65.8	217.4	30.8	314.0	314.0	314.0

Формат	Зона	Поз	Обозначение	Наименование	Кол.	Примечание
				Участок монолитный УМ4-ШС1		
				Детали		
Б4		1		Ф12 А-II ГОСТ 5781-82, ℓ=860мм	114	0.76 кг
Б4		2		Ф10 А-II ГОСТ 5781-82, ℓ=11480мм	4	7.08 кг
Б4		3		Ф10А-II ГОСТ 5781-82, ℓ=5750мм	2	3.55 кг
Б4		4		Ф22А-II ГОСТ 5781-82, ℓ=690мм	11	2.05 кг
				Материалы		
				Бетон В30; F300; W6	0,66	$м^3$
				Участок монолитный УМ4-ШС2		
				Детали		
Б4		1		Ф12А-II ГОСТ 5781-82, ℓ=1060мм	114	0.94 кг
Б4		2		Ф10А-II ГОСТ 5781-82, ℓ=11480мм	4	7.08 кг
Б4		3		Ф10А-II ГОСТ 5781-82, ℓ=5750мм	2	3.55кг
Б4		4		Ф22А-II ГОСТ 5781-82, ℓ=690мм	11	2.05 кг
				Материалы		
				Бетон В30; F300; W6	0.89	$м^3$
				Участок монолитный УМ4-ШС3		
				Детали		
Б4		1		Ф12 А-II ГОСТ 5781-82, ℓ=1160 мм	114	1.03 кг
Б4		2		Ф10А-II ГОСТ 5781-82, ℓ=11480мм	6	7.08 кг
Б4		3		Ф10А-II ГОСТ 5781-82, ℓ=5750мм	2	3.55 кг
Б4		4		Ф22А-II ГОСТ 5781-82, ℓ=690мм	11	2.05 кг
				Материалы		
				Бетон В30; F300; W6	1.0	$м^3$

Инв. № подл. | Подп. и дата | Взам. инв. №

Формат	Зона	Поз.	Обозначение	Наименование	Кол.	Примечание
				Участок монолитный УМ4-ШС4		
				Детали		
БЧ		1		Ф12А-II ГОСТ 5781-82, ℓ=1360мм	114	1.21кг
БЧ		2		Ф10А-II ГОСТ 5781-82, ℓ=11480мм	6	7.08кг
БЧ		3		Ф10А-II ГОСТ 5781-82, ℓ=5750мм	2	3.55кг
БЧ		4		Ф22А-II ГОСТ 5781-82, ℓ=690мм	11	2.05кг
				Материалы		
				Бетон В30; F300; W6	1.2	м³
				Участок монолитный УМ4-ШС5		
				Детали		
БЧ		1		Ф12А-II ГОСТ 5781-82, ℓ=1460мм	114	1.30кг
БЧ		2		Ф10А-II ГОСТ 5781-82, ℓ=11480мм	6	7.08кг
БЧ		3		Ф10А-II ГОСТ 5781-82, ℓ=5750мм	2	3.55кг
БЧ		4		Ф22А-II ГОСТ 5781-82, ℓ=690мм	11	2.05кг
				Материалы		
				Бетон В30; F300; W6	1.4	м³
				Участок монолитный УМ5-ШС1		
				Детали		
БЧ		1		Ф12А-II ГОСТ 5781-82, ℓ=1010мм	152	0.90кг
БЧ		2		Ф10А-II ГОСТ 5781-82, ℓ=15230мм	4	9.40кг
БЧ		3		Ф10А-II ГОСТ 5781-82, ℓ=7620мм	2	4.71кг
БЧ		4		Ф22А-II ГОСТ 5781-82, ℓ=690мм	15	2.05кг
				Материалы		
				Бетон В30; F300; W6	0.98	м³
				Участок монолитный УМ5-ШС2		
				Детали		
БЧ		1		Ф12А-II ГОСТ 5781-82, ℓ=1210мм	152	1.07кг
БЧ		2		Ф10А-II ГОСТ 5781-82, ℓ=15230мм	4	9.40кг
БЧ		3		Ф10А-II ГОСТ 5781-82, ℓ=7620мм	2	4.71кг
БЧ		4		Ф22А-II ГОСТ 5781-82, ℓ=690мм	15	2.05кг
				Материалы		
				Бетон В30; F300; W6	1.3	м³
				Участок монолитный УМ5-ШС3		
				Детали		
БЧ		1		Ф12А-II ГОСТ 5781-82, ℓ=1310мм	152	1.16кг
БЧ		2		Ф10А-II ГОСТ 5781-82, ℓ=15230мм	6	9.40кг
БЧ		3		Ф10А-II ГОСТ 5781-82, ℓ=7620мм	2	4.71кг
БЧ		4		Ф22А-II ГОСТ 5781-82, ℓ=690мм	15	2.05кг
				Материалы		
				Бетон В30; F300; W6	1.4	м
				Участок монолитный УМ5-ШС4		
				Детали		
БЧ		1		Ф12А-II ГОСТ 5781-82, ℓ=1510мм	152	1.34кг
БЧ		2		Ф10А-II ГОСТ 5781-82, ℓ=15230мм	6	9.40кг
БЧ		3		Ф10А-II ГОСТ 5781-82, ℓ=7620мм	2	4.71кг
БЧ		4		Ф22А-II ГОСТ 5781-82, ℓ=690мм	15	2.05кг
				Материалы		
				Бетон В30; F300; W6	1.8	м³
				Участок монолитный УМ5-ШС5		
				Детали		
БЧ		1		Ф12А-II ГОСТ 5781-82, ℓ=1610мм	152	[illegible]3кг
БЧ		2		Ф10А-II ГОСТ 5781-82, ℓ=15230мм	6	9.40кг
БЧ		3		Ф10А-II ГОСТ 5781-82, ℓ=7620мм	2	4.71кг
БЧ		4		Ф22А-II ГОСТ 5781-82, ℓ=690мм	15	2.05кг
				Материалы		
				Бетон В30; F300; W6	1.9	м³

Взам. инв. №

Подп. и дата

Инв. № подл.

Рис. 1

1-1

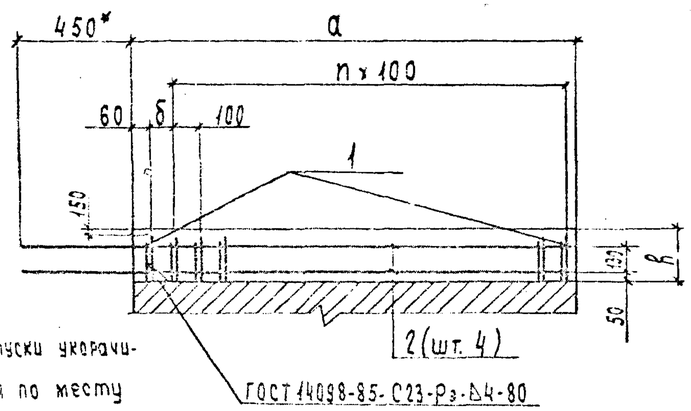

*) – выпуски укорачиваются по месту

2-2

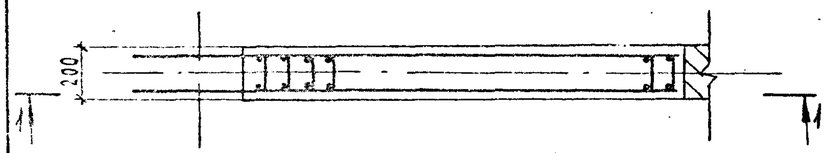

Рис. 2

Остальное – см. рис. 1

1-1

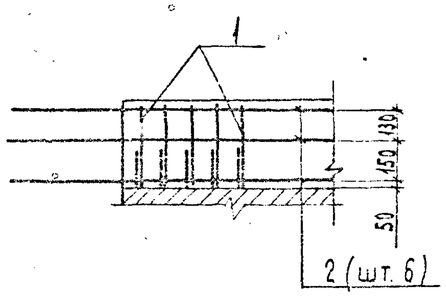

Рис. 3

Остальное – см. рис. 1

1-1

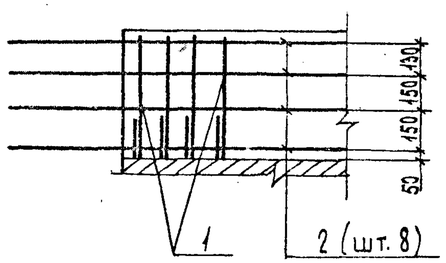

Поз. 1

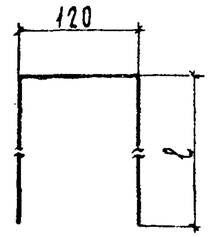

ℓ — определяется, исходя из общей длины стержня по спецификации на монолитный участок

Обозначение	Марка	Рис.	Размеры, мм a	δ	h	n, шт	Примечание	
3.503.1-95.1-1-18	УМ1-ШК1	1	950	50	220	8	Компоновка габаритов балками высотой	h=90см
-01	УМ1-ШК2		1700	100		15		
-02	УМ2-ШК1	2	950	50	370	8		h=105см
-03	УМ2-ШК2		1700	100		15		
-04	УМ3-ШК1	3	950	50	520	8		h=120см
-05	УМ3-ШК2		1700	100		15		

1. Закладные изделия для устройства деформационного шва на чертеже не изображены.
2. Количество и расположение закладных деталей назначается при привязке принятой конструкции деформационного шва в зависимости от типа пролетного строения

Спецификацию см. лист 2

Нач. отд.	Драндин		
Н. контр.	Лебяева		
Гл. спец. отд.	Дмитриевский		
ГИП	Кошлатова		
Вед. инж.	Кассель		
Вед. инж.	Долгова		

3.503.1-95.1-1-18

Участок монолитный крайнего блока шкафной стенки УМ-ШК

Габариты Г-8; Г-10; Г-11.5; 2(Г-11.5); 2(Г-15,25)

Стадия	Лист	Листов
Р	1	2

Гипротрансмост

Инв. № подл. | Подп. и дата | Взам. инв. №

1348/2 | 39

Формат А3

Ведомость расхода стали на элемент, кг

Марка элемента	Изделия арматурные				Общий расход
	Арматура класса А-II ГОСТ 5781-82			Всего	
	ф10	ф12	Итого		
УМ1 - ШК1	3.4	4.4	7.8	7.8	7.8
УМ2 - ШК1	5.1	7.1	12.2	12.2	12.2
УМ3 - ШК1	6.8	9.8	16.6	16.6	16.6
УМ1 - ШК2	5.2	7.5	12.7	12.7	12.7
УМ2 - ШК2	7.9	12.1	19.9	19.9	19.9
УМ3 - ШК2	10.5	16.7	27.1	27.1	27.1

Формат	Зона	Поз.	Обозначение	Наименование	Кол.	Примечание
			Участок монолитный УМ1- ШК1			
				Детали		
БЧ		1		ф12А-II ГОСТ5781-82, ℓ=500	10	0.44кг
БЧ		2		ф10А-II ГОСТ5781-82, ℓ=1380	4	0.85кг
				Материалы		
				Бетон В30; F300; W6	0.04	$м^3$
			Участок монолитный УМ2- ШК1			
				Детали		
БЧ		1		ф12А-II ГОСТ 5781-82, ℓ=800	10	0.71кг
БЧ		2		ф10А-II ГОСТ5781-82, ℓ=1380	6	0.85кг
				Материалы		
				Бетон В30; F300; W6	0.07	$м^3$

Формат	Зона	Поз.	Обозначение	Наименование	Кол.	Примечание
			Участок монолитный УМ3- ШК1			
				Детали		
БЧ		1		ф12А-II ГОСТ5781-82, ℓ=1100	10	0.98кг
БЧ		2		ф10А-II ГОСТ5781-82, ℓ=1380	8	0.85кг
				Материалы		
				Бетон В30; F300; W6	0.10	$м^3$
			Участок монолитный УМ1- ШК2			
				Детали		
БЧ		1		ф12А-II ГОСТ 5781-82, ℓ=500	17	0.44кг
БЧ		2		ф10А-II ГОСТ5781-82, ℓ=2130	4	1.31кг
				Материалы		
				Бетон В30; F300; W6	0.08	$м^3$
			Участок монолитный УМ2- ШК2			
				Детали		
БЧ		1		ф12А-II ГОСТ5781-82, ℓ=800	17	0.71кг
БЧ		2		ф10А-II ГОСТ5781-82, ℓ=2130	6	1.31кг
				Материалы		
				Бетон В30, F300; W6	0.13	$м^3$
			Участок монолитный УМ3- ШК2			
				Детали		
БЧ		1		ф12А-II ГОСТ5781-82, ℓ=1100	17	0.98кг
БЧ		2		ф10А-II ГОСТ5781-82, ℓ=2130	8	1.31кг
				Материалы		
				Бетон В30; F300; W6	0.18	$м^3$

Взам. инв. №
Подпись и дата
Инв. № подл.

Рис. 1

1–1

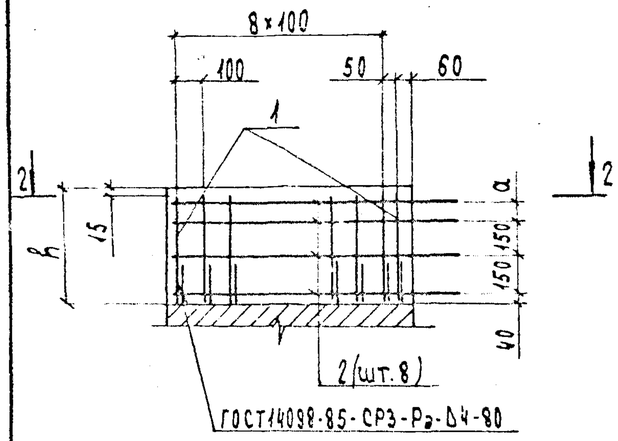

2–2

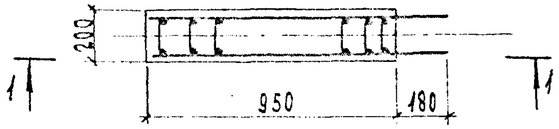

Рис. 2

Остальное-см. рис 1.

1-1

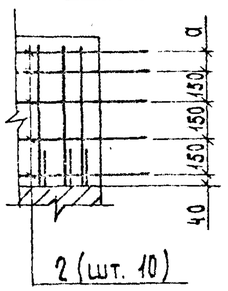

Поз. 1

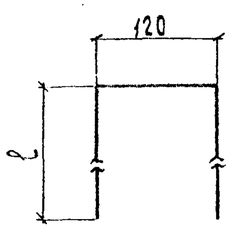

ℓ - определяется, исходя из общей длины стержня по спецификации на монолитный участок

Рис. 3

Остальное- см. рис.1

1–1

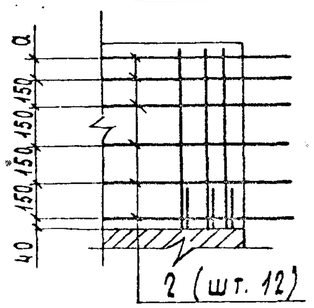

Ведомость расхода стали, кг

Марка элемента	Изделия арматурные			Всего	Общий расход
	Арматура класса А-II ГОСТ 5781-82				
	Ф10	Ф12	Итого		
УМ4-ШК1	5.4	7.5	12.9	12.9	12.9
УМ5-ШК1	6.8	9.9	16.7	16.7	16.7
УМ4-ШК2	8.2	12.3	20.5	20.5	20.5
УМ5-ШК2	5.4	8.9	14.3	14.3	14.3
УМ4-ШК3	6.8	11.3	17.1	17.1	17.1
УМ5-ШК3	8.2	13.8	22.0	22.0	22.0

Обозначение	Марка	Рис.	Размеры, мм a	Размеры, мм h	Примечание	
3.503.1-95.1-1-19	УМ4-ШК1	1	60	450	Компоновка габаритов балками высотой	h=90см
-01	УМ5-ШК1		150	525		
-02	УМ4-ШК2	2	60	600		h=105см
-03	УМ5-ШК2		150	675		
-04	УМ4-ШК3	3	60	750		h=120см
-05	УМ5-ШК3		150	825		

1. Закладные изделия для устройства деформационного шва на чертеже не изображены.

2. Количество и расположение закладных деталей назначается при привязке принятой конструкции деформационного шва в зависимости от типа пролетного строения.

Спецификацию см. лист 2

Нач. отд.	Драндин	
Н. контр.	Леднева	
Гл. спец. отд.	Дмитриевский	
ГИП	Кашлатова	
Вед. инж.	Кассель	
Вед. инж.	Долгова	

3.503.1-95.1-1-19

Участок монолитный крайнего блока шкафной стенки УМ-ШК

Габариты 2(Г-11.5); 2(Г-15.25).

Стадия	Лист	Листов
Р	1	2

Гипротрансмост

Инв. № подл. | Подп. и дата | Взам. инв. №

Формат	Зона	Поз.	Обозначение	Наименование	Кол.	Примечание
			Участок монолитный УМ4-ШК1			
				Детали		
Б4		1		Ф12 А-II ГОСТ 5781-82, ℓ=940	9	0,83 кг
Б4		2		Ф10 А-II ГОСТ 5781-82, ℓ=1110	8	0,68 кг
				Материалы		
				Бетон В30; F300; W6		0,09 м³
			Участок монолитный УМ4-ШК2			
				Детали		
Б4		1		Ф12 А-II ГОСТ 5781-82, ℓ=1240	9	1,10 кг
Б4		2		Ф10 А-II ГОСТ 5781-82, ℓ=1110	10	0,68 кг
				Материалы		
				Бетон В30; F300; W6		0,12 м³
			Участок монолитный УМ4-ШК3			
				Детали		
Б4		1		Ф12 А-II ГОСТ 5781-82, ℓ=1540	9	1,37 кг
Б4		2		Ф10 А-II ГОСТ 5781-82, ℓ=1110	12	0,68 кг
				Материалы		
				Бетон В30; F300; W6		0,14 м³
			Участок монолитный УМ5-ШК1			
				Детали		
Б4		1		Ф12 А-II ГОСТ 5781-82, ℓ=1120	9	0,99 кг
Б4		2		Ф10 А-II ГОСТ 5781-82, ℓ=1110	8	0,68 кг
				Материалы		
				Бетон В30; F300; W6		0,10 м³

Формат	Зона	Поз.	Обозначение	Наименование	Кол.	Примечание
			Участок монолитный УМ5-ШК2			
				Детали		
Б4		1		Ф12 А-II ГОСТ 5781-82, ℓ=1420	9	1,26 кг
Б4		2		Ф10 А-II ГОСТ 5781-82, ℓ=1110	10	0,68 кг
				Материалы		
				Бетон В30; F300; W6		0,13 м³
			Участок монолитный УМ5-ШК3			
				Детали		
Б4		1		Ф12 А-II ГОСТ 5781-82, ℓ=1720	9	1,53 кг
Б4		2		Ф10 А-II ГОСТ 5781-82, ℓ=1110	12	0,68 кг
				Материалы		
				Бетон В30; F300; W6		0,16 м³

Взам. инв. № | Подп. и дата | Инв. № подл.

Рис. 1

1 – 1

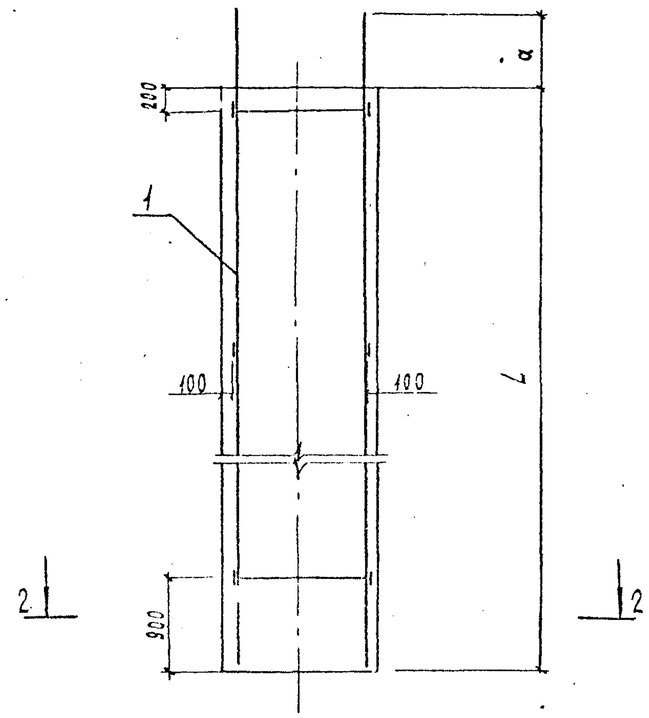

2 – 2

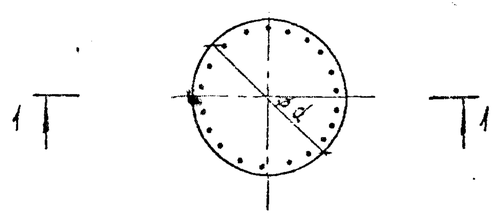

Рис. 2

Остальное-см рис. 1

2 – 2

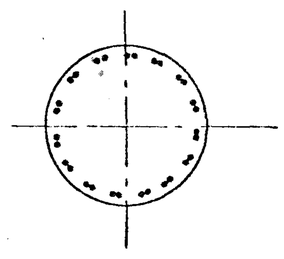

Ведомость расхода стали на элемент, кг

Марка элемента	Изделия арматурные										Изделия закладные				Общий расход
	Арматура класса									Всего	Прокат марки			Всего	
	А-I			А-II							Ст 3 сп 5-I				
	ГОСТ 5781-82			ГОСТ 5781-82							ГОСТ 103-76				
	ф8		Итого	ф16	ф22	ф25	ф28		Итого		-8×60	-10×100	Итого		
СВ 120-1	7.1		7.1	1.4	66.4				67.8	74.9	2.5	12.1	14.6	14.6	89.5
СВ 120-2	7.1		7.1	1.4			110.0		111.4	118.5	2.5	12.1	14.6	14.6	133.1
СВ 120-3	7.1		7.1	1.4			164.9		166.3	173.4	2.5	12.1	14.6	14.6	188.0
СВ 150-1	9.5		9.5	1.7	73.0				74.7	84.2	2.5	15.8	18.3	18.3	102.5
СВ 150-2	9.5		9.5	1.7		112.3			114.0	123.5	2.5	15.8	18.3	18.3	141.8

*) Расход металла дан на 1м для буронабивной сваи длиной L=6.0м

Обозначение	Марка	Рис.	Размеры, мм d	Размеры, мм a
3.503.1-95.1-1-20	СВ 120-1	1	1200	700
-01	СВ 120-2			850
-02	СВ 120-3	2		
-03	СВ 150-1	1	1500	700
-04	СВ 150-2			750

Нач. отд	Драндин		
Н. контр.	Лебчева		
Гл. спец.	Дмитриевский		
ГИП	Кашлатова		
Инж. I кат	Мальгина		

3.503.1-95.1-1-20

Свая буронабивная СВ (СВ120-1...СВ120-3; СВ150-1, СВ150-2)

Стадия	Лист	Листов
Р	1	2

Гипротрансмост

Инв. № подл. | Подпись и дата | Взам. инв. №

Формат А3

Формат	Зона	Поз.	Обозначение	Наименование	Кол.	Примечание
				Свая буронабивная СВ 120-1		
				Сборочные единицы		
А3		1	3.503.1-95.1-1-26	Каркас пространственный КП5	1	
				Материалы		
				Бетон В27.5; F300; W6		*1.13м³
				Свая буронабивная СВ 120-2		
				Сборочные единицы		
А3		1	3.503.1-95.1-1-26-01	Каркас пространственный КП6	1	
				Материалы		
				Бетон В27.5; F300; W6		1.13м³
				Свая буронабивная СВ 120-3		
				Сборочные единицы		
А3		1	3.503.1-95.1-1-26-02	Каркас пространственный КП7	1	
				Материалы		
				Бетон В27.5; F300; W6		1.13м³

Формат	Зона	Поз.	Обозначение	Наименование	Кол.	Примечание
				Свая буронабивная СВ 150-1		
				Сборочные единицы		
А3		1	3.503.1-95.1-1-26-03	Каркас пространственный КП8	1	
				Материалы		
				Бетон В27.5; F300; W6		1.77м³
				Свая буронабивная СВ 150-2		
				Сборочные единицы		
А3		1	3.503.1-95.1-1-26-04	Каркас пространственный КП9	1	
				Материалы		
				Бетон В27.5; F300; W6		1.77м³

*) Объем бетона дан на 1м.

Инв. № подл. | Подпись и дата | Взам. инв. №

Рис. 1

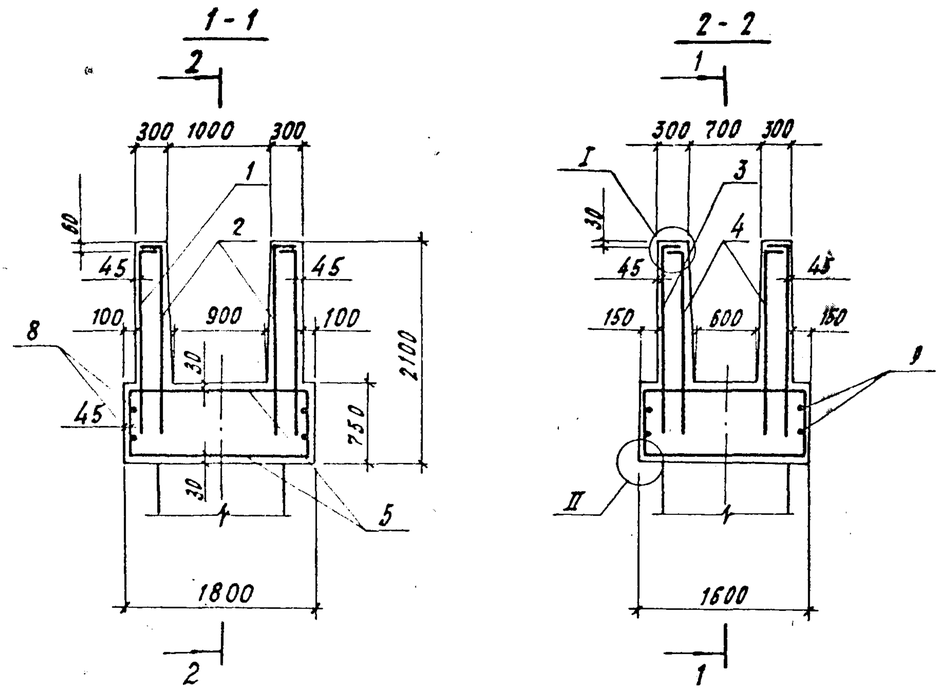

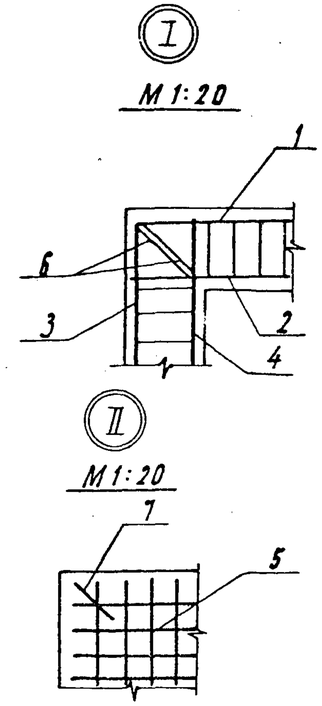

Рис. 2

Остальное - см. рис. 1

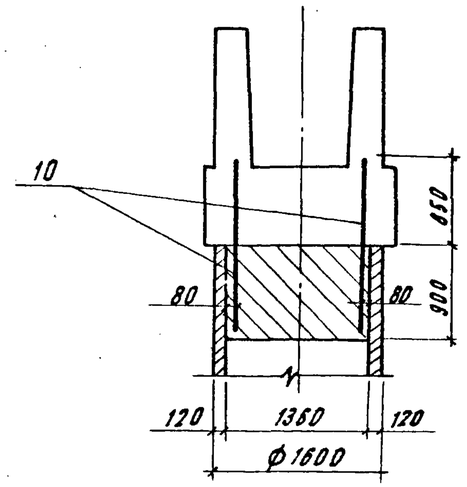

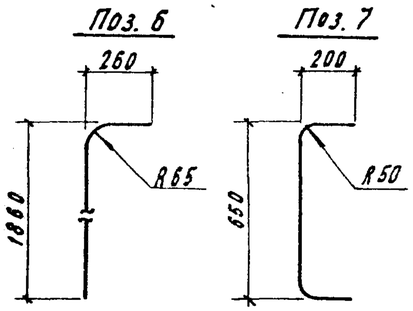

1. На чертеже показана конструкция монолитного стакана в проектном положении без учета возможного смещения оси бронебивной сваи или сваи-оболочки по отношению к оси стойки опоры.
2. На рис 1. выпуски арматуры из бронебивной сваи не показаны.
Длина заделки выпусков в монолитном стакане составляет 30d арматуры.
3. Рис. 2 - обустройство для укладки монолитного бетона в верхнюю часть сваи-оболочки разработать в разделе производства работ.

Обозначение	Марка	Рис.	Примечание
3.503.1-95.1-1-21	СМ1	1	для бронебивной сваи
-01	СМ2	2	для сваи-оболочки

Ведомость расхода стали на элемент, кг

Марка элемента	Изделия арматурные						Изделия закладные				Общий расход
	Арматура класса А-II ГОСТ 5781-82					Всего	Прокат марки Ст3сп 5-I ГОСТ 103-76			Всего	
	ф16	ф22	ф28		Итого		-8×60	-10×100	Итого		
СМ1	547.8	525.8	—		1073.6	1073.6	—	—	—	—	1073.6
СМ2	547.8	525.8	229.9		1303.5	1303.5	5.0	29.6	34.6	34.6	1338.1

Взам. инв. №
Подпись и дата
Инв. № подл.

Нач. отд.	Арандин	
Н. контр.	Ледчева	
Гл. спец.	Дмитриевский	
ГИП	Кошлатова	
Вед. инж.	Кассель	
Инж. II кат.	Мальвина	

3.503.1-95.1-1-21

Стакан монолитный СМ (СМ1; СМ2)

Стадия	Лист	Листов
Р	1	2

Гипротрансмост

1348/2 45

Формат А3

Формат	Зона	Поз.	Обозначение	Наименование	Кол.	Примечание
				Стакан монолитный СМ1		
				Сборочные единицы		
А3		1	3.503.1-95.1-1-31	Сетка С7	2	
А3		2	-01	Сетка С8	2	
А3		3	-02	Сетка С9	2	
А3		4	-03	Сетка С10	2	
А4		5	3.503.1-95.1-1-30	Сетка С6	2	
				Детали		
БУ		6		Ф22 А-I ГОСТ 5781-82, ℓ=2100мм	8	6.26 кг
БУ		7		Ф16 А-II ГОСТ 5781-82, ℓ=1000мм	4	1.58 кг
БУ		8		Ф16 А-II ГОСТ 5781-82, ℓ=1560мм	4	2.46 кг
БУ		9		Ф16 А-II ГОСТ 5781-82, ℓ=1760мм	4	2.78 кг
				Материалы		
				Бетон В25; F300; W6	4.10	$м^3$

Формат	Зона	Поз.	Обозначение	Наименование	Кол.	Примечание
				Стакан монолитный СМ2		
				Сборочные единицы		
А3		1	3.503.1-95.1-1-31	Сетка С7	2	
А3		2	-01	Сетка С8	2	
А3		3	-02	Сетка С9	2	
А3		4	-03	Сетка С10	2	
А4		5	3.503.1-95.1-1-30	Сетка С6	2	
А4		10	3.503.1-95.1-1-25	Каркас пространственный КП4	1	
				Детали		
БУ		6		Ф22 А-I ГОСТ 5781-82, ℓ=2100мм	8	6.26 кг
БУ		7		Ф16 А-II ГОСТ 5781-82, ℓ=1000мм	4	1.58 кг
БУ		8		Ф16 А-II ГОСТ 5781-82, ℓ=1560мм	4	2.46 кг
БУ		9		Ф16 А-II ГОСТ 5781-82, ℓ=1760мм	4	2.78 кг
				Материалы		
				Бетон В25; F300; W6	5.4	$м^3$

Инв. № подл. | Подпись и дата | Взам. инв. №

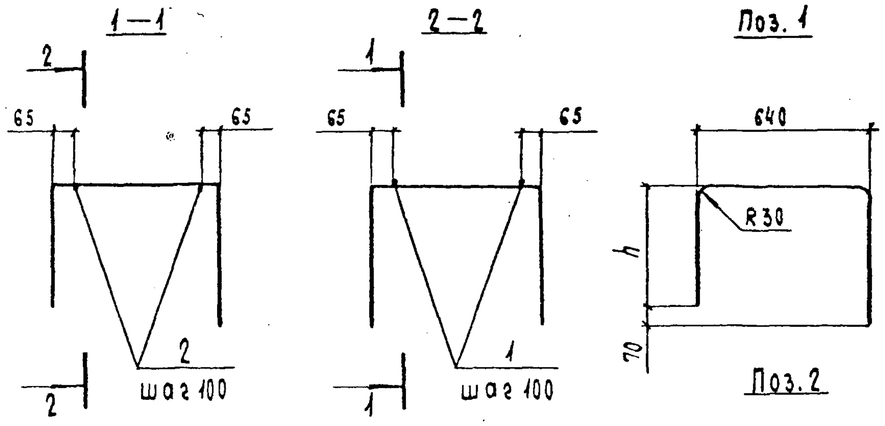

Размеры h и h_1 принимаются в зависимости от высоты подферменника (см. 3.503.1-95.1-1-01)

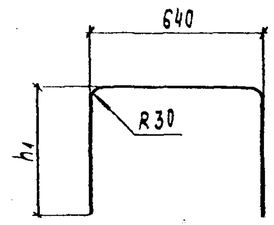

Формат	Зона	Позиция	Обозначение	Наименование	Кол.	Примечание
				Детали		
Б4		1		Ф10А-II ГОСТ 5781-82	6	
Б4		2		Ф10А-II ГОСТ 5781-82	6	
			Длина стержня переменная. Шаг изменения			
			длины - 20мм			

Нач. отд.	Брандин		
Н. контр.	Леднева		
Гл. спец. отд.	Дмитриевский		
ГИП	Кашлатова		
Вед. инж.	Кассель		
Вед. инж.	Серова		

3.503.1-95.1-1-22

Каркас пространственный КП 1

Стадия	Масса	Масштаб
Р	—	1:20
Лист	Листов 1	

ГИПРОТРАНСМОСТ

Взам. инв. № | Подпись и дата | Инв. № подл.

Формат А4

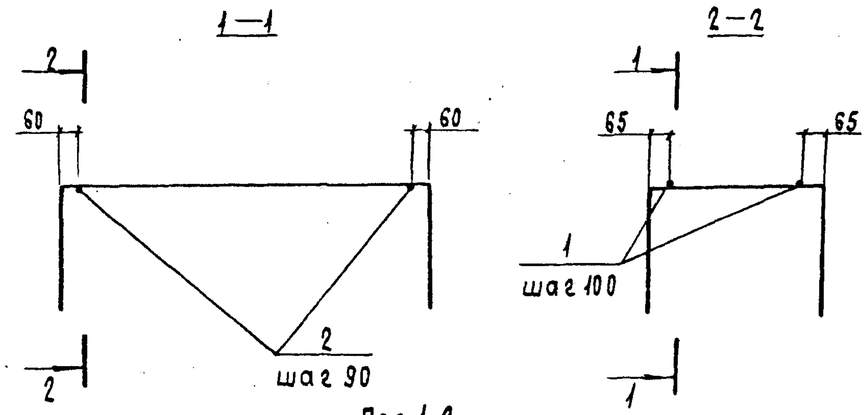

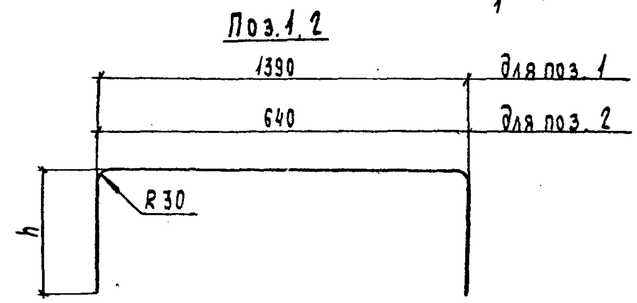

Размер h принимается в зависимости от высоты подферменника (см. 3.503.1-95.1-1-02)

Формат	Зона	Позиция	Обозначение	Наименование	Кол.	Примечание
				Детали		
Б4		1		Ф10А-II ГОСТ 5781-82	6	
Б4		2		Ф10А-II ГОСТ 5781-82	15	

Нач. отд.	Брандин		
Н. контр.	Леднева		
Гл. спец. отд.	Дмитриевский		
ГИП	Кашлатова		
Вед. инж.	Кассель		
Вед. инж.	Серова		

3.503.1-95.1-1-23

Каркас пространственный КП 2

Стадия	Масса	Масштаб
Р	—	1:20
Лист	Листов 1	

ГИПРОТРАНСМОСТ

Взам. инв. № | Подпись и дата | Инв. № подл.

Формат А4

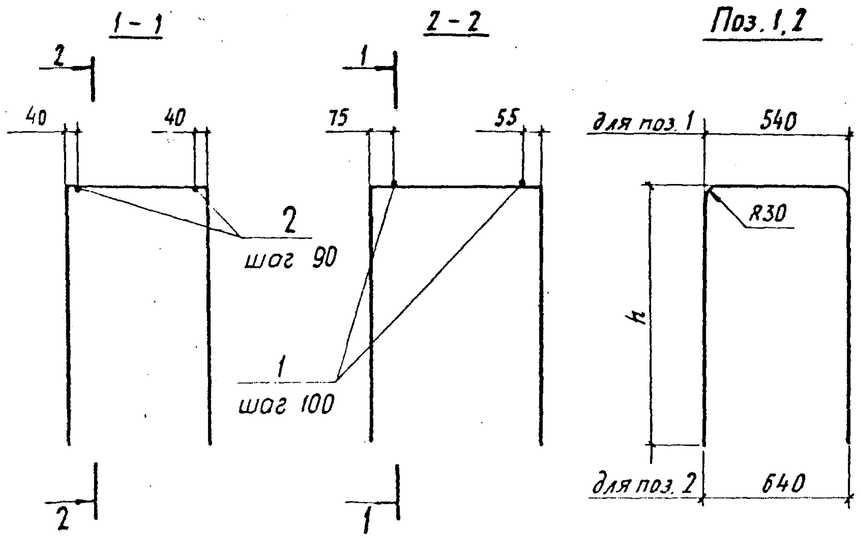

Размер h принимается в зависимости от общей высоты подферменника, равной сумме высот двух его частей (см. 3.503.1-95.1-1-02; 3.503.1-95.1-1-03)

Формат	Зона	Позиция	Обозначение	Наименование	Кол.	Примечание
				Детали		
Б4		1		⌀10 А-II ГОСТ 5781-82	6	
Б4		2		⌀10А-II ГОСТ 5781-82	6	

Нач. отд.	Арандин		
Н. контр.	Леднева		
Гл. спец. отд.	Дмитриевский		
ГИП	Кашлатова		
Вед. инж.	Кассель		
Инж. II кат.	Серова		

3.503.1-95.1-1-24

Каркас пространственный КП3

Стадия	Масса	Масштаб
Р	—	1:20
Лист	Листов 1	

Гипротрансмост

Взам. инв. № | Подпись и дата | Инв. № подл.

Формат А4

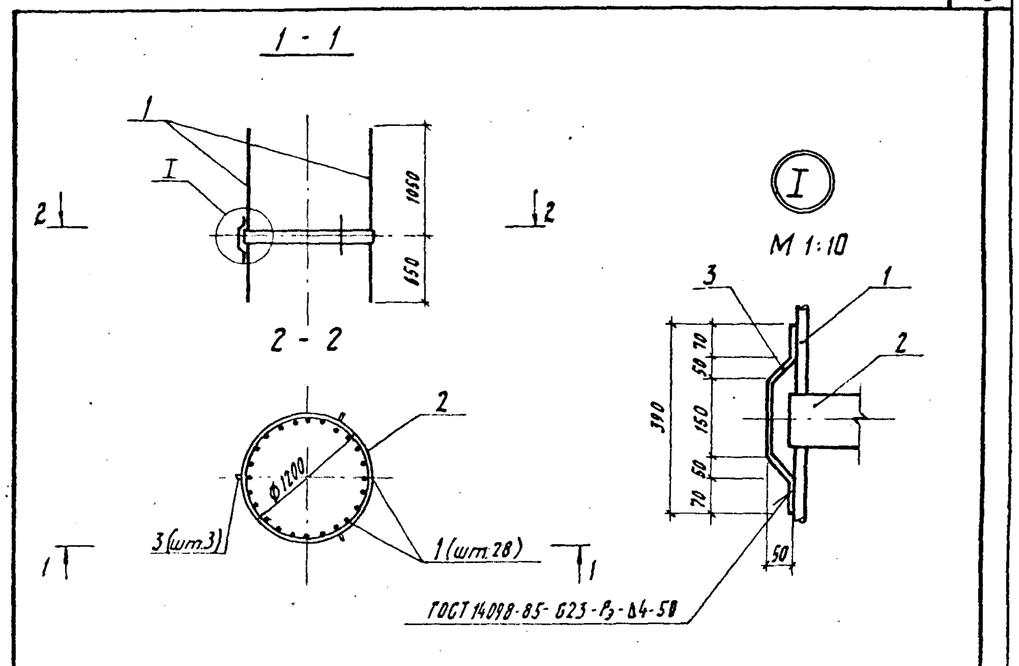

Формат	Зона	Поз	Обозначение	Наименование	Кол.	Примечание
				Детали		
Б4		1		⌀28 А-II ГОСТ 5781-82, ℓ = 1700 мм	28	8,21 кг
Б4		2		полоса 10×100 ГОСТ 103-76 / Ст3сп5-I ГОСТ 535-88		
				ℓ = 3770 мм	1	29,6 кг
Б4		3		полоса 8×60 ГОСТ 103-76 / Ст3сп5-I ГОСТ 535-88		
				ℓ = 440 мм	3	1,66 кг

Нач. отд.	Арандин		
Н. контр.	Леднева		
Гл. спец. отд.	Дмитриевский		
ГИП	Кашлатова		
Вед. инж.	Кассель		
Инж. II кат.	Мальгина		

3.503.1-95.1-1-25

Каркас пространственный КП4

Стадия	Масса	Масштаб
Р	264,5	1:50
Лист	Листов 1	

Гипротрансмост

Взам. инв. № | Подпись и дата | Инв. № подл.

1348/2 | 48

Формат А4

1 - 1

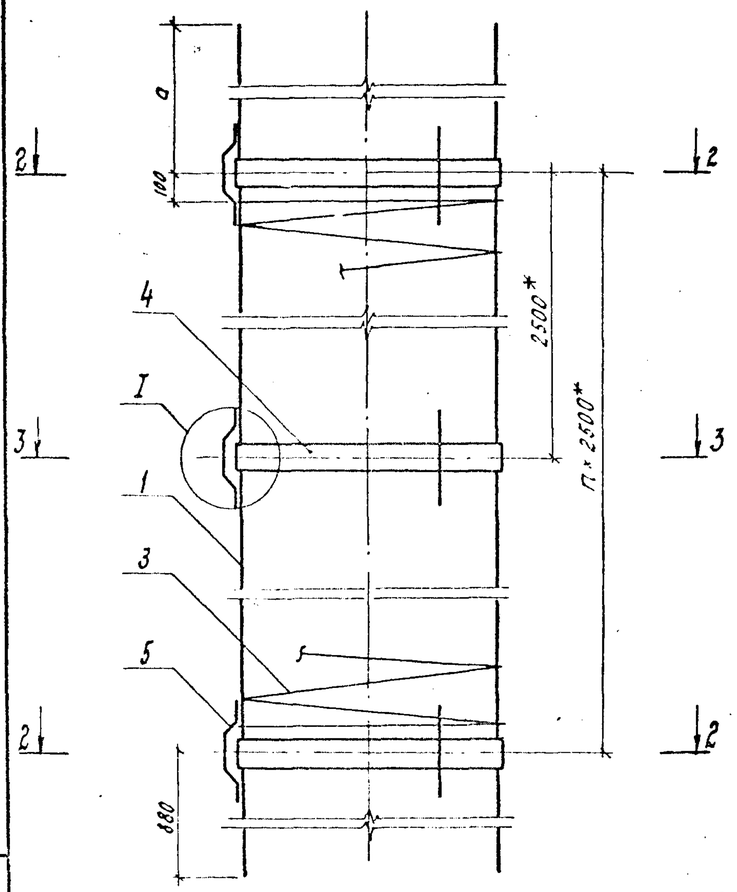

2-2

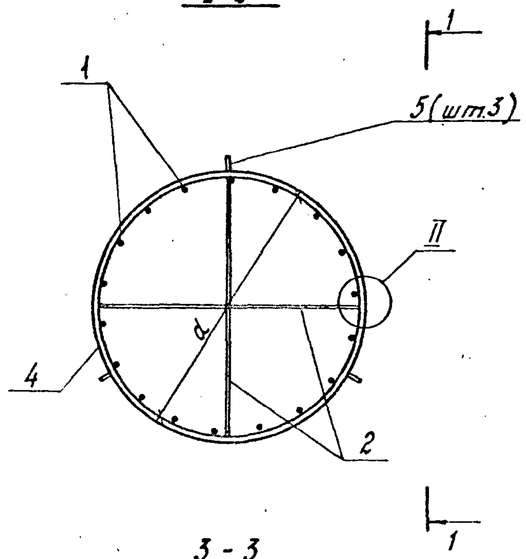

3 - 3

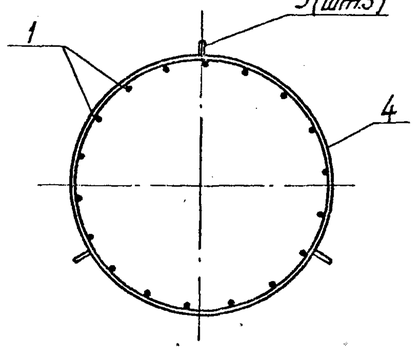

Поз. 2
M 1:20

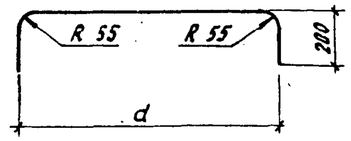

Поз. 3
M 1:50

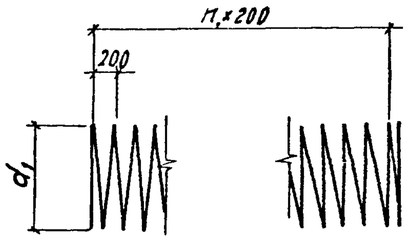

I
M 1:10

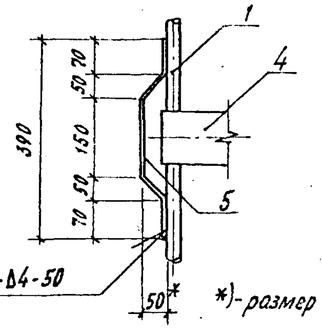

II
M 1:5

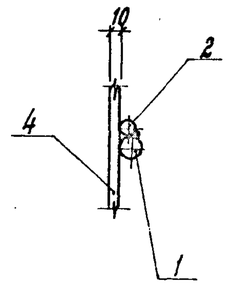

1. n и n_1 - зависят от длины каркаса бронабивной сваи
2. *)- размер в зависимости от длины каркаса может быть уменьшен

*)-размер уточняется при производстве работ

Обозначение	Марка	Размеры, мм		
		a	d	d_1
3.503.1-95.1-1-2Б	КП5	900	980	956
-01	КП6	1050		
-02	КП7			
-03	КП8	900	1280	1256
-04	КП9	950		

Нач.отд.	Арандин	
Н.контр.	Леднева	
Гл.спец.отд.	Дмитриевский	
ГИП	Кашлатова	
Вед.инж.	Кассель	
Инж.II кат	Мальгина	

3.503.1-95.1-1-2Б

Каркас пространственный КП (КП5 ... КП9)

Стадия	Масса	Масштаб
Р	см. табл.	—
Лист 1	Листов 2	

Гипротрансмост

Инв. № подл. | Подпись и дата | Взам. инв. №

1348/2 | 49

Формат А3

Формат	Зона	Поз.	Обозначение	Наименование	Кол.	Примечание
				3.503.1-95.1-1-26		
				Детали		
Б4		1		ф22А-II ГОСТ5781-82, ℓ=1000мм	20	
Б4		3		ф8А-I ГОСТ5781-82, ℓ=18000мм	1	на 1пм
				Материалы		
		2		ф16А-II ГОСТ5781-82 ℓ*=1330мм	0.67	м
		4		полоса 10×100 ГОСТ 103-76 / Ст3сп5-I ГОСТ535-88		
				ℓ*=3080мм	0.77	м
		5		полоса 8×60 ГОСТ 103-76 / Ст3сп5-I ГОСТ535-88		
				ℓ*=438мм	0.33	м
				3.503.1-95.1-1-26-01		
				Детали		
Б4		1		ф28А-II ГОСТ5781-82, ℓ=1000мм	20	
Б4		3		ф8А-I ГОСТ5781-82; ℓ=18000мм	1	на 1пм
				Материалы		
		2		ф16А-II ГОСТ5781-82, ℓ*=1330мм	0.67	м
		4		полоса 10×100 ГОСТ 103-76 / Ст3сп5-I ГОСТ535-88		
				ℓ*=3080мм	0.77	м
		5		полоса 8×60 ГОСТ 103-76 / Ст3сп5-I ГОСТ535-88		
				ℓ*=438мм	0.33	м
				3.503.1-95.1-1-26-02		
				Детали		
Б4		1		ф28А-II ГОСТ5781-82; ℓ=1000мм	30	
Б4		3		ф8А-I ГОСТ5781-82, ℓ=18000мм	1	на 1пм
				Материалы		
		2		ф16А-II ГОСТ5781-82, ℓ*=1330мм	0.67	м
		4		полоса 10×100 ГОСТ 103-76 / Ст3сп5-I ГОСТ535-88		

Формат	Зона	Поз.	Обозначение	Наименование	Кол.	Примечание
				ℓ*=3080мм	0.77	м
		5		полоса 8×80 ГОСТ 103-76 / Ст3сп5-I ГОСТ535-88		
				ℓ*=438мм	0.33	м
				3.503.1-95.1-1-26-03		
				Детали		
Б4		1		ф22А-II ГОСТ5781-82, ℓ=1000мм	22	
Б4		3		ф8А-I ГОСТ5781-82, ℓ=24000мм	1	на 1пм
				Материалы		
		2		ф16А-II ГОСТ5781-82, ℓ*=1630мм	0.82	м
		4		полоса 10×100 ГОСТ 103-76 / Ст3сп5-I ГОСТ535-88		
				ℓ*=4020мм	1.0	м
		5		полоса 8×60 ГОСТ 103-76 / Ст3сп5-I ГОСТ535-88		
				ℓ*=438мм	0.33	м
				3.503.1-95.1-1-26-04		
				Детали		
Б4		1		ф25А-II ГОСТ5781-82; ℓ=1000мм	26	
Б4		3		ф8А-I ГОСТ5781-82; ℓ=24000мм	1	на 1пм
				Материалы		
		2		ф16А-II ГОСТ5781-82, ℓ*=1630мм	0.82	м
		4		полоса 10×100 ГОСТ 103-76 / Ст3сп5-I ГОСТ535-88		
				ℓ*=4020мм	1.0	м
		5		полоса 8×60 ГОСТ 103-76 / Ст3сп5-I ГОСТ535-88		
				ℓ*=438мм	0.33	м

1. Спецификация дана на 1пм длины каркаса
2. *) - данный размер соответствует длине заготовки детали.

Инв. N подл. | Подпись и дата | Взам. инв. N

3.503.1-95.1-1-26 Лист 2

1348/2 50 Формат А3

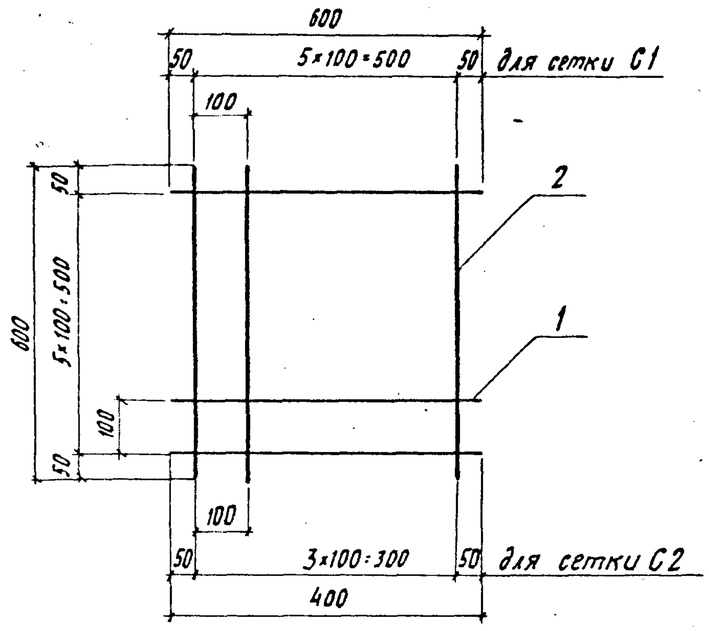

Формат	Зона	Позиция	Обозначение	Наименование	Кол.	Примечание
				Сетка С1		4,44 кг
				Детали		
Б4		1		Ф10А-II ГОСТ 5781-82, ℓ=600 мм	6	0,37 кг
Б4		2		Ф10А-II ГОСТ 5781-82, ℓ=600 мм	6	0,37 кг
				Сетка С2		2,98 кг
				Детали		
Б4		1		Ф10А-II ГОСТ 5781-82, ℓ=400 мм	6	0,25 кг
Б4		2		Ф10А-II ГОСТ 5781-82, ℓ=600 мм	4	0,37 кг

Взам. инв. № | Подпись и дата | Инв. № подл.

Нач. отд.	Драндин	
Н. контр.	Леднева	
Гл. спец. отд.	Дмитриевский	
ГИП	Кошлатова	
Вед. инж.	Кассель	
Вед. инж.	Серова	

3.503.1-95.1-1-27

Сетка С (С1, С2)

Стадия	Масса	Масштаб
Р	см. примеч.	1:10
Лист	Листов 1	

Гипротрансмост

Формат А4

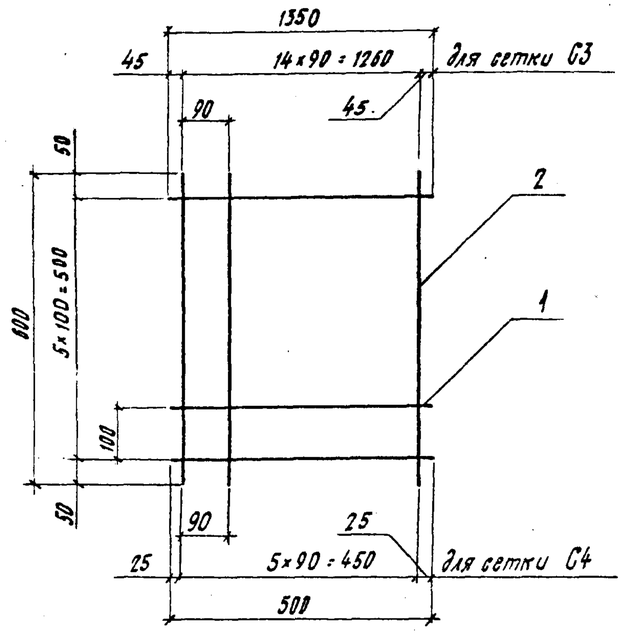

Формат	Зона	Позиция	Обозначение	Наименование	Кол.	Примечание
				Сетка С3		10,53 кг
				Детали		
Б4		1		Ф10А-II ГОСТ 5781-82, ℓ=1350 мм	6	0,83 кг
Б4		2		Ф10А-II ГОСТ 5781-82, ℓ=600 мм	15	0,37 кг
				Сетка С4		4,08 кг
				Детали		
Б4		1		Ф10А-II ГОСТ 5781-82, ℓ=500 мм	6	0,31 кг
Б4		2		Ф10А-II ГОСТ 5781-82, ℓ=600 мм	6	0,37 кг

Взам. инв. № | Подпись и дата | Инв. № подл.

Нач. отд.	Драндин	
Н. контр.	Леднева	
Гл. спец. отд.	Дмитриевский	
ГИП	Кошлатова	
Вед. инж.	Кассель	
Вед. инж.	Серова	

3.503.1-95.1-1-28

Сетка С (С3, С4)

Стадия	Масса	Масштаб
Р	см. примеч.	1:10
Лист	Листов 1	

Гипротрансмост

Формат А4

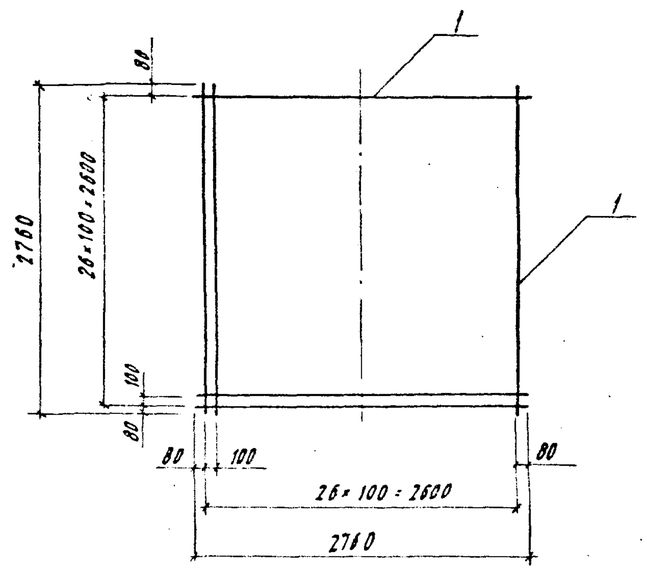

Формат	Зона	Поз.	Обозначение	Наименование	Кол.	Примечание
				Детали		
Б4		1		⌀12А-II ГОСТ 5781-82, ℓ=2760мм	54	2,46кг

Нач.отд.	Арандин		
Н.контр.	Лебнева		
Гл.спец.отд.	Дмитриевская		
ГИП	Кашлатова		
Вед.инж.	Кассель		
Инж.II кат.	Мальгина		

3.503.1-95.1-1-29

Сетка С5

Стадия	Масса	Масштаб
Р	132,7	1:50
Лист	Листов 1	

Гипротрансмост

Формат А4

Взам. инв.№ | Подпись и дата | Инв.№ подл.

Поз. 1, 2

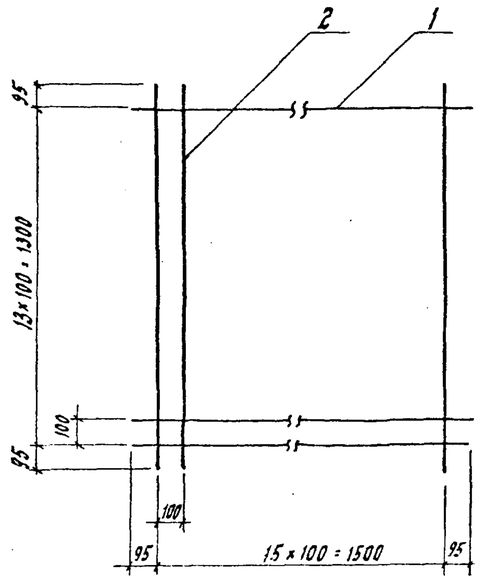

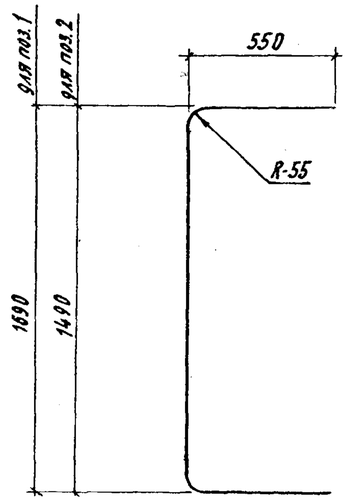

Формат	Зона	Поз.	Обозначение	Наименование	Кол	Примечание
				Детали		
Б4		1		⌀16А-II ГОСТ 5781-82, ℓ=2470мм	14	4,33 кг
Б4		2		⌀16А-II ГОСТ 5781-82, ℓ=2540мм	16	4,01 кг

Нач.отд.	Арандин		
Н.контр.	Лебнева		
Гл.спец.отд.	Дмитриевская		
ГИП	Кашлатова		
Вед.инж.	Кассель		
Инж.II кат.	Мальгина		

3.503.1-95.1-1-30

Сетка С6

Стадия	Масса	Масштаб
Р	124,8	1:20
Лист	Листов 1	

Гипротрансмост

Взам. инв.№ | Подпись и дата | Инв.№ подл.

Формат А4

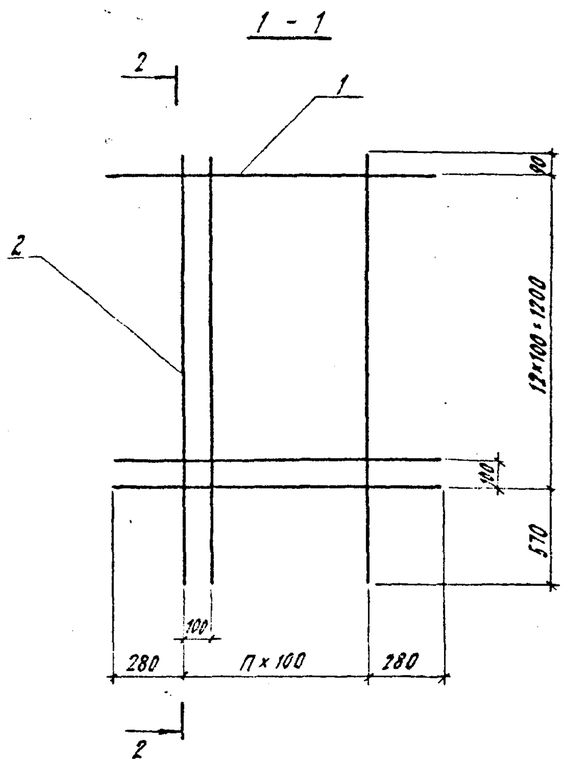

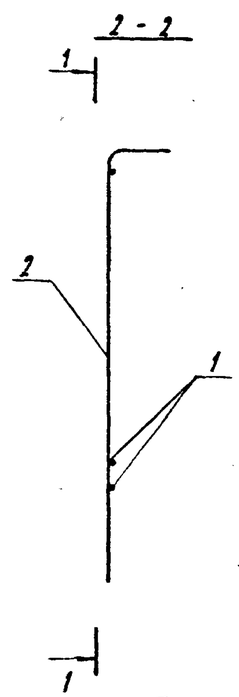

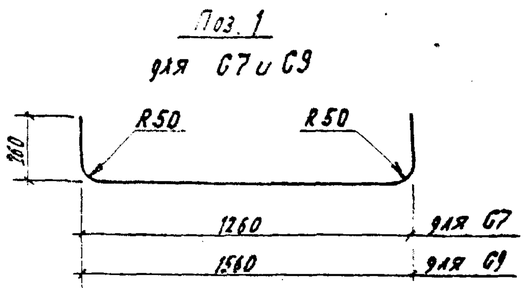

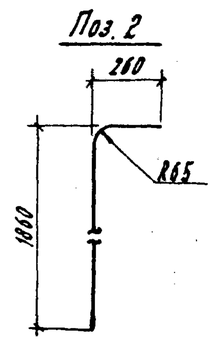

Обозначение	Марка	n, шт.	Масса, кг
3.503.1-95.1-1-31	С7	7	85.8
-01	С8	7	76.0
-02	С9	10	110.7
-03	С10	10	100.8

Спецификация					
Формат	Зона	Поз.	Обозначение	Наименование	Кол.	Примечание
				3.503.1-95.1-1-31		
				Детали		
БЧ		1		ф16А-II ГОСТ 5781-82, ℓ=1140 мм	13	2.75 кг
БЧ		2		ф22А-II ГОСТ 5781-82, ℓ=2100 мм	8	6.26 кг
				3.503.1-95.1-1-31-01		
				Детали		
БЧ		1		ф16А-II ГОСТ 5781-82, ℓ=1260 мм	13	1,99 кг
БЧ		2		ф22А-II ГОСТ 5781-82, ℓ=2100 мм	8	6,26 кг
				3.503.1-95.1-1-31-02		
				Детали		
БЧ		1		ф16А-II ГОСТ 5781-82, ℓ=2040 мм	13	3.22 кг
БЧ		2		ф22А-II ГОСТ 5781-82, ℓ=2100 мм	11	6,26 кг
				3.503.1-95.1-1-31-03		
				Детали		
БЧ		1		ф16А-II ГОСТ 5781-82, ℓ=1560 мм	13	2,46 кг
БЧ		2		ф22А-II ГОСТ 5781-82, ℓ=2100 мм	11	6,26 кг

Нач. отд.	Драндин	
Н. контр.	Леднева	
Гл. спец. отд.	Дмитриевский	
ГИП	Кашлатова	
Вед. инж.	Кассель	
Инж. I кат.	Мальгина	

3.503.1-95.1-1-31

Сетка С (С7... С10)

Стадия	Масса	Масштаб
Р	ст. табл.	1:20
Лист	Листов 1	

ГИПРОТРАНСМОСТ

Инв. № подл. | Подпись и дата | Взам. инв. №