АО «ЦНИИПромзданий»

ШИФР М25.13/98

ТРЕХСЛОЙНЫЕ ЖЕЛЕЗОБЕТОННЫЕ ПАНЕЛИ ДЛЯ СТЕН ОБЩЕСТВЕННЫХ ЗДАНИЙ

Выпуск 2

Арматурные и закладные изделия. Рабочие чертежи

Москва 1999

АО «ЦНИИПромзданий»

Проектная документация
сертифицирована
Сертификат соответствия
№ ГОСТ Р RU. 9048 С 00009

9048

ШИФР М25.13/98

ТРЕХСЛОЙНЫЕ ЖЕЛЕЗОБЕТОННЫЕ ПАНЕЛИ ДЛЯ СТЕН ОБЩЕСТВЕННЫХ ЗДАНИЙ

Выпуск 2

Арматурные и закладные изделия. Рабочие чертежи

Зам. генерального директора	С.М. Гликин
Зав. сектором	Г.М. Смилянский
Гл. инженер проекта	Л.М. Гадаева

Москва 1999

Обозначение документа	Наименование	Стр.
М25.13/98 - 2.ТТ	Технические требования	3
- 2.1	Сетки С1... С10	4
- 2.2	Сетки С11... С20	5
- 2.3	Сетки С21... С30	6
- 2.4	Сетки С31... С40	7
- 2.5	Сетки С41... С50	8
- 2.6	Сетки С51... С63	9
- 2.7	Сетки С64... С73	10
- 2.8	Сетки С74... С83	11
- 2.9	Сетки С84... С93	12
- 2.10	Сетки С94... С103	13
- 2.11	Сетки С104... С113	14
- 2.12	Сетки С114... С118	15
- 2.13	Сетки С119... С128	16
- 2.14	Сетки С128... С138	17
- 2.15	Сетки С139... С150	18
- 2.16	Сетки С151... С162	19
- 2.17	Сетки С163... С174	20
- 2.18	Сетки С175... С179	21
М 25.13/98 - 2.19	Сетки С180... С184	22
- 2.19А	Сетки С185... С192	22а
- 2.20	Каркасы КР1... КР10	23
- 2.21	Каркасы КР11... КР18	24
- 2.22	Каркасы КР19... КР25	25
- 2.23	Каркасы КР26... КР33	26
- 2.24	Каркасы КР40... КР43	27
- 2.25	Петли П1... П6. Гибкая связь К35	28
- 2.26	Закладные изделия М1, М4... М6; М1-1	29
- 2.27	Закладные изделия М2, М3	30

Изм	Кол.уч	Лист	№ док	Подпись	Дата	М25.13/98 -2		
Зав. отделом		Смилянский				Содержание	Стадия	Лист	Листов
Гл. арх. проекта		Гузеева					Р		1
Гл. инж. проекта		Гадаева					АО ЦНИИПРОМЗДАНИЙ		
Н. контр.		Лукашевич							

1. ОБЩИЕ ДАННЫЕ

1.1. В выпуске приведены рабочие чертежи арматурных и закладных изделий трехслойных железобетонных панелей.

1.2. Каркасы и сетки изготавливаются из стержневой арматуры класса А-III ГОСТ 5781-82* и арматурной проволоки Ø 5 мм класса Вр-I ГОСТ 6727-80*.

1.3. Монтажные петли выполняются из стали класса А-I марок Ст3сп2 и Ст3пс2. При возможности монтажа при температуре ниже минус 40^0 С сталь Ст3пс2 не применяется.

1.4. Закладные изделия выполняются с применением листовой (ГОСТ 103-76*, ГОСТ 82-70* или ГОСТ 19903-74*) и уголковой (ГОСТ 8509-93) стали марки Ст3кп2 или Ст3пс2 по ГОСТ 380-88 в соответствии с указаниями табл. 50 главы СНиП П-23-81* и ГОСТ 16350 «Климат СССР».

2. ИЗГОТОВЛЕНИЕ АРМАТУРНЫХ И ЗАКЛАДНЫХ ИЗДЕЛИЙ

2.1. Изготовление арматурных и закладных изделий с соблюдением требований ГОСТ 10922-75 «Арматурные изделия и закладные детали, сварные для железобетонных конструкций. Технические требования и методы испытаний». Все соединения выполнять в соответствии с ГОСТ 14098-91.

2.2. Поперечные стержни контурных каркасов и П-образные гибкие связи, в соответствии с требованиями п. 2.41 и 2.45 главы СНиП 2.03.11-85, должны быть защищены, горячим цинкованием или цинкосиликатным покрытием слоем 50 мкм или гальваническим способом слоем не менее 20 мкм; допускается защита от коррозии цинковым напылением толщиной не менее 50 мкм. Возможно также их выполнение из коррозионно-стойкой стали. Концы П-образных шпилек в этом случае должны иметь волнистую форму для обеспечения их анкеровки в бетоне.

2.3. Закладные изделия должны защищаться лакокрасочными покрытиями или металлизацией.

						М25.13/98-2.ТТ		
Изм	Кол.уч	Лист	№ док	Подпись	Дата			
Зав. отделом.		Смилянский			2.4	Технические требования	Стадия	Лист	Листов
Гл. арх. проекта		Гусева					Р		1
Гл. инж. проекта		Гадаева					АО ЦНИИПРОМЗДАНИЙ		
Н. контр.		Лукашевич							

С1 ; С3 ; С5

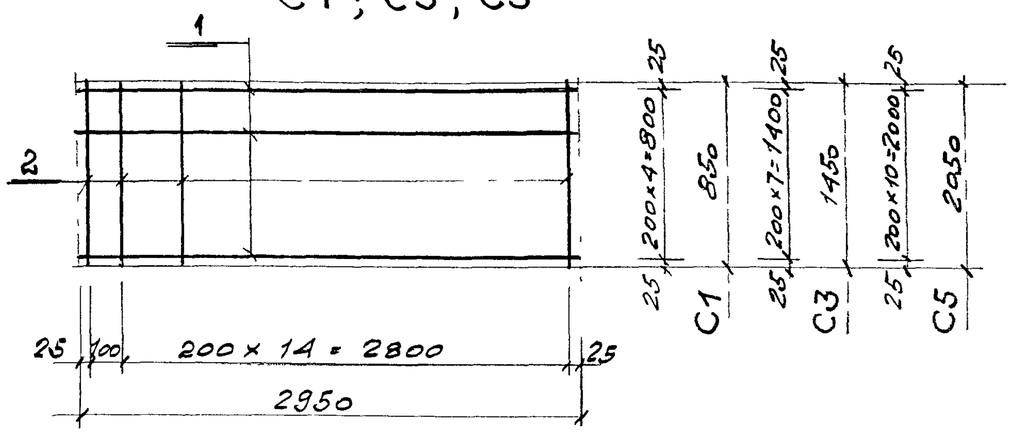

С2 ; С4

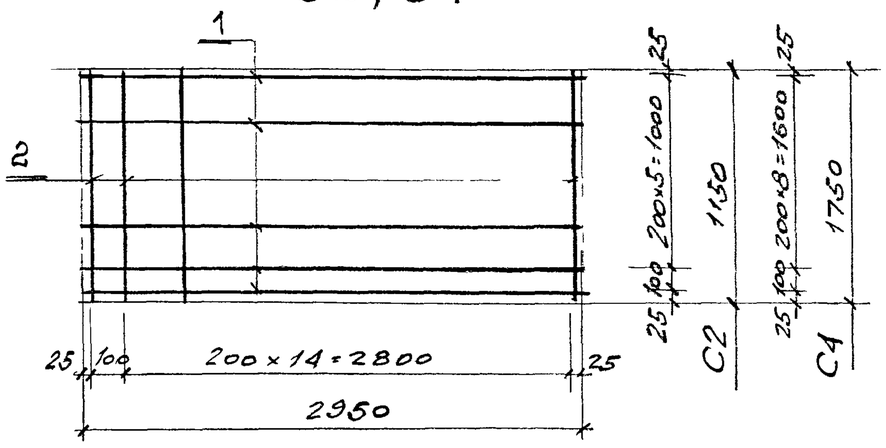

С6 ... С10

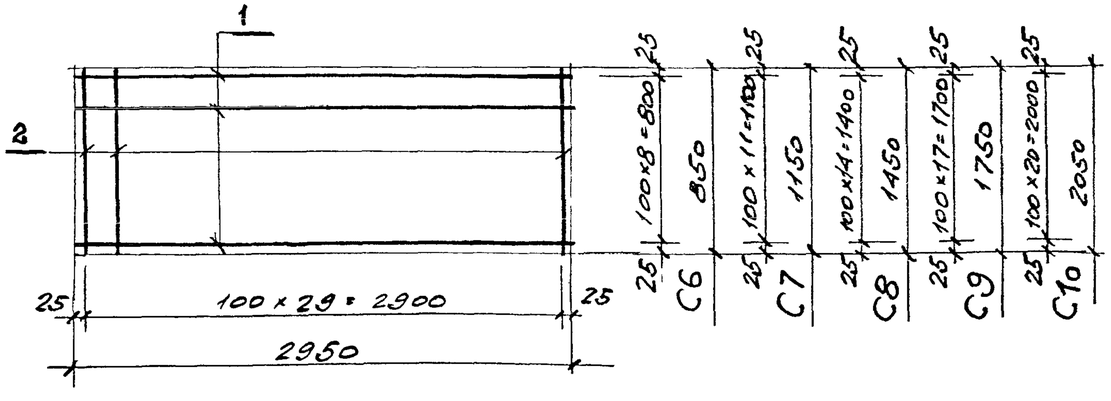

Марка изделия	Поз.	Сечение	Длина, мм	Кол, шт	Масса, кг		
					Поз	Общ.	Извел.
С1	1	ф 5 Вр I	2950	5	0,46	2,3	4,4
	2	— " —	850	16	0,13	2,08	
С2	1	— " —	2950	7	0,46	3,22	6,1
	2	— " —	1150	16	0,18	2,88	
С3	1	— " —	2950	8	0,46	3,68	7,4
	2	— " —	1450	16	0,23	3,68	
С4	1	— " —	2950	10	0,46	4,6	9,0
	2	— " —	1750	16	0,27	4,32	
С5	1	— " —	2950	11	0,46	5,06	10,2
	2	— " —	2050	16	0,32	5,12	
С6	1	— " —	2950	9	0,46	4,14	8,1
	2	— " —	850	30	0,13	3,9	
С7	1	— " —	2950	12	0,46	5,52	11,0
	2	— " —	1150	30	0,18	5,40	
С8	1	— " —	2950	15	0,46	6,9	14,0
	2	— " —	1450	30	0,23	6,9	
С9	1	— " —	2950	18	0,46	8,28	16,4
	2	— " —	1750	30	0,27	8,1	
С10	1	— " —	2950	21	0,46	9,66	19,3
	2	— " —	2050	30	0,32	9,6	

Арматура класса Вр-I по ГОСТ 6727-80*

Изм	Кол уч	Лист	№ док	Подпись	Дата
Зав отделом		Смилянский			
Гл арх проекта		Гузеева			
Гл инж. проекта		Гадаева			
Н контр		Лукашевич			

М25.13/98 - 2.1

Сетки С1...С10

Стадия	Лист	Листов
Р		1

АО ЦНИИПРОМЗДАНИЙ

С11; С13; С15

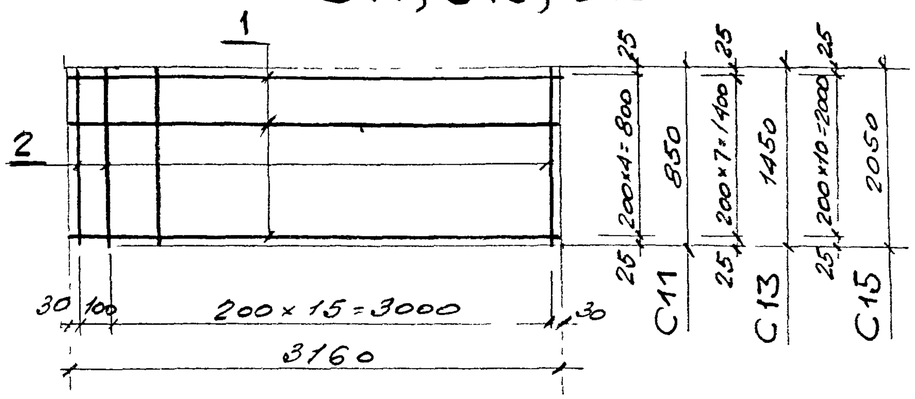

С12; С14

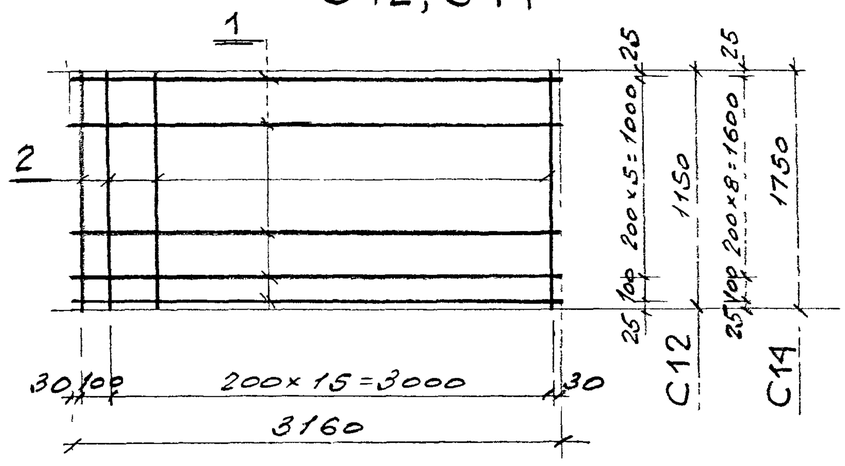

С16 ... С20

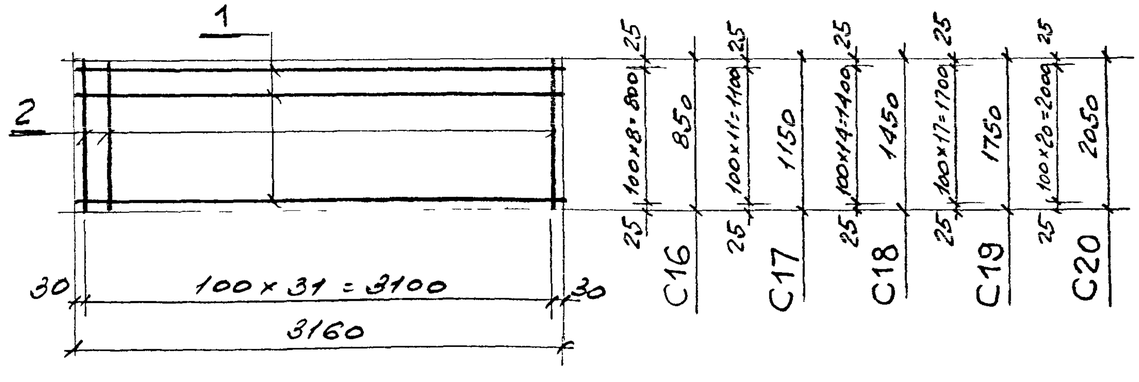

Марка изделия	Поз.	Сечение	Длина, мм	Кол., шт.	Масса, кг		
					Поз	Общ.	издел.
С11	1	Ф5ВрI	3160	5	0,49	2,45	4,7
	2	— " —	850	17	0,13	2,21	
С12	1	— " —	3160	7	0,49	3,43	6,5
	2	— " —	1150	17	0,18	3,06	
С13	1	— " —	3160	8	0,49	3,92	7,9
	2	— " —	1450	17	0,23	3,91	
С14	1	— " —	3160	10	0,49	4,9	9,5
	2	— " —	1750	17	0,27	4,59	
С15	1	— " —	3160	11	0,49	5,39	10,9
	2	— " —	2050	17	0,32	5,44	
С16	1	— " —	3160	9	0,49	4,41	8,6
	2	— " —	850	32	0,13	4,16	
С17	1	— " —	3160	12	0,49	5,88	11,7
	2	— " —	1150	32	0,18	5,76	
С18	1	— " —	3160	15	0,49	7,35	14,7
	2	— " —	1450	32	0,23	7,36	
С19	1	— " —	3160	18	0,49	8,82	17,5
	2	— " —	1750	32	0,27	8,64	
С20	1	— " —	3160	21	0,49	10,29	20,6
	2	— " —	2050	32	0,32	10,24	

Арматура класса ВрI по ГОСТ 6727-80*

Изм	Кол уч	Лист	№ док	Подпись	Дата
Зав отделом		Смилянский			
Гл. арх. проекта		Гузеева			
Гл. инж. проекта		Гадаева			
Н контр		Лукашевич			

М25.13/98 - 2.2

СеткиС11...С20

Стадия	Лист	Листов
Р		1

АО ЦНИИПРОМЗДАНИЙ

С21; С23; С25

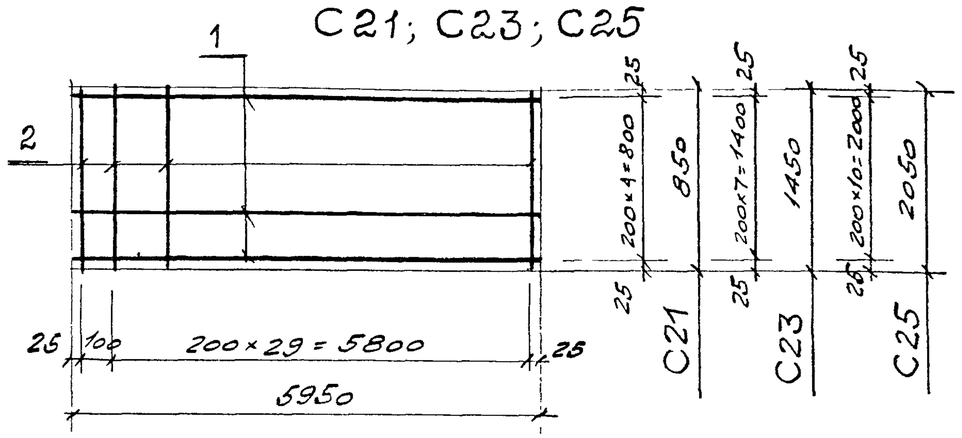

С22; С24

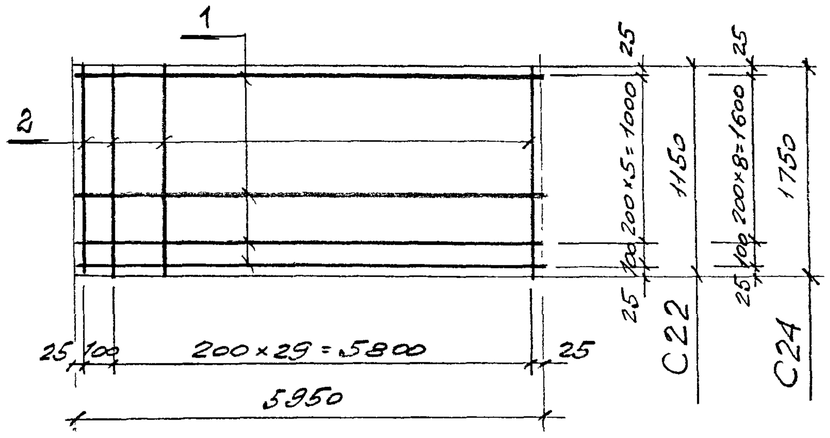

С26 ... С30

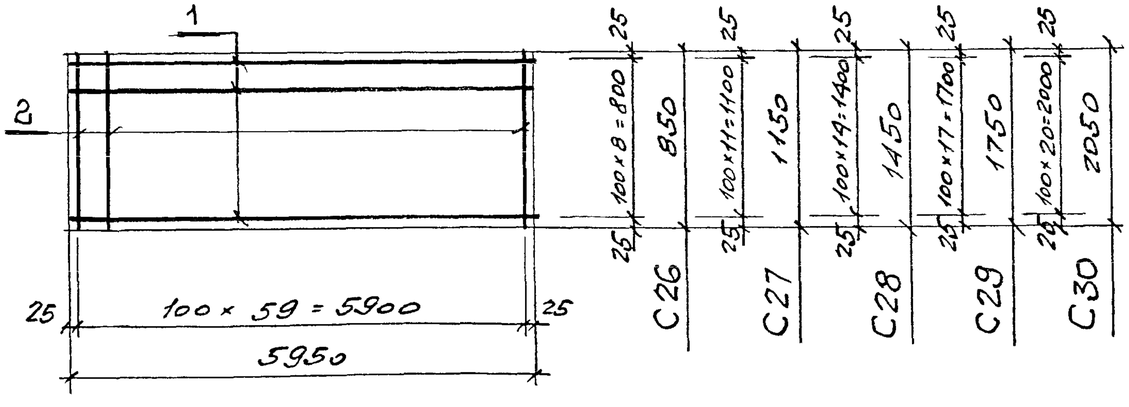

Марка изделия	Поз.	Сечение	Длина, мм	Кол., шт.	Масса, кг		
					поз.	общ.	изд.
С21	1	Ф 8 АIII	5950	5	2,35	11,75	15,8
	2	Ф 5 ВрI	850	31	0,13	4,03	
С22	1	Ф 8 АIII	5950	7	2,35	16,45	22,1
	2	Ф 5 ВрI	1150	31	0,18	5,58	
С23	1	Ф 8 АIII	5950	8	2,35	18,8	26,0
	2	Ф 5 ВрI	1450	31	0,23	7,13	
С24	1	Ф 8 АIII	5950	10	2,35	23,5	31,9
	2	Ф 5 ВрI	1750	31	0,27	8,37	
С25	1	Ф 8 АIII	5950	11	2,35	25,85	35,8
	2	Ф 5 ВрI	2050	31	0,32	9,92	
С26	1	Ф 5 ВрI	5950	9	0,92	8,28	16,1
	2	— " —	850	60	0,13	7,8	
С27	1	— " —	5950	12	0,92	11,04	21,9
	2	— " —	1150	60	0,18	10,8	
С28	1	— " —	5950	15	0,92	13,8	28,0
	2	— " —	1450	60	0,23	13,8	
С29	1	— " —	5950	18	0,92	16,56	32,8
	2	— " —	1750	60	0,27	16,2	
С30	1	— " —	5950	21	0,92	19,32	38,6
	2	— " —	2050	60	0,32	19,2	

Арматура класса АIII по ГОСТ 5781-82*
Арматура класса ВрI по ГОСТ 6727-80*

Изм	Кол.уч	Лист	№ док	Подпись	Дата
Зав отделом.		Смилянский			
Гл. арх. проекта		Гузеева			
Гл. инж. проекта		Гадаева			
Н. контр		Лукашевич			

М25.13/98 - 2.3

Сетки С21...С30

Стадия	Лист	Листов
Р		1

АО ЦНИИПРОМЗДАНИЙ

С31 ; С33 ; С35

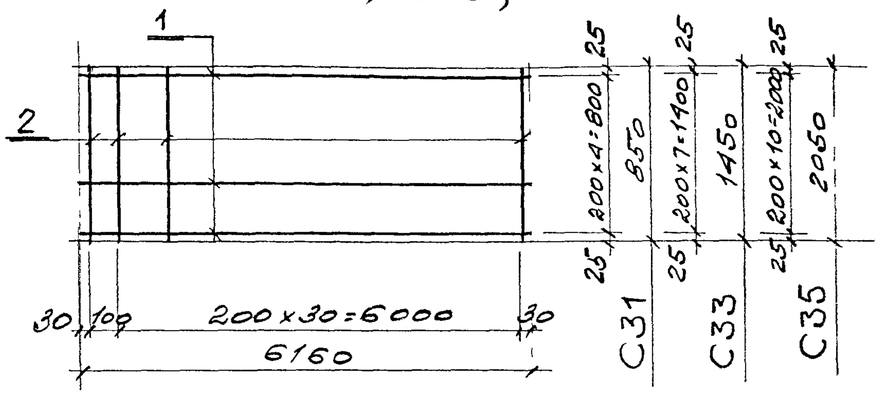

С32 ; С34

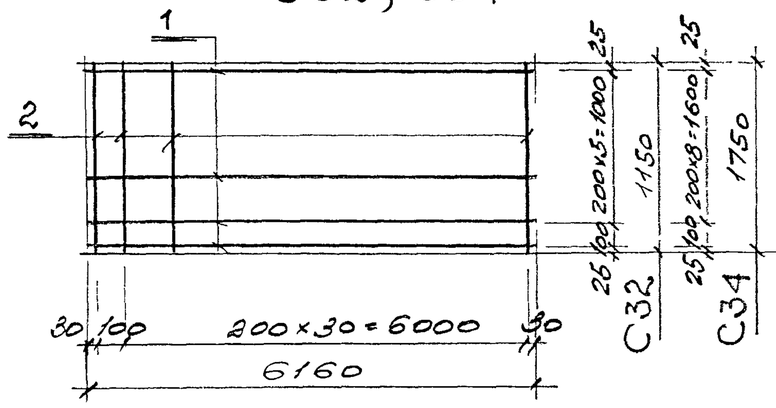

С36... С40

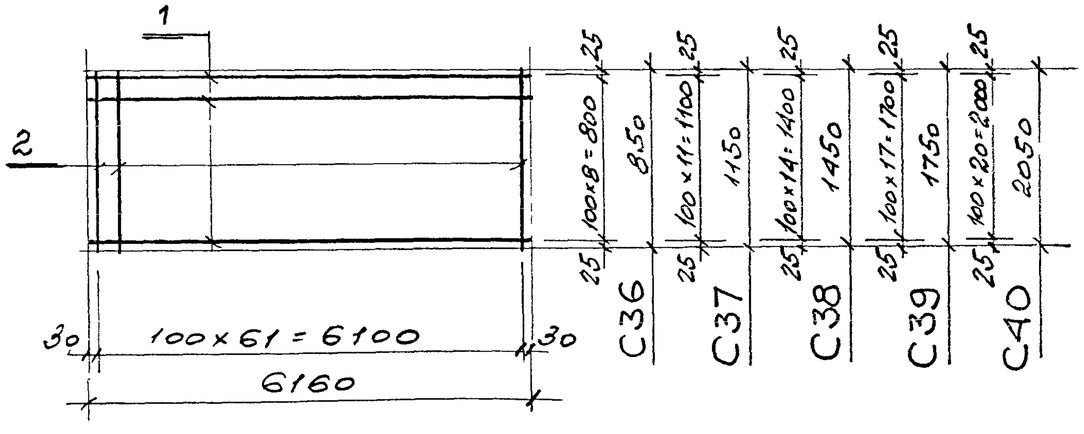

Марка изделия	Поз	Сечение	Длина, мм	Кол., шт.	Масса, кг поз.	Масса, кг общ.	Масса, кг изд.
С31	1	⌀8 АIII	6160	5	2,44	12,2	16,4
	2	⌀5 ВрI	850	32	0,13	4,16	
С32	1	⌀8 АIII	6160	7	2,44	17,08	22,9
	2	⌀5 ВрI	1150	32	0,18	5,76	
С33	1	⌀8 АIII	6160	8	2,44	19,52	26,9
	2	⌀5 ВрI	1450	32	0,23	7,36	
С34	1	⌀8 АIII	6160	10	2,44	24,4	33,1
	2	⌀5 ВрI	1750	32	0,27	8,64	
С35	1	⌀8 АIII	6160	11	2,44	26,84	37,1
	2	⌀5 ВрI	2050	32	0,32	10,24	
С36	1	⌀5 ВрI	6160	9	0,95	8,55	16,6
	2	— " —	850	62	0,13	8,06	
С37	1	— " —	6160	12	0,95	11,4	22,6
	2	— " —	1150	62	0,18	11,16	
С38	1	— " —	6160	15	0,95	14,25	28,5
	2	— " —	1450	62	0,23	14,26	
С39	1	— " —	6160	18	0,95	17,1	33,9
	2	— " —	1750	62	0,27	16,74	
С40	1	— " —	6160	21	0,95	19,95	39,8
	2	— " —	2050	62	0,32	19,84	

Арматура класса АIII по ГОСТ 5781-82*
Арматура класса ВрI по ГОСТ 6727-80*

Изм	Кол.уч	Лист	№ док	Подпись	Дата	М25.13/98 - 2.4		
Зав отделом		Смилянский				Сетки С31... С40	Стадия	Лист	Листов
Гл. арх. проекта		Гузеева					Р		1
Гл. инж. проекта		Гадаева					АО ЦНИИПРОМЗДАНИЙ		
Н. контр.		Лукашевич							

С41; С43; С45

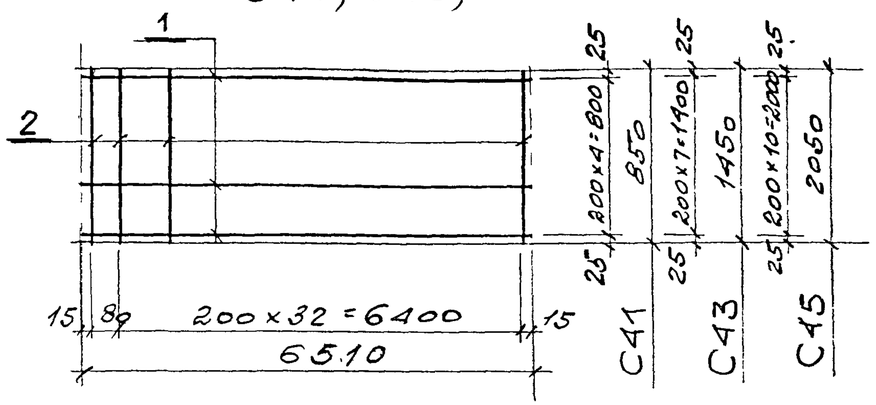

С42; С44

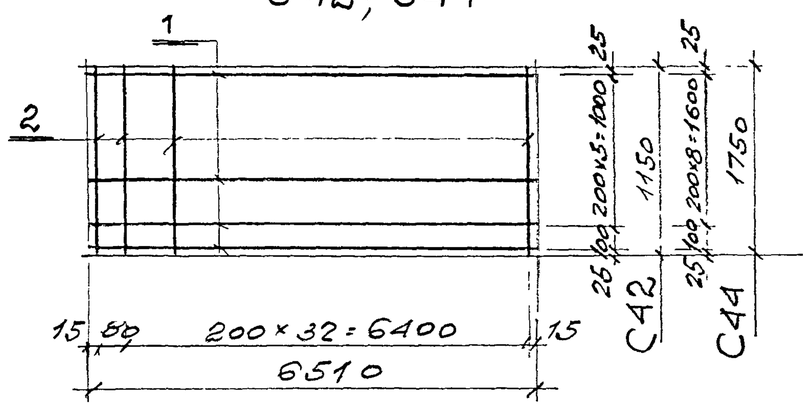

С46...С50

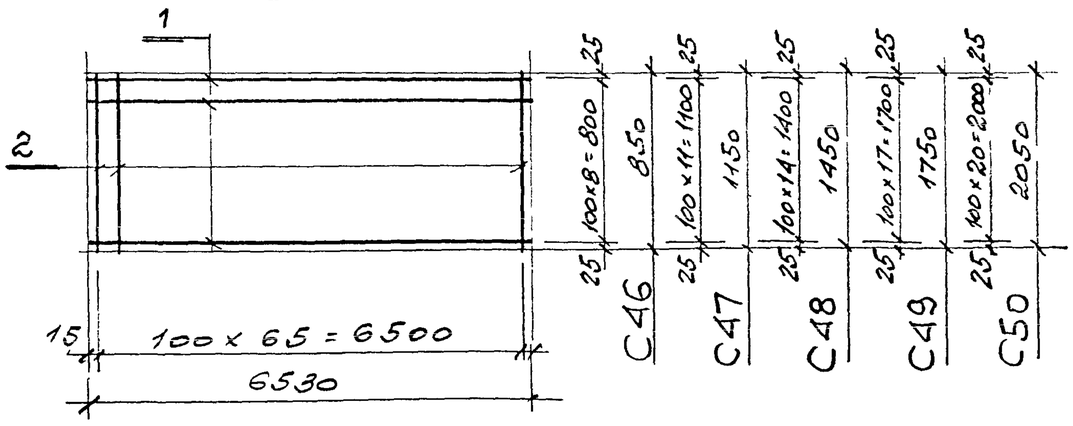

Марка изделия	Поз	Сечение	Длина, мм	Кол., шт.	Масса, кг поз.	Масса, кг общ.	Масса, кг изд.
С41	1	Ф8АIII	6510	5	2,58	12,9	17,4
	2	Ф5ВрI	850	34	0,13	4,42	
С42	1	Ф8АIII	6510	7	2,58	18,06	24,2
	2	Ф5ВрI	1150	34	0,18	6,12	
С43	1	Ф8АIII	6510	8	2,58	20,64	28,5
	2	Ф5ВрI	1450	34	0,23	7,82	
С44	1	Ф8АIII	6510	10	2,58	25,8	35,0
	2	Ф5ВрI	1750	34	0,27	9,18	
С45	1	Ф8АIII	6510	11	2,58	28,38	39,3
	2	Ф5ВрI	2050	34	0,32	10,88	
С46	1	Ф5ВрI	6530	9	1,01	9,09	17,7
	2	—"—	850	66	0,13	8,58	
С47	1	—"—	6530	12	1,01	12,12	24,0
	2	—"—	1150	66	0,18	11,88	
С48	1	—"—	6530	15	1,01	15,15	30,4
	2	—"—	1450	66	0,23	15,18	
С49	1	—"—	6530	18	1,01	18,18	36,0
	2	—"—	1750	66	0,27	17,82	
С50	1	—"—	6530	21	1,01	21,21	42,4
	2	—"—	2050	66	0,32	21,12	

Арматура класса АIII по ГОСТ 5781-82*
Арматура класса ВрI по ГОСТ 6727-80*

Изм	Кол.уч	Лист	№ док	Подпись	Дата
Зав отделом		Смилянский			
Гл арх проекта		Гутеева			
Гл инж. проекта		Гадаева			
Н контр		Лукашевич			

М25.13/98 - 2.5

Сетки С41...С50

Стадия	Лист	Листов
Р		1

АО ЦНИИПРОМЗДАНИЙ

С51; С53; С55

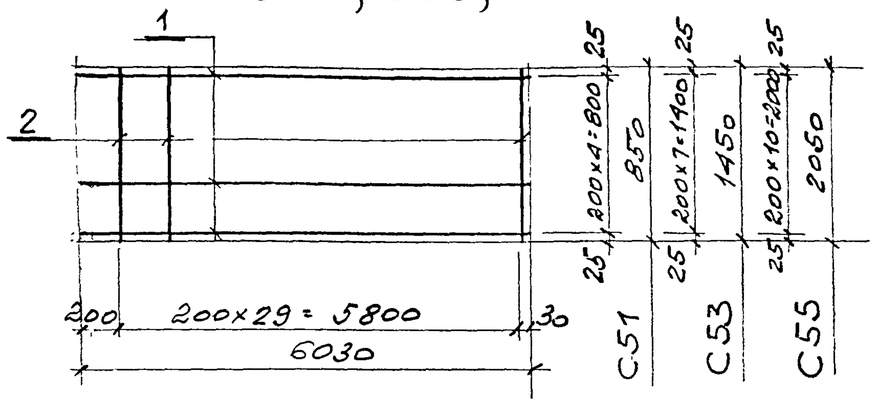

С52; С54

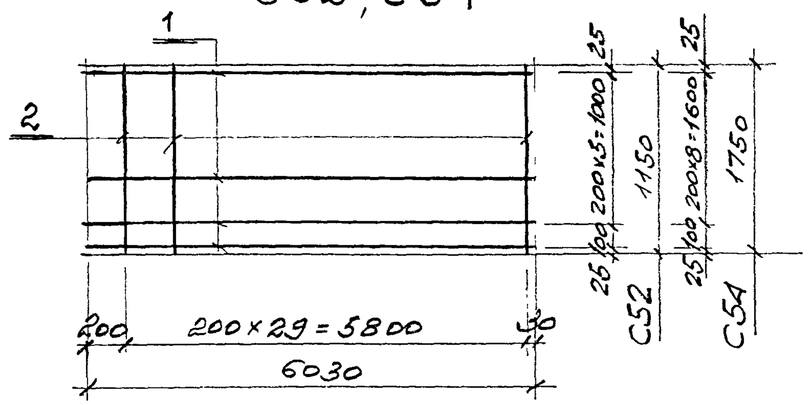

С56 ... С63

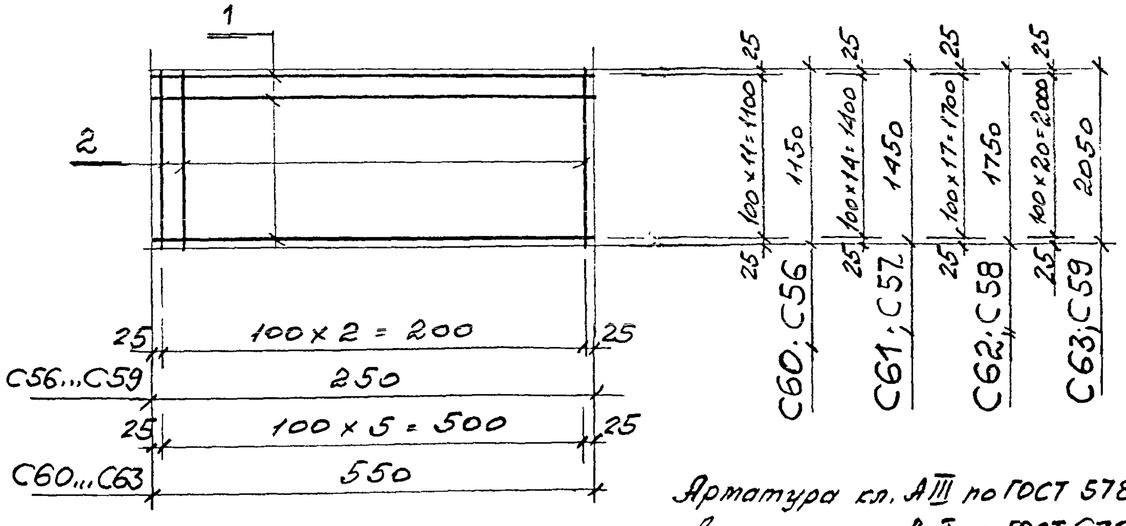

Арматура кл. AIII по ГОСТ 5781-82*
Арматура кл. BpI по ГОСТ 6727-80*

Марка изделия	Поз	Сечение	Длина, мм	Кол., шт.	Масса, кг поз.	Масса, кг общ.	Масса, кг изд.
С51	1	⌀8 AIII	6030	5	2,38	11,9	15,8
	2	⌀5 BpI	850	30	0,13	3,9	
С52	1	⌀8 AIII	6030	7	2,38	16,66	22,1
	2	⌀5 BpI	1150	30	0,18	5,4	
С53	1	⌀8 AIII	6030	8	2,38	19,04	26,0
	2	⌀5 BpI	1450	30	0,23	6,9	
С54	1	⌀8 AIII	6030	10	2,38	23,8	31,9
	2	⌀5 BpI	1750	30	0,27	8,1	
С55	1	⌀8 AIII	6030	11	2,38	26,18	35,8
	2	⌀5 BpI	2050	30	0,32	9,6	
С56	1	⌀5 BpI	250	12	0,04	0,48	1,05
	2	— // —	1150	3	0,18	0,54	
С57	1	— // —	250	15	0,04	0,6	1,3
	2	— // —	1450	3	0,23	0,69	
С58	1	— // —	250	18	0,04	0,72	1,6
	2	— // —	1750	3	0,27	0,81	
С59	1	— // —	250	21	0,04	0,84	1,8
	2	— // —	2050	3	0,32	0,96	
С60	1	— // —	550	12	0,09	1,08	2,2
	2	— // —	1150	6	0,18	1,08	
С61	1	— // —	550	15	0,09	1,35	2,8
	2	— // —	1450	6	0,23	1,38	
С62	1	— // —	550	18	0,09	1,62	3,3
	2	— // —	1750	6	0,27	1,62	
С63	1	— // —	550	21	0,09	1,89	3,8
	2	— // —	2050	6	0,32	1,92	

Изм	Кол.уч	Лист	№ док	Подпись	Дата
Зав. отделом.		Смилянский			
Гл. арх. проекта		Гузеева			
Гл. инж. проекта		Гадаева			
Н. контр		Лукашевич			

М25.13/98 - 2.6

Сетки С51...С63

Стадия	Лист	Листов
Р		1

АО ЦНИИПРОМЗДАНИЙ

С 64; С 66; С 68

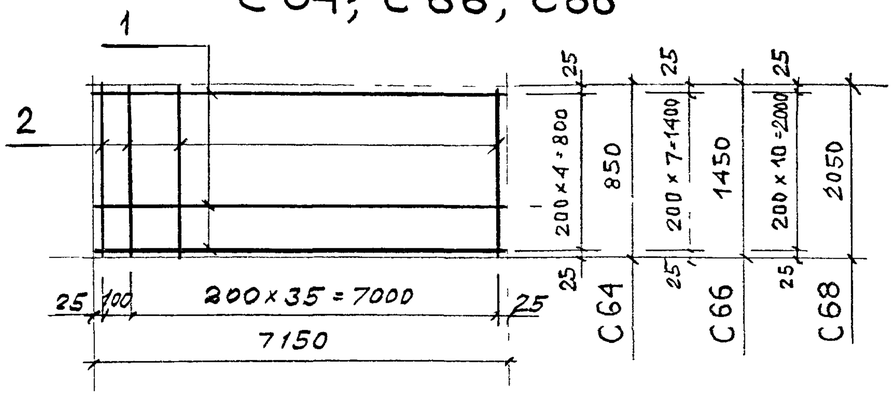

С 65 ; С 67

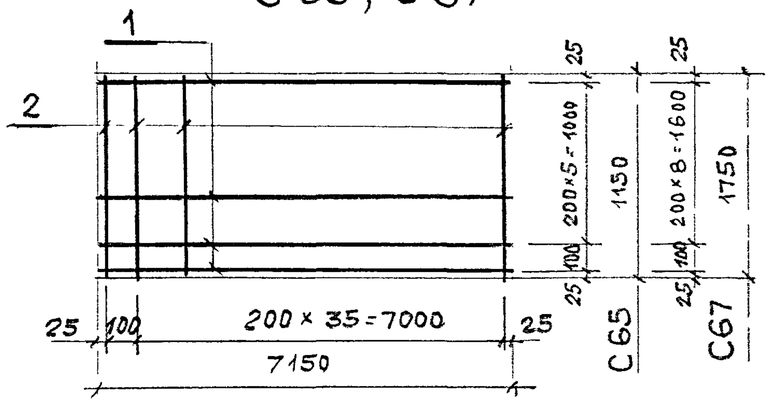

С 69 ... С 73

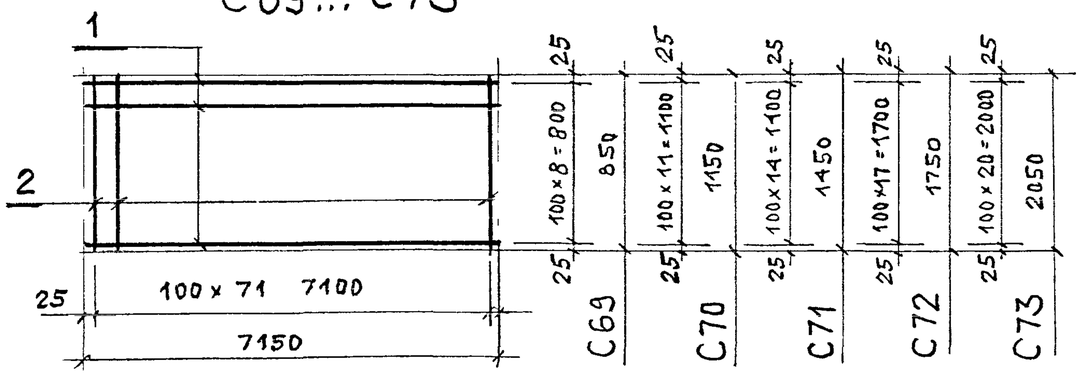

Марка изделия	Поз.	Сечение	Длина, мм	Кол., шт.	Масса, кг		
					поз.	общ.	изд.
С 64	1	Ф 10 А III	7150	5	4,41	22,1	26,9
	2	Ф 5 Вр I	850	37	0,13	4,8	
С 65	1	Ф 10 А III	7150	7	4,41	30,87	37,6
	2	Ф 5 Вр I	1150	37	0,18	6,66	
С 66	1	Ф 10 А III	7150	8	4,41	35,28	43,8
	2	Ф 5 Вр I	1450	37	0,23	8,51	
С 67	1	Ф 8 А III	7150	10	2,83	28,3	38,3
	2	Ф 5 Вр I	1750	37	0,27	9,99	
С 68	1	Ф 8 А III	7150	11	2,83	31,13	43,0
	2	Ф 5 Вр I	2050	37	0,32	11,84	
С 69	1	Ф 5 Вр I	7150	9	1,1	9,9	19,3
	2	—"—	850	72	0,13	9,36	
С 70	1	—"—	7150	12	1,1	13,2	26,2
	2	—"—	1150	72	0,18	12,96	
С 71	1	—"—	7150	15	1,1	16,5	33,1
	2	—"—	1450	72	0,23	16,56	
С 72	1	—"—	7150	18	1,1	19,8	39,3
	2	—"—	1750	72	0,27	19,44	
С 73	1	—"—	7150	21	1,1	23,1	46,2
	2	—"—	2050	72	0,32	23,04	

Арматура класса А III по ГОСТ 5781-82*
Арматура класса Вр I по ГОСТ 6727-80*

Изм	Кол уч	Лист	№ док	Подпись	Дата
Зав отделом		Смилянский			
Гл. арх. проекта		Гузеева			
Гл инж. проекта		Гадаева			
Н контр		Лукашевич			

М25.13/98 - 2.7

Сетки С64...С73

Стадия	Лист	Листов
Р		1

АО ЦНИИПРОМЗДАНИЙ

С74 ; С76 ; С78

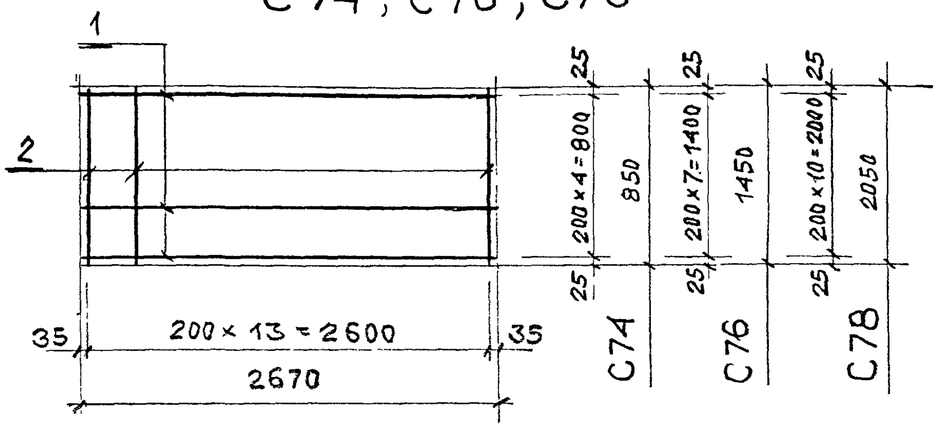

С75 ; С77

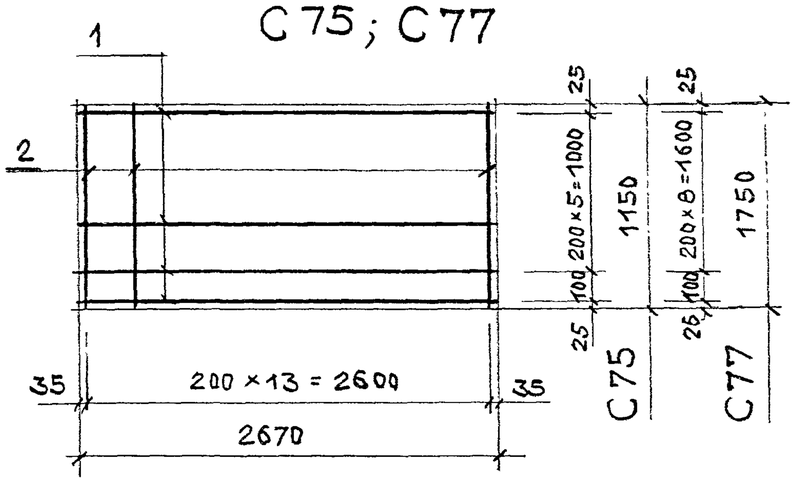

С79 ... С83

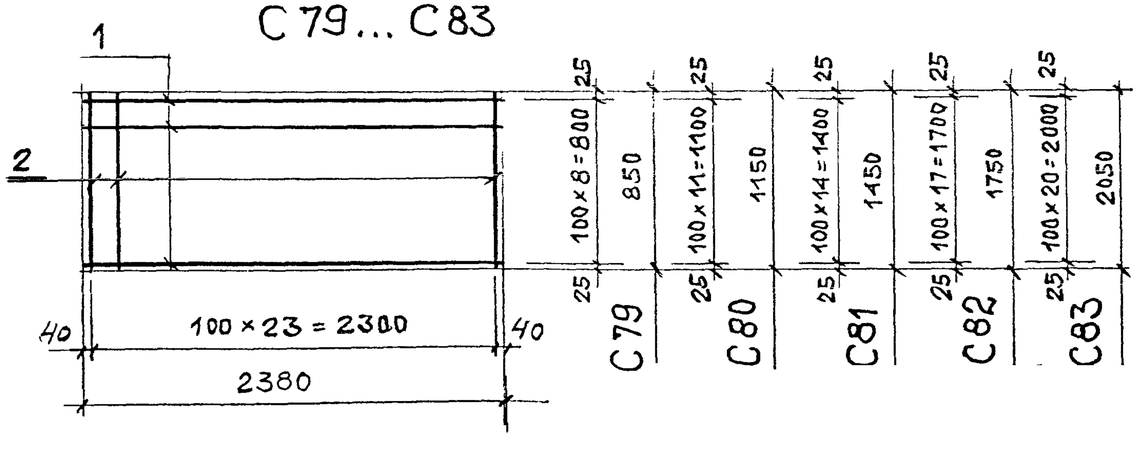

Марка изделия	Поз.	Сечение	Длина, мм	Кол., шт.	Масса, кг		
					поз.	общ.	изд.
С74	1	ф 5 Вр I	2670	5	0,42	2,1	4,0
	2	— // —	850	14	0,13	1,82	
С75	1	— // —	2670	7	0,42	2,94	5,5
	2	— // —	1150	14	0,18	2,52	
С76	1	— // —	2670	8	0,42	3,36	6,6
	2	— // —	1450	14	0,23	3,22	
С77	1	— // —	2670	10	0,42	4,2	8,0
	2	— // —	1750	14	0,27	3,78	
С78	1	— // —	2670	11	0,42	4,62	9,1
	2	— // —	2050	14	0,32	4,48	
С79	1	— // —	2380	9	0,37	3,33	6,5
	2	— // —	850	24	0,13	3,12	
С80	1	— // —	2380	12	0,37	4,44	8,8
	2	— // —	1150	24	0,18	4,32	
С81	1	— // —	2380	15	0,37	5,55	11,1
	2	— // —	1450	24	0,23	5,52	
С82	1	— // —	2380	18	0,37	6,66	13,2
	2	— // —	1750	24	0,27	6,48	
С83	1	— // —	2380	21	0,37	7,77	15,5
	2	— // —	2050	24	0,32	7,68	

Арматура класса Вр I по ГОСТ 6727-80*

Изм	Кол.уч	Лист	№ док	Подпись	Дата
Зав. отделом		Смилянский			
Гл. арх. проекта		Гулеева			
Гл. инж. проекта		Гадаева			
Н. контр.		Лукашевич			

М25.13/98 - 2.8

Сетки С74...С83

Стадия	Лист	Листов
Р		1

АО ЦНИИПРОМЗДАНИЙ

С 84; С 86; С 88

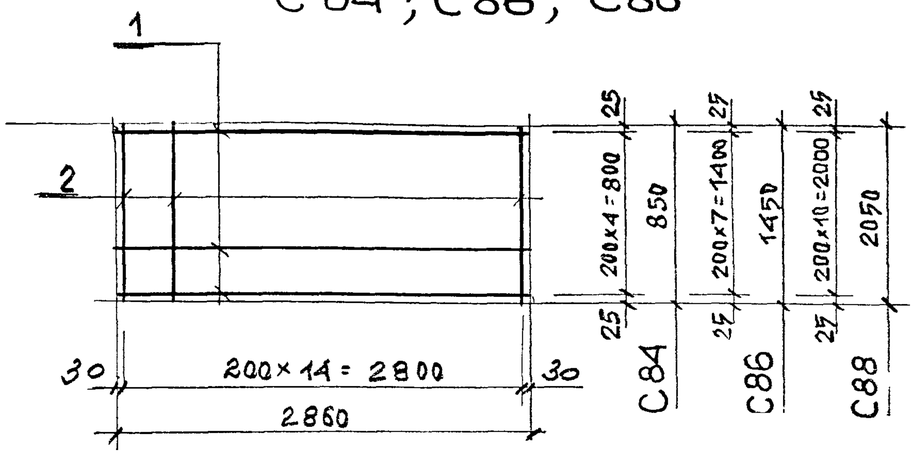

С 85; С 87

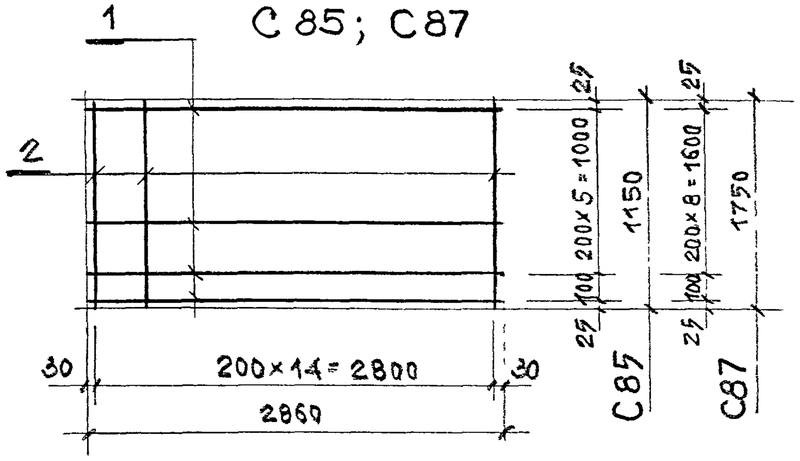

С 89...С 93

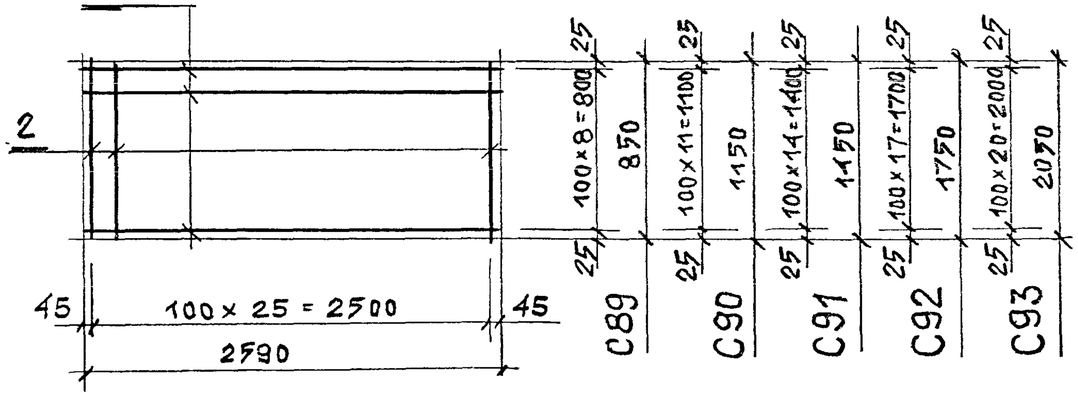

Марка изделия	Поз.	Сечение	Длина, мм	Кол. шт.	Масса, кг поз.	Масса, кг общ.	Масса, кг изд.
С 84	1	Ф5ВрI	2860	5	0,44	2,2	4,2
	2	— // —	850	15	0,13	1,95	
С 85	1	— // —	2860	7	0,44	3,1	5,8
	2	— // —	1150	15	0,18	2,7	
С 86	1	— // —	2860	8	0,44	3,52	7,0
	2	— // —	1450	15	0,23	3,45	
С 87	1	— // —	2860	10	0,44	4,4	8,5
	2	— // —	1750	15	0,27	4,05	
С 88	1	— // —	2860	11	0,44	4,84	9,7
	2	— // —	2050	15	0,32	4,8	
С 89	1	— // —	2590	9	0,40	3,6	7,0
	2	— // —	850	26	0,13	3,38	
С 90	1	— // —	2590	12	0,40	4,8	9,5
	2	— // —	1150	26	0,18	4,68	
С 91	1	— // —	2590	15	0,40	6,0	12,0
	2	— // —	1450	26	0,23	5,98	
С 92	1	— // —	2590	18	0,40	7,2	14,3
	2	— // —	1750	26	0,27	7,02	
С 93	1	— // —	2590	21	0,40	8,4	16,8
	2	— // —	2050	26	0,32	8,32	

Арматура класса ВрI по ГОСТ 6727-80*

Изм	Кол.уч	Лист	№ док	Подпись	Дата	М25.13/98 - 2.9		
Зав отделом		Смилянский				Сетки С84...С93	Стадия	Лист	Листов
Гл. арх. проекта		Гузеева					Р	1	1
Гл. инж. проекта		Гадаева					АО ЦНИИПРОМЗДАНИЙ		
Н контр		Лукашевич							

С94 ... С98

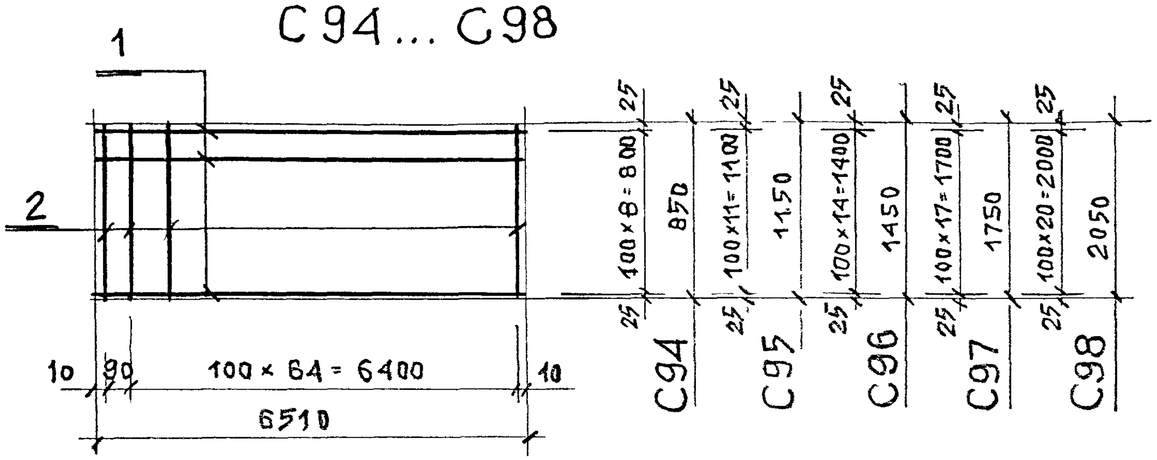

С99 ; С101; С103

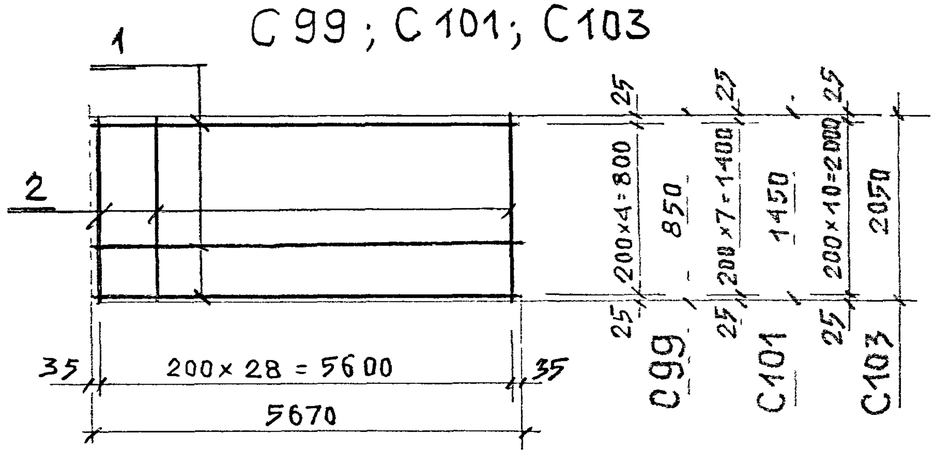

С 100 ; С102

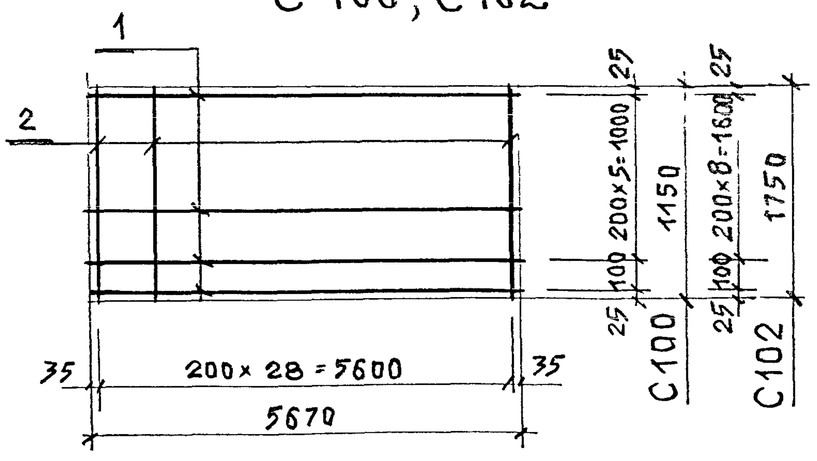

Марка изделия	Поз.	Сечение	Длина, мм	Кол., шт.	Масса, кг поз.	Масса, кг общ.	Масса, кг изд.
С94	1	Ф 5 Вр I	6510	9	1,00	9,0	17,6
	2	— // —	850	66	0,13	8,58	
С95	1	— // —	6510	12	1,00	12,0	23,9
	2	— // —	1150	66	0,18	11,9	
С96	1	— // —	6510	15	1,00	15,0	30,2
	2	— // —	1450	66	0,23	15,2	
С97	1	— // —	6510	18	1,00	18,0	35,9
	2	— // —	1750	66	0,27	17,9	
С98	1	— // —	6510	21	1,00	21,0	42,2
	2	— // —	2050	66	0,32	21,2	
С99	1	Ф 8 А III	5670	5	2,24	11,2	15,0
	2	Ф 5 Вр I	850	29	0,13	3,8	
С100	1	Ф 8 А III	5670	7	2,24	15,7	21,0
	2	Ф 5 Вр I	1150	29	0,18	5,3	
С101	1	Ф 8 А III	5670	8	2,24	18,0	24,7
	2	Ф 5 Вр I	1450	29	0,23	6,7	
С102	1	Ф 8 А III	5670	10	2,24	22,4	30,3
	2	Ф 5 Вр I	1750	29	0,27	7,9	
С103	1	Ф 8 А III	5670	11	2,24	24,7	34,0
	2	Ф 5 Вр I	2050	29	0,32	9,3	

Арматура класса А III по ГОСТ 5781-82*
Арматура класса Вр I по ГОСТ 6727-80*

Изм	Кол уч	Лист	№ док	Подпись	Дата
Зав отделом		Смилянский			
Гл. арх проекта		Гузеева			
Гл инж. проекта		Гадаева			
Н контр		Лукашевич			

М25.13/98 - 2.10

Сетки С94...С103

Стадия	Лист	Листов
Р	1	1

АО ЦНИИПРОМЗДАНИЙ

С104...С108

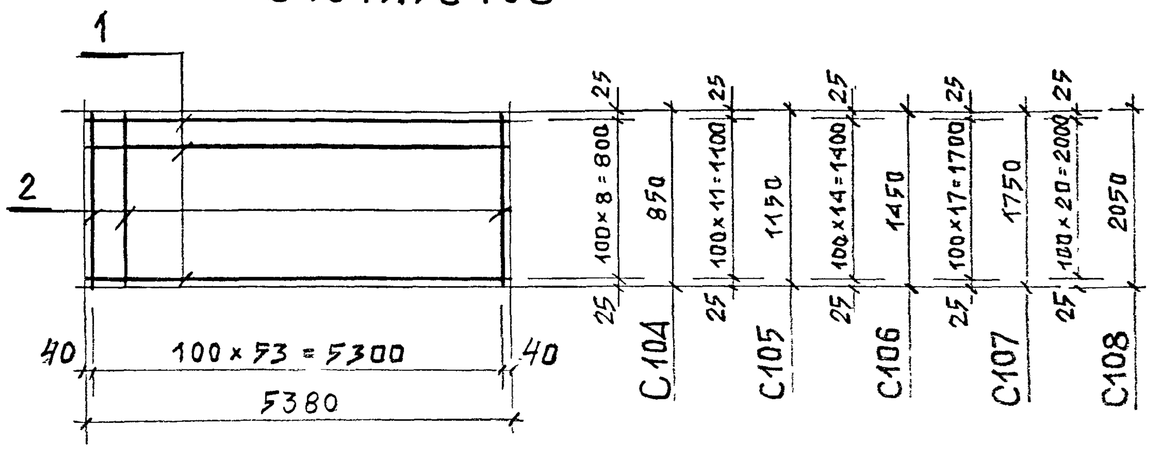

С109; С111; С113

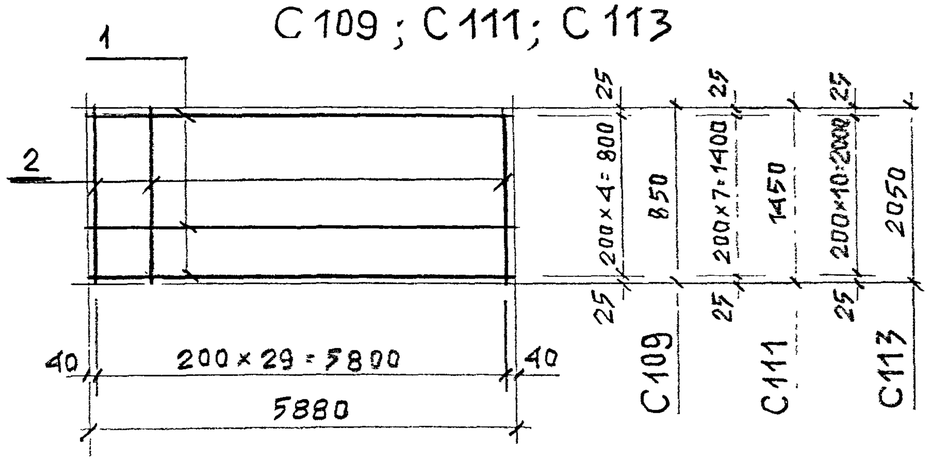

С110; С112

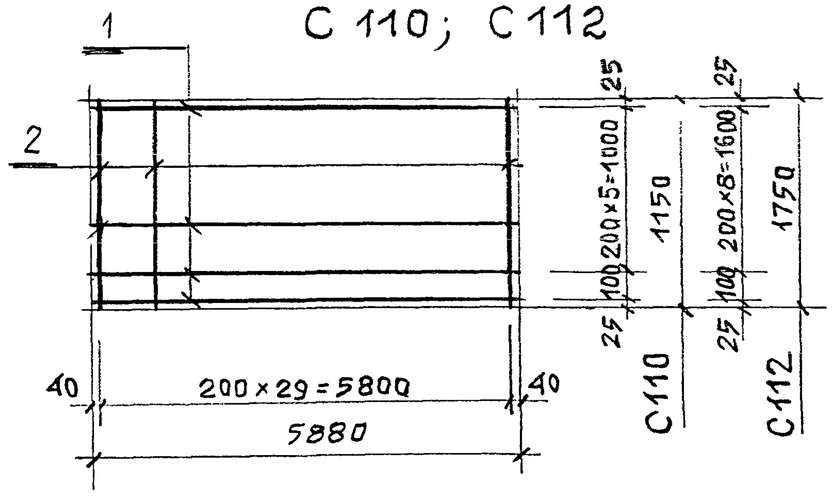

Марка изделия	Поз.	Сечение	Длина, мм	Кол., шт.	Масса, кг поз.	Масса, кг общ.	Масса, кг изд.
С104	1	Ф5ВрI	5380	9	0,84	7,6	14,7
	2	—"—	850	54	0,13	7,1	
С105	1	—"—	5380	12	0,84	10,1	19,9
	2	—"—	1150	54	0,18	9,8	
С106	1	—"—	5380	15	0,84	12,6	25,1
	2	—"—	1450	54	0,23	12,5	
С107	1	—"—	5380	18	0,84	15,3	29,9
	2	—"—	1750	54	0,27	14,6	
С108	1	—"—	5	21	0,84	17,7	35,0
	2	—"—	2050	54	0,32	17,3	
С109	1	Ф8АIII	5880	5	2,33	11,7	15,6
	2	Ф5ВрI	850	30	0,13	3,9	
С110	1	Ф8АIII	5880	7	2,33	16,4	21,8
	2	Ф5ВрI	1150	30	0,18	5,4	
С111	1	Ф8АIII	5880	8	2,33	18,7	25,6
	2	Ф5ВрI	1450	30	0,23	6,9	
С112	1	Ф8АIII	5880	10	2,33	23,3	31,4
	2	Ф5ВрI	1750	30	0,27	8,1	
С113	1	Ф8АIII	5880	11	2,33	25,7	25,3
	2	Ф5ВрI	2050	30	0,32	9,6	

Арматура класса АIII по ГОСТ 5781-82*
Арматура класса ВрI по ГОСТ 6727-80*

Изм	Кол.уч	Лист	№ док	Подпись	Дата
Зав отделом.		Смидянский			
Гл. арх. проекта		Гуреева			
Гл инж. проекта		Гадаева			
Н. контр		Лукашевич			

М25.13/98 - 2.11

Сетки С104...С113

Стадия	Лист	Листов
Р	1	1

АО ЦНИИПРОМЗДАНИЙ

С114 ... С118

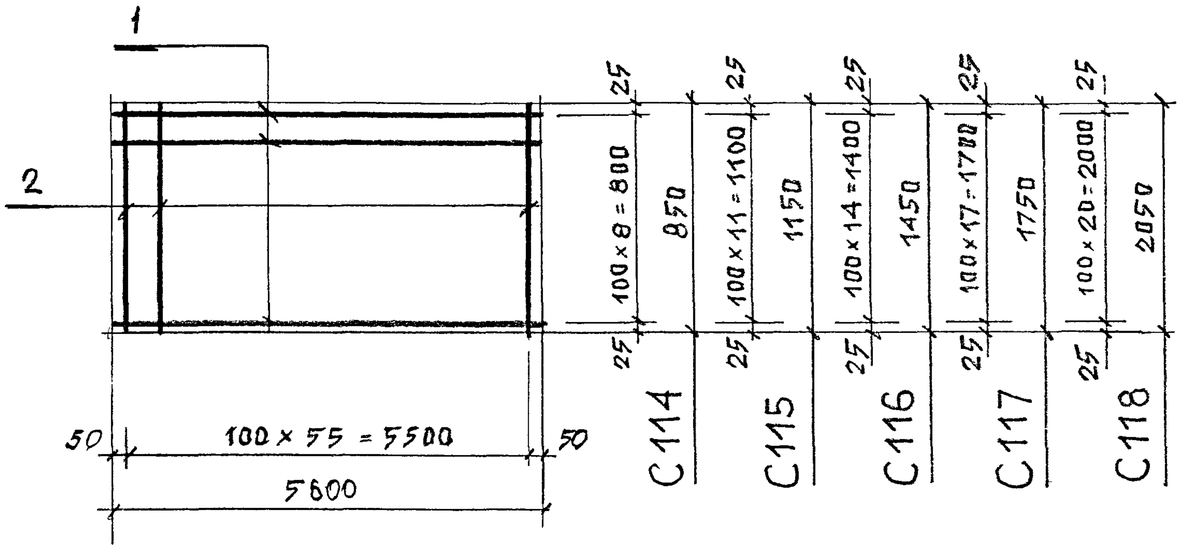

Марка изделия	Поз.	Сечение	Длина, мм	Кол., шт.	Масса, кг поз.	Масса, кг общ.	Масса, кг изд.
С 114	1	Ø 5 ВрI	56	9	0,87	7,9	15,2
	2	— " —	850	56	0,13	7,3	
С 115	1	— " —	5600	12	0,87	10,5	20,8
	2	— " —	1150	56	0,18	10,1	
С 116	1	— " —	5600	15	0,87	13,1	26,0
	2	— " —	1450	56	0,23	12,9	
С 117	1	— " —	5600	18	0,87	15,7	31,0
	2	— " —	1750	56	0,27	15,3	
С 118	1	— " —	5600	21	0,87	18,3	36,3
	2	— " —	2050	56	0,32	18,0	

Арматура класса ВрI по ГОСТ 6727-80*

Изм	Кол уч	Лист	№ док	Подпись	Дата
Зав отделом		Смилянский			
Гл. арх. проекта		Гузеева			
Гл. инж. проекта		Гадаева			
Н контр		Лукашевич			

М25.13/98 - 2.12

Сетки С114 ... С118

Стадия	Лист	Листов
Р	1	1

АО ЦНИИПРОМЗДАНИЙ

С 119; С 121; С 123

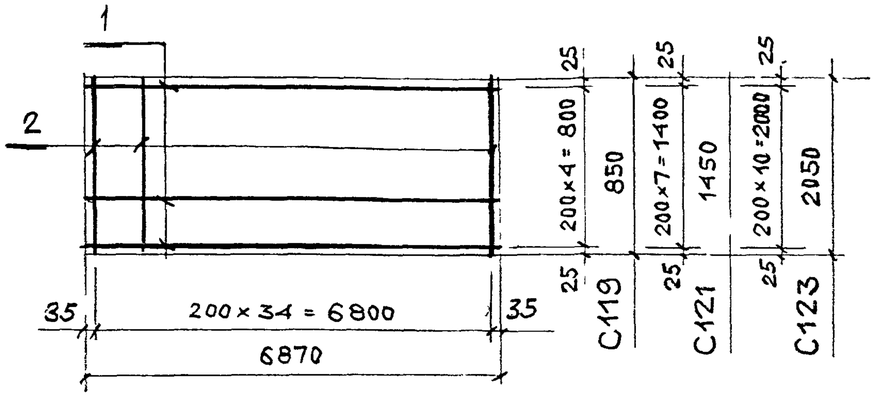

С 120; С122

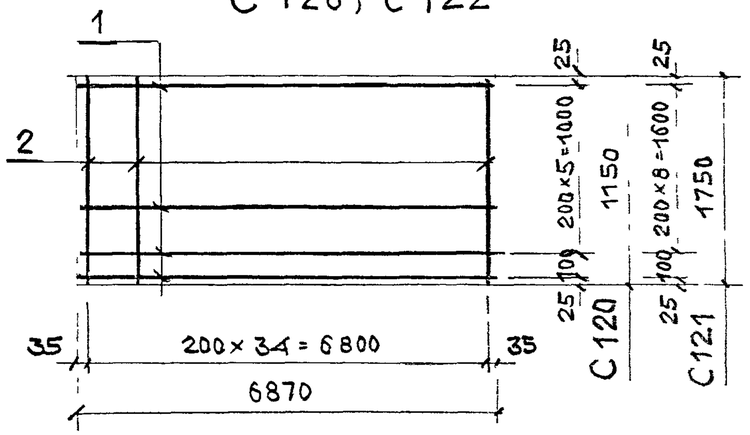

С 124...С 128

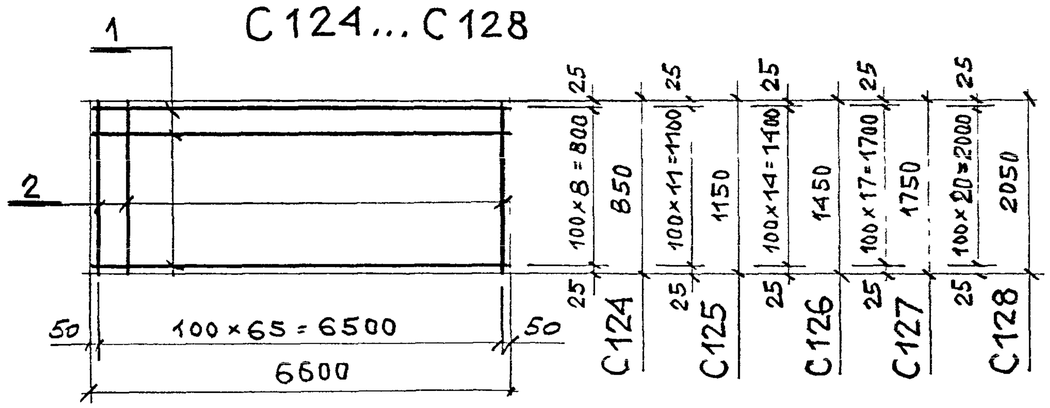

Марка изделия	Поз.	Сечение	Длина, мм	Кол., шт	Масса, кг		
					поз.	общ.	изд.
С 119	1	⌀10 А III	6870	5	4,24	21,2	25,8
	2	⌀5 Вр I	850	35	0,13	4,55	
С 120	1	⌀10 А III	6870	7	4,24	29,7	36,0
	2	⌀5 Вр I	1150	35	0,18	6,3	
С 121	1	⌀10 А III	6870	8	4,24	33,92	42,0
	2	⌀5 Вр I	1450	35	0,23	8,05	
С 122	1	⌀8 А III	6870	10	2,72	27,2	36,7
	2	⌀5 Вр I	1750	35	0,27	9,45	
С 123	1	⌀8 А III	6870	11	2,72	29,92	41,2
	2	⌀5 Вр I	2050	35	0,32	11,2	
С 124	1	⌀5 Вр I	6600	9	1,02	9,18	17,8
	2	—"—	850	66	0,13	8,58	
С 125	1	—"—	6600	12	1,02	12,24	24,2
	2	—"—	1150	66	0,18	11,88	
С 126	1	—"—	6600	15	1,02	15,3	30,5
	2	—"—	1450	66	0,23	15,18	
С 127	1	—"—	6600	18	1,02	18,36	36,2
	2	—"—	1750	66	0,27	17,82	
С 128	1	—"—	6600	21	1,02	21,42	42,6
	2	—"—	2050	66	0,32	21,12	

Арматура класса А III по ГОСТ 5781-82*
Арматура класса Вр I по ГОСТ 6727-80*

Изм	Кол.уч	Лист	№ док	Подпись	Дата
Зав отделом		Смилянский			
Гл. арх. проекта		Гулеева			
Гл. инж. проекта		Гадаева			
Н контр		Лукашевич			

М25.13/98 - 2.13

Сетки С119...С128

Стадия	Лист	Листов
Р	1	1

АО ЦНИИПРОМЗДАНИЙ

С129; С131; С133

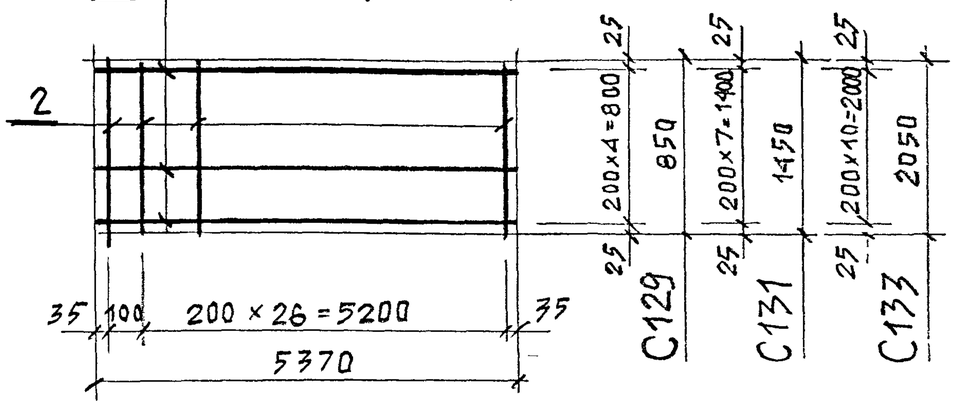

С130; С132

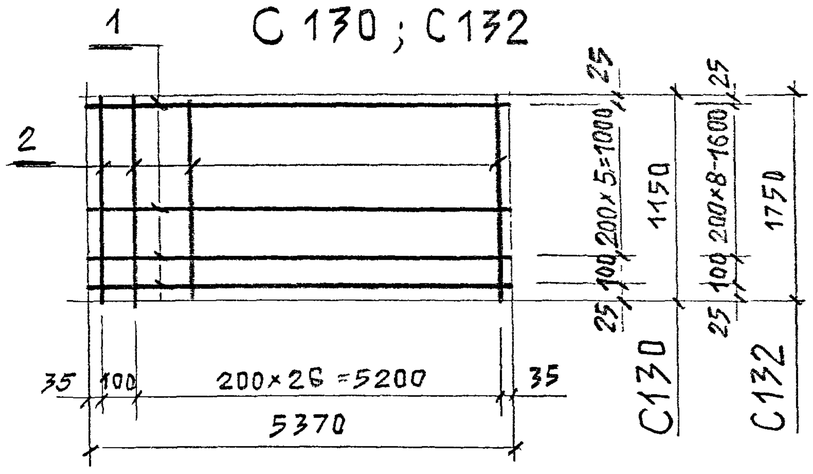

С134... С138

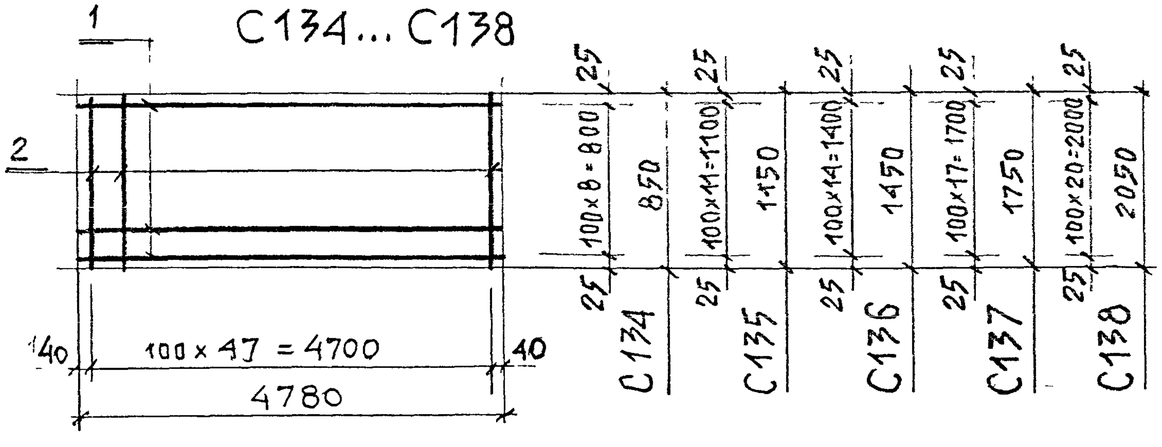

Марка изделия	Поз.	Сечение	Длина мм	Кол., шт.	Масса, кг		
					поз.	общ.	изд.
С129	1	ф8АIII	5370	5	2,12	11,4	15,1
	2	ф5ВрI	850	28	0,13	3,7	
С130	1	ф8АIII	5370	7	2,12	14,9	20,0
	2	ф5ВрI	1150	28	0,18	5,1	
С131	1	ф8АIII	5370	8	2,12	17,0	23,0
	2	ф5ВрI	1450	28	0,23	6,5	
С132	1	ф8АIII	5370	10	2,12	21,2	28,8
	2	ф5ВрI	1750	28	0,27	7,6	
С133	1	ф8АIII	5370	11	2,12	23,4	32,4
	2	ф5ВрI	2050	28	0,32	9,0	
С134	1	ф5ВрI	4830	9	0,74	6,7	13,1
	2	— " —	850	48	0,13	6,4	
С135	1	— " —	4830	12	0,74	8,9	17,7
	2	— " —	1150	48	0,18	8,8	
С136	1	— " —	4830	15	0,74	11,1	22,4
	2	— " —	1450	48	0,23	11,3	
С137	1	— " —	4830	18	0,74	13,4	26,7
	2	— " —	1750	48	0,27	13,3	
С138	1	— " —	4830	21	0,74	15,6	31,3
	2	— " —	2050	48	0,32	15,7	

Арматура класса АIII по ГОСТ 5781-82*
Арматура класса ВрI по ГОСТ 6727-80*

Изм	Кол уч	Лист	№ док	Подпись	Дата
Зав отделом		Смилянский			
Гл. арх. проекта		Гузеева			
Гл. инж. проекта		Гадаева			
Н контр		Лукашевич			

М25.13/98 - 2.14

Сетки С129...С138

Стадия	Лист	Листов
Р	1	1

АО ЦНИИПРОМЗДАНИЙ

С139...С142

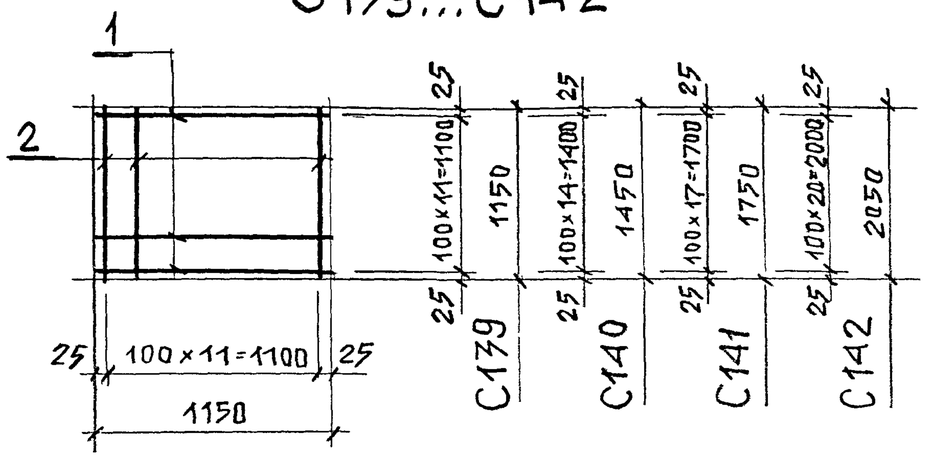

С143...С146

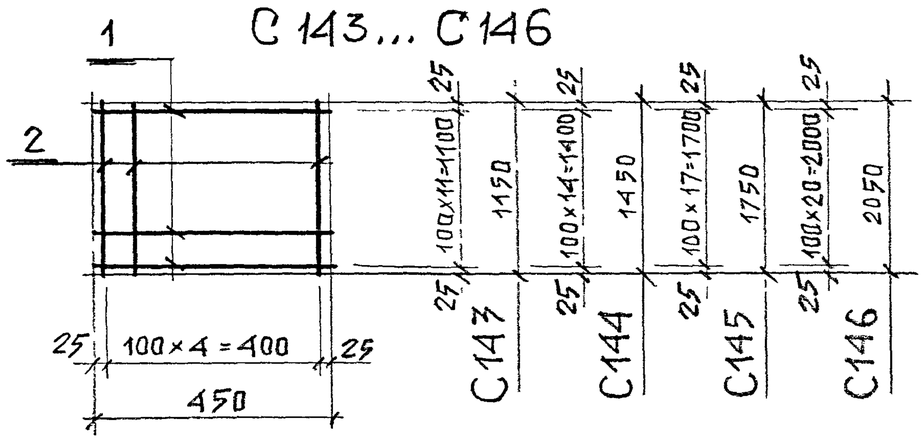

С147...С150

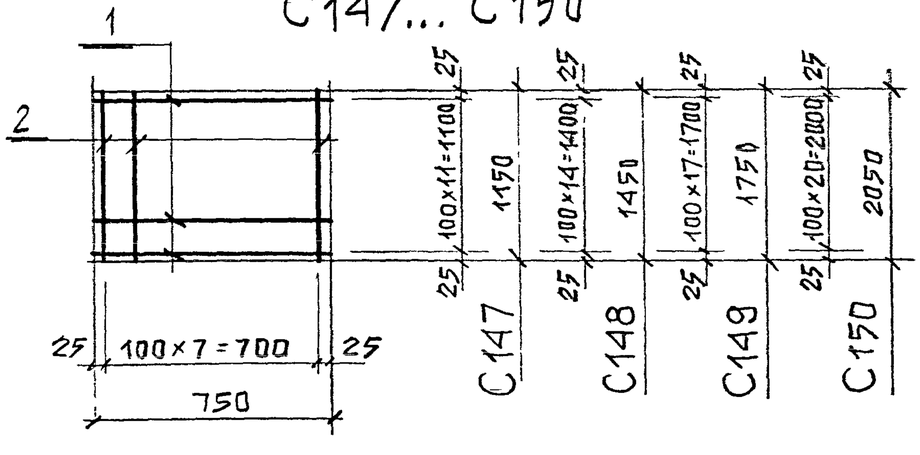

Арматура класса ВрI по ГОСТ 6727-80*

Марка изделия	Поз	Сечение	Длина, мм	Кол., шт.	Масса, кг: поз	Масса, кг: общ	Масса, кг: изд.
С139	1	Ф5ВрI	1150	12	0,18	2,2	4,4
	2	—"—	1150	12	0,18	2,2	
С140	1	—"—	1150	15	0,18	2,7	5,5
	2	—"—	1450	12	0,23	2,8	
С141	1	—"—	1150	18	0,18	3,3	6,6
	2	—"—	1750	12	0,27	3,3	
С142	1	—"—	1150	21	0,18	3,8	7,7
	2	—"—	2050	12	0,32	3,9	
С143	1	—"—	450	12	0,07	0,9	1,8
	2	—"—	1150	5	0,18	0,9	
С144	1	—"—	450	15	0,07	1,1	2,3
	2	—"—	1450	5	0,23	1,2	
С145	1	—"—	450	18	0,07	1,3	2,7
	2	—"—	1750	5	0,27	1,4	
С146	1	—"—	450	21	0,07	1,5	3,1
	2	—"—	2050	5	0,32	1,6	
С147	1	—"—	750	12	0,12	1,5	3,0
	2	—"—	1150	8	0,18	1,5	
С148	1	—"—	750	15	0,12	1,8	3,7
	2	—"—	1450	8	0,23	1,9	
С149	1	—"—	750	18	0,12	2,2	4,4
	2	—"—	1750	8	0,27	2,2	
С150	1	—"—	750	21	0,12	2,6	5,2
	2	—"—	2050	8	0,32	2,6	

Изм	Кол уч	Лист	№ док	Подпись	Дата
Зав отделом		Смилянский			
Гл. арх. проекта		Гузеева			
Гл. инж. проекта		Гадаева			
Н контр		Лукашевич			

М25.13/98 - 2.15

Сетки С139...С150

Стадия	Лист	Листов
Р	1	1

АО ЦНИИПРОМЗДАНИЙ

С 151 ... С 154

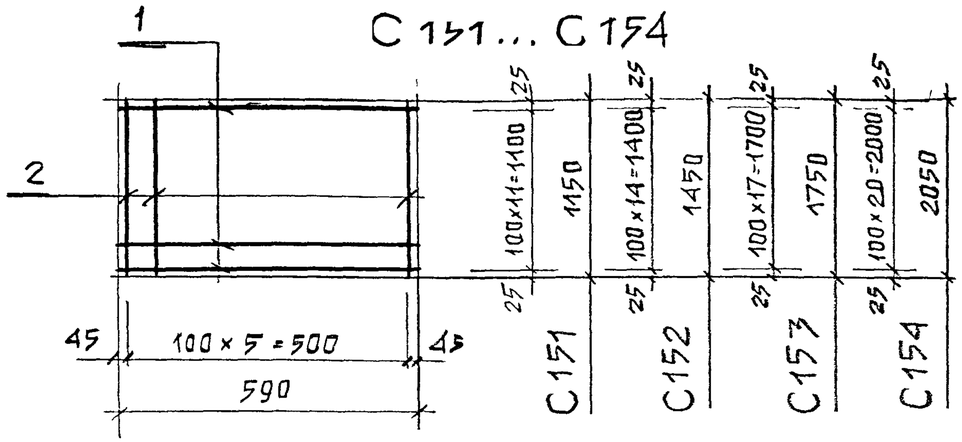

С 155 ... С 158

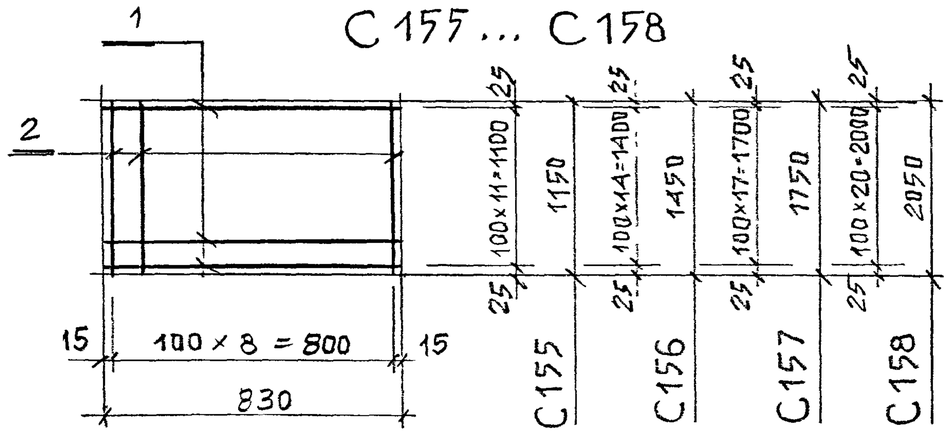

С 159 ... С 162

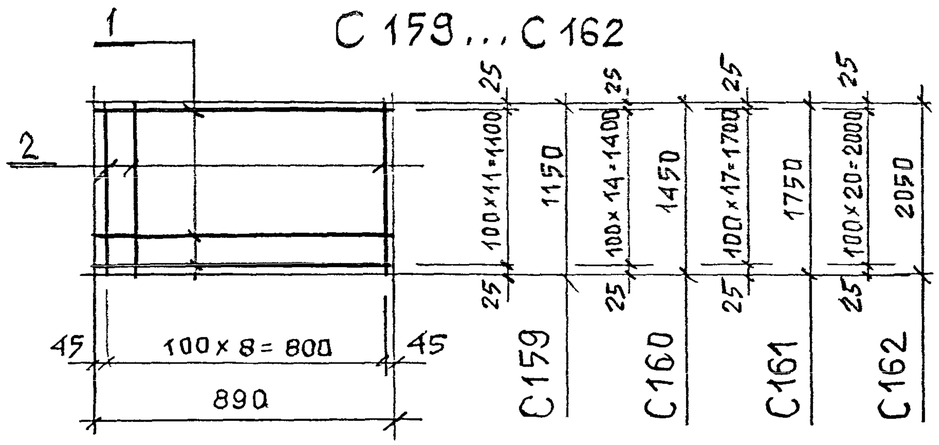

Арматура класса Вр I по ГОСТ 6727-80*

Марка изделия	Поз.	Сечение	Длина, мм	Кол. шт.	Масса, кг: поз.	Масса, кг: общ.	Масса, кг: изд.
С 151	1	ф 5 Вр I	590	12	0,1	1,2	2,3
	2	— // —	1150	6	0,18	1,1	
С 152	1	— // —	590	15	0,1	1,5	2,9
	2	— // —	1450	6	0,23	1,4	
С 153	1	— // —	590	18	0,1	1,8	3,5
	2	— // —	1750	6	0,27	1,7	
С 154	1	— // —	590	21	0,1	2,1	4,1
	2	— // —	2050	6	0,32	2,0	
С 155	1	— // —	830	12	0,13	1,6	3,3
	2	— // —	1150	9	0,18	1,7	
С 156	1	— // —	830	15	0,13	2,0	4,1
	2	— // —	1450	9	0,23	2,07	
С 157	1	— // —	830	18	0,13	2,4	4,9
	2	— // —	1750	9	0,27	2,5	
С 158	1	— // —	830	21	0,13	2,8	5,7
	2	— // —	2050	9	0,32	2,9	
С 159	1	— // —	890	12	0,14	1,7	3,2
	2	— // —	1150	8	0,18	1,5	
С 160	1	— // —	890	15	0,14	2,1	4,0
	2	— // —	1450	8	0,23	1,9	
С 161	1	— // —	890	18	0,14	2,5	4,7
	2	— // —	1750	8	0,27	2,2	
С 162	1	— // —	890	21	0,14	2,9	5,5
	2	— // —	2050	8	0,32	2,6	

Изм	Кол уч	Лист	№ док	Подпись	Дата
Зав отделом		Смилянский			
Гл. арх. проекта		Гузеева			
Гл инж. проекта		Гадаева			
Н контр		Лукашевич			

М25.13/98 - 2.16

Сетки С151...С162

Стадия	Лист	Листов
Р	1	

АО ЦНИИПРОМЗДАНИЙ

С 163 ... С 166

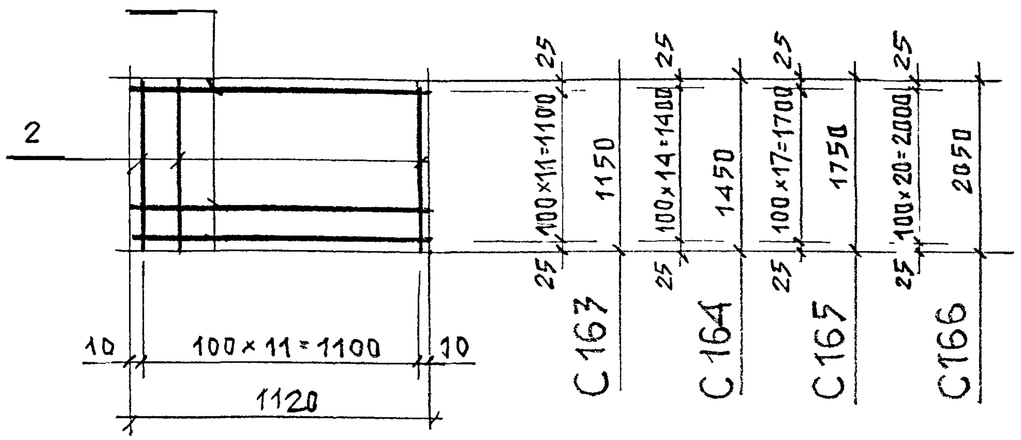

С 167... С 170

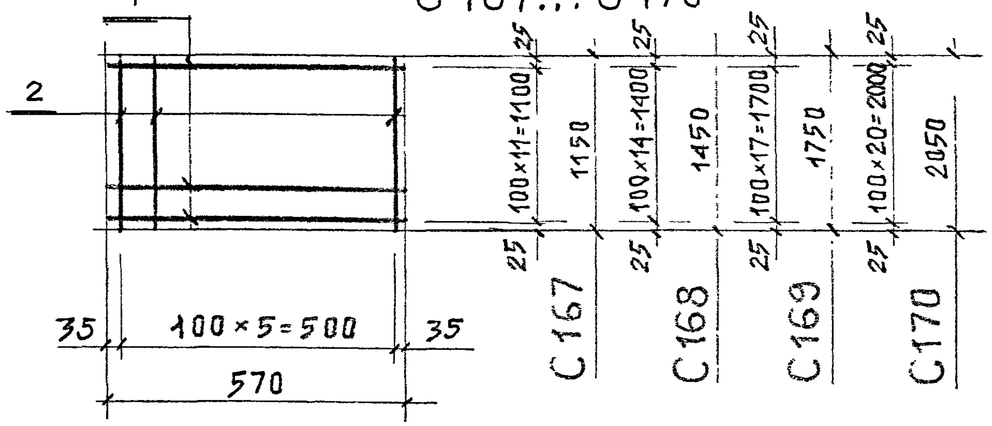

С 171... С 174

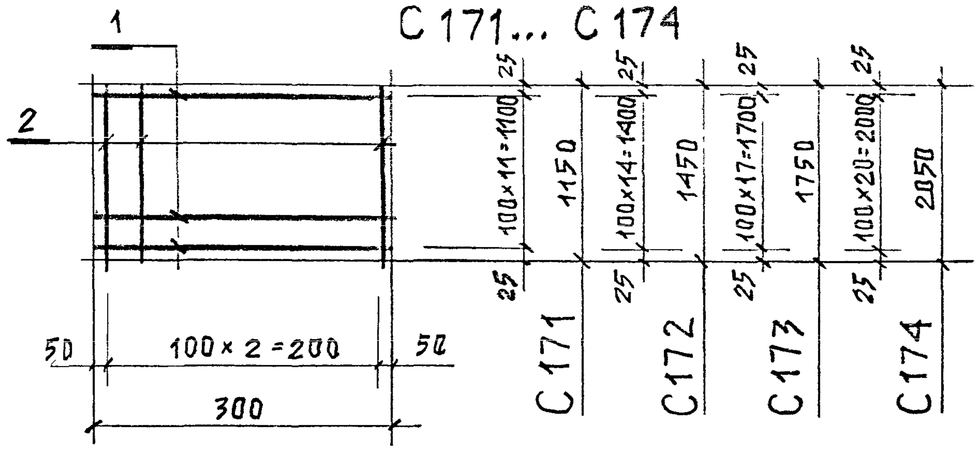

Марка изделия	Поз.	Сечение	Длина, мм	Кол., шт.	Масса, кг поз.	Масса, кг общ.	Масса, кг изд.
С 163	1	Ф5 ВрI	1120	12	0,18	2,2	4,4
	2	—//—	1150	12	0,18	2,2	
С 164	1	—//—	1120	15	0,18	2,7	5,5
	2	—//—	1450	12	0,23	2,8	
С 165	1	—//—	1120	18	0,18	3,3	6,6
	2	—//—	1750	12	0,27	3,3	
С 166	1	—//—	1120	21	0,18	3,8	7,7
	2	—//—	2050	12	0,32	3,9	
С 167	1	—//—	570	12	0,09	1,1	2,2
	2	—//—	1150	6	0,18	1,1	
С 168	1	—//—	570	15	0,09	1,4	2,8
	2	—//—	1450	6	0,23	1,4	
С 169	1	—//—	570	18	0,09	1,7	3,4
	2	—//—	1750	6	0,27	1,7	
С 170	1	—//—	570	21	0,09	1,9	3,9
	2	—//—	2050	6	0,32	2,0	
С 171	1	—//—	300	12	0,05	0,6	1,2
	2	—//—	1150	3	0,18	0,6	
С 172	1	—//—	300	15	0,05	0,8	1,5
	2	—//—	1450	3	0,23	0,7	
С 173	1	—//—	300	18	0,05	0,9	1,7
	2	—//—	1750	3	0,27	0,8	
С 174	1	—//—	300	21	0,05	1,1	2,1
	2	—//—	2050	3	0,32	1,0	

Арматура класса ВрI по ГОСТ 6727-80*

Изм	Кол.уч	Лист	№ док	Подпись	Дата	М25.13/98 - 2.17		
Зав. отделом		Смилянский				Сетки С163...С174	Стадия	Лист	Листов
Гл. арх. проекта		Гутеева					Р	1	
Гл. инж. проекта		Гадаева					АО ЦНИИПРОМЗДАНИЙ		
Н. контр.		Лукашевич							

С 175; С177; С 179

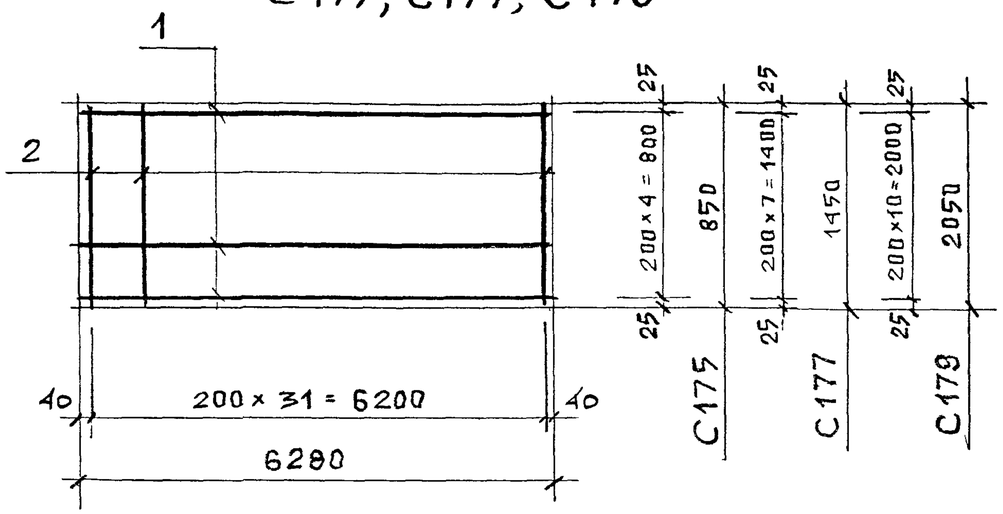

С 176; С 178

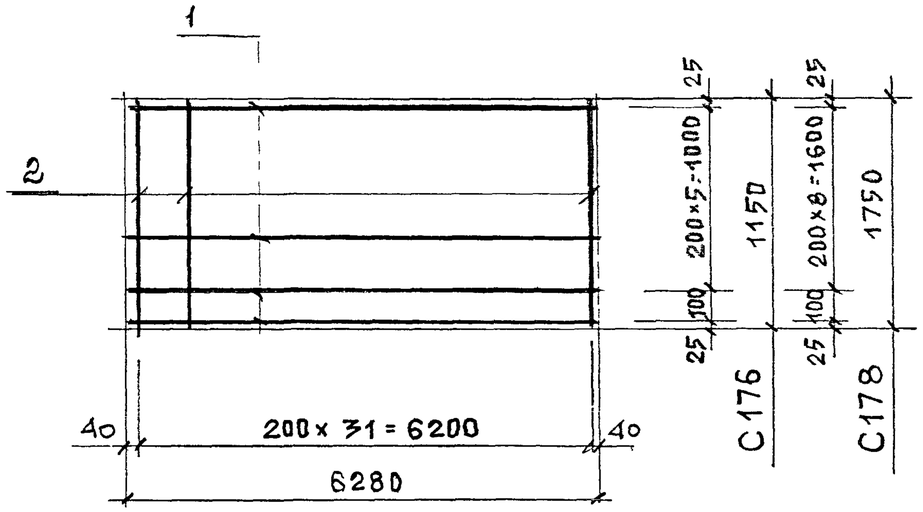

Марка изделия	Поз.	Сечение	Длина, мм	Кол., шт.	Масса, кг		
					поз.	общ.	изд.
С 175	1	⌀ 8 А III	6280	5	2,48	12,4	16,6
	2	⌀ 5 ВрI	850	32	0,13	4,2	
С 176	1	⌀ 8 А III	6280	7	2,48	17,4	23,2
	2	⌀ 5 ВрI	1150	32	0,18	5,8	
С 177	1	⌀ 8 А III	6280	8	2,48	19,9	27,3
	2	⌀ 5 ВрI	1450	32	0,23	7,4	
С 178	1	⌀ 8 А III	6280	10	2,48	24,8	33,5
	2	⌀ 5 ВрI	1750	32	0,27	8,7	
С 179	1	⌀ 8 А III	6280	11	2,48	27,3	37,6
	2	⌀ 5 ВрI	2050	32	0,32	10,3	

Арматура кл А III по ГОСТ 5781-82*
Арматура кл. ВрI по ГОСТ 6727-80*

Изм	Кол.уч	Лист	№ док	Подпись	Дата
Зав отделом		Смилянский			
Гл. арх. проекта		Гузеева			
Гл. инж. проекта		Гадаева			
Н контр		Лукашевич			

М25.13/98 - 2.18

Сетки С175... С179

Стадия	Лист	Листов
Р	1	1

АО ЦНИИПРОМЗДАНИЙ

С180; С181

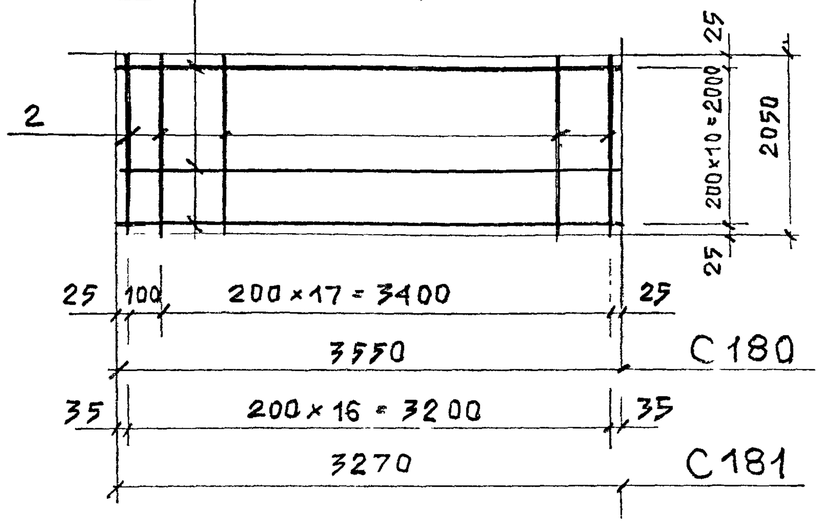

С182

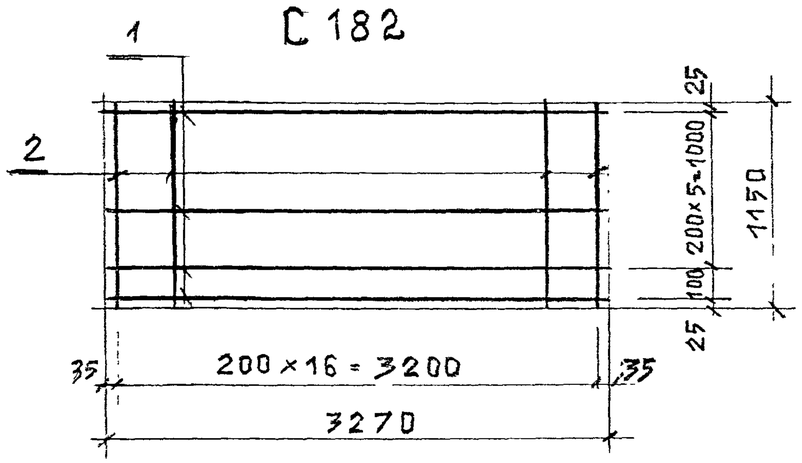

С183; С184

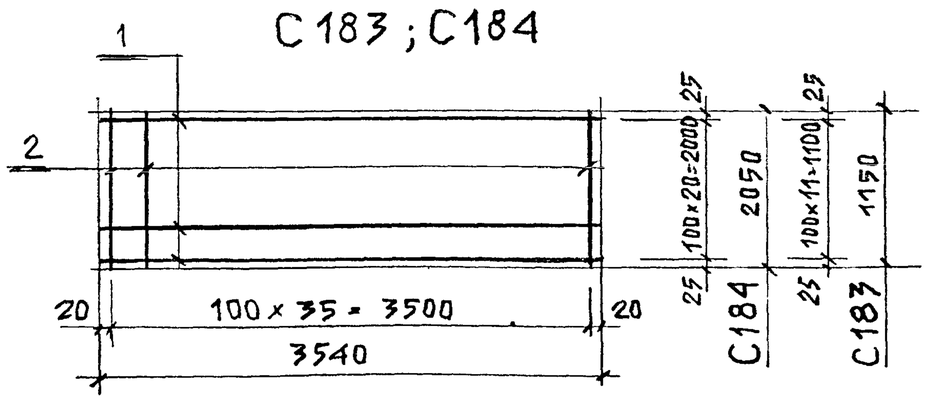

Марка изделия	Поз.	Сечение	Длина, мм	Кол., шт.	Масса, кг		
					поз.	общ.	изд.
С180	1	ф 5 ВрI	3550	11	0,55	6,1	12,2
	2	—//—	2050	19	0,32	6,1	
С181	1	—//—	3270	11	0,51	5,6	11,1
	2	—//—	2050	17	0,32	5,5	
С182	1	—//—	3270	7	0,51	3,6	6,7
	2	—//—	1150	17	0,18	3,1	
С183	1	—//—	3540	12	0,55	6,6	13,1
	2	—//—	1150	36	0,18	6,5	
С184	1	—//—	3540	21	0,55	11,6	23,1
	2	—//—	2050	36	0,32	11,5	

Арматура класса ВрI по ГОСТ 6727-80*

Изм	Кол.уч	Лист	№ док	Подпись	Дата	М25.13/98 - 2.19			
Зав отделом.		Смилянский				Сетки С180...С184	Стадия	Лист	Листов
Гл. арх. проекта		Гузеева					Р	1	1
Гл. инж. проекта		Гадаева					АО ЦНИИПРОМЗДАНИЙ		
Н контр.		Лукашевич							

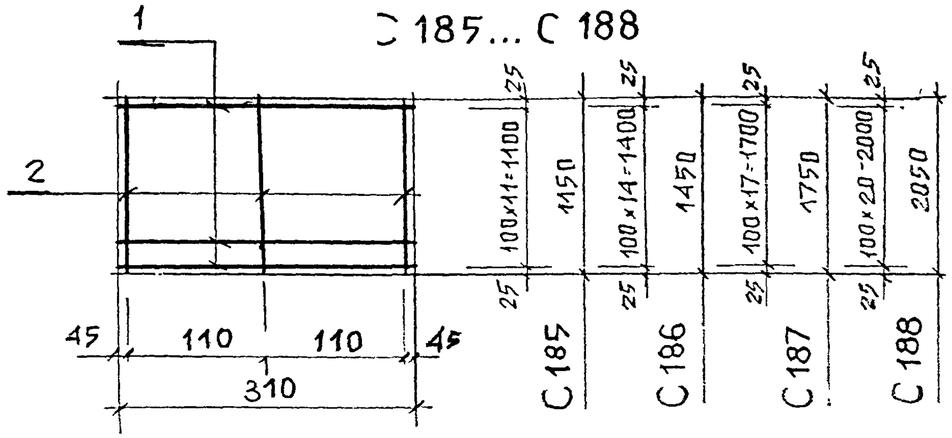

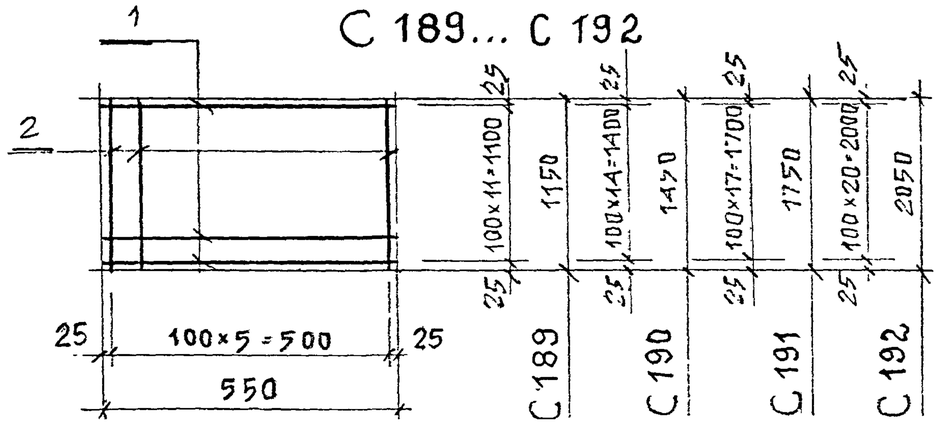

Марка изделия	Поз.	Сечение	Длина, мм	Кол. шт.	Масса, кг		
					поз.	общ.	изд.
С 185	1	Ф5ВрI	310	12	0,05	0,6	0,9
	2	—"—	1150	3	0,09	0,3	
С 186	1	—"—	310	15	0,05	0,8	1,5
	2	—"—	1450	3	0,22	0,7	
С 187	1	—"—	310	18	0,05	0,9	1,7
	2	—"—	1750	3	0,27	0,8	
С 188	1	—"—	310	21	0,05	1,1	2,1
	2	—"—	2050	3	0,32	1,0	
С 189	1	—"—	550	12	0,08	1,0	2,1
	2	—"—	1150	6	0,18	1,1	
С 190	1	—"—	550	15	0,08	1,2	2,6
	2	—"—	1450	6	0,23	1,4	
С 191	1	—"—	550	18	0,08	1,5	3,2
	2	—"—	1750	6	0,27	1,7	
С 192	1	—"—	550	21	0,08	1,7	3,7
	2	—"—	2050	6	0,32	2,0	

Артатура класса ВрI по ГОСТ 6727-80*

Изм	Кол.уч	Лист	№ док	Подпись	Дата
Зав. отделом.		Смилянский			
Гл. арх. проекта		Гузеева			
Гл. инж. проекта		Гадаева			
Н. контр.		Лукашевич			

М25.13/98 - 2.19А

Сетки С185...С192

Стадия	Лист	Листов
Р	1	

АО ЦНИИПРОМЗДАНИЙ

КР1 ... КР5

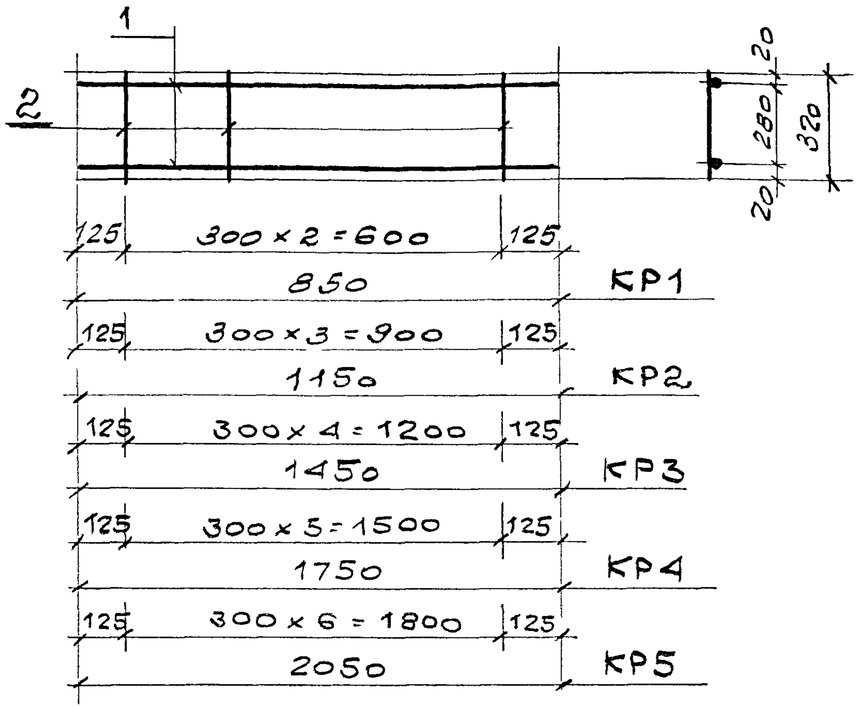

КР6 ... КР10

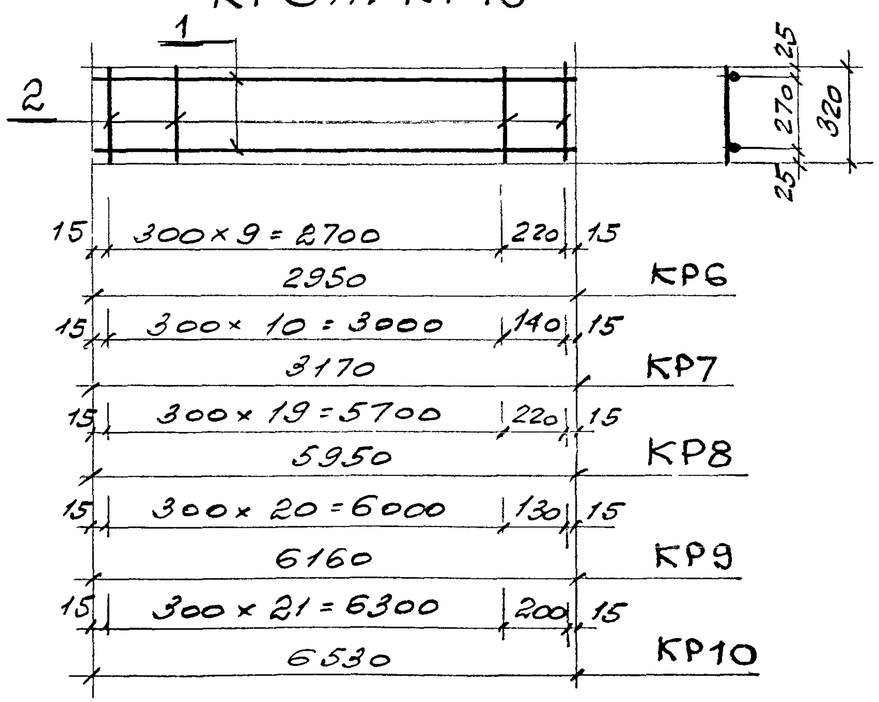

Марка изделия	Поз.	Сечение	Длина, мм	Кол. шт	Масса, кг поз	Масса, кг общ.	Масса, кг издел
КР1	1	Ф5ВрI	850	2	0,13	0,26	0,41
	2	—"—	320	3	0,05	0,15	
КР2	1	—"—	1150	2	0,18	0,36	0,56
	2	—"—	320	4	0,05	0,2	
КР3	1	—"—	1450	2	0,23	0,46	0,71
	2	—"—	320	5	0,05	0,25	
КР4	1	—"—	1750	2	0,27	0,54	0,84
	2	—"—	320	6	0,05	0,3	
КР5	1	—"—	2050	2	0,32	0,64	1,0
	2	—"—	320	7	0,05	0,35	
КР6	1	—"—	2950	2	0,46	0,92	1,5
	2	—"—	320	11	0,05	0,55	
КР7	1	—"—	3170	2	0,49	0,98	1,6
	2	—"—	320	12	0,05	0,6	
КР8	1	—"—	5950	2	0,92	1,84	2,9
	2	—"—	320	21	0,05	1,05	
КР9	1	—"—	6160	2	0,95	1,9	3,0
	2	—"—	320	22	0,05	1,1	
КР10	1	—"—	6530	2	1,01	2,02	3,2
	2	—"—	320	23	0,05	1,15	

Арматура класса ВрI по ГОСТ 6727-80*

Изм	Кол.уч	Лист	№ док	Подпись	Дата	М25.13/98 - 2.20		
Зав отделом		Смилянский				КАРКАСЫ КР1... КР10	Стадия: Р	Лист: 1 / Листов: 1
Гл. арх. проекта		Кузеева					АО ЦНИИПРОМЗДАНИЙ	
Гл инж проекта		Гадаева						
Н контр		Лукашевич						

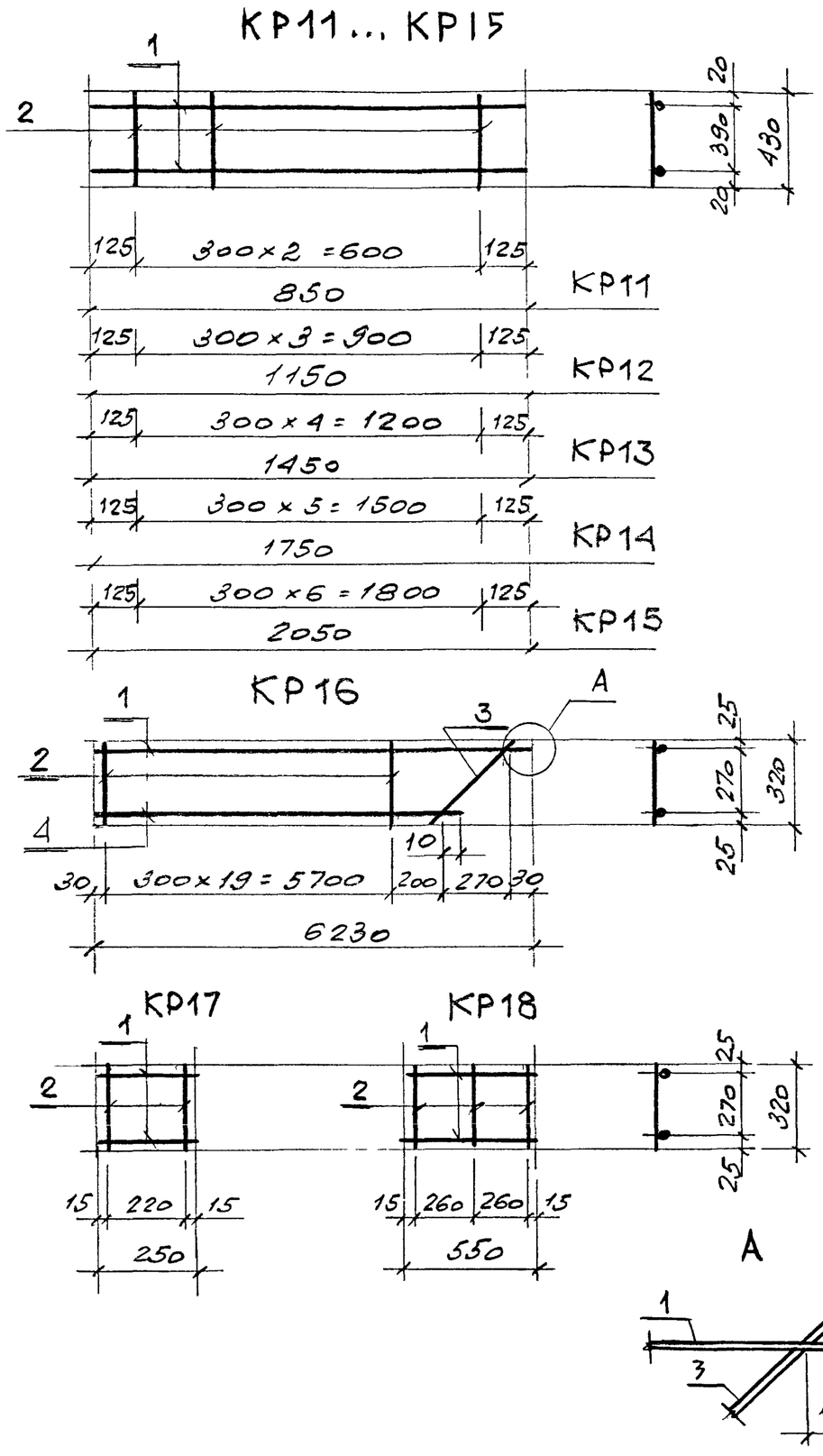

Марка изделия	Поз.	Сечение	Длина, мм	Кол, шт.	Масса, кг		
					поз.	общ.	издел.
КР11	1	ф 5ВрI	850	2	0,13	0,26	0,5
	2	— " —	430	3	0,07	0,21	
КР12	1	— " —	1150	2	0,18	0,36	0,6
	2	— " —	430	4	0,07	0,28	
КР13	1	— " —	1450	2	0,23	0,46	0,8
	2	— " —	430	5	0,07	0,35	
КР14	1	— " —	1750	2	0,27	0,54	1,0
	2	— " —	430	6	0,07	0,42	
КР15	1	— " —	2050	2	0,32	0,64	1,2
	2	— " —	430	7	0,07	0,49	
КР16	1	— " —	6230	1	0,96	0,96	3,0
	2	— " —	320	20	0,05	1,0	
	3	— " —	435	1	0,07	0,07	
	4	— " —	5940	1	0,92	0,92	
КР17	1	— " —	250	2	0,04	0,08	0,2
	2	— " —	320	2	0,05	0,1	
КР18	1	— " —	550	2	0,09	0,18	0,4
	2	— " —	320	3	0,05	0,15	

Арматура класса ВрI по ГОСТ 6727-80*

Изм	Кол уч	Лист	№ док	Подпись	Дата	М25.13/98 - 2.21		
Зав отделом		Смилянский				Каркасы КР11...КР18	Стадия	Лист	Листов
Гл. арх. проекта		Гузеева					Р	1	1
Гл инж. проекта		Гадаева					АО ЦНИИПРОМЗДАНИЙ		
Н контр		Лукашевич							

КР19; КР22

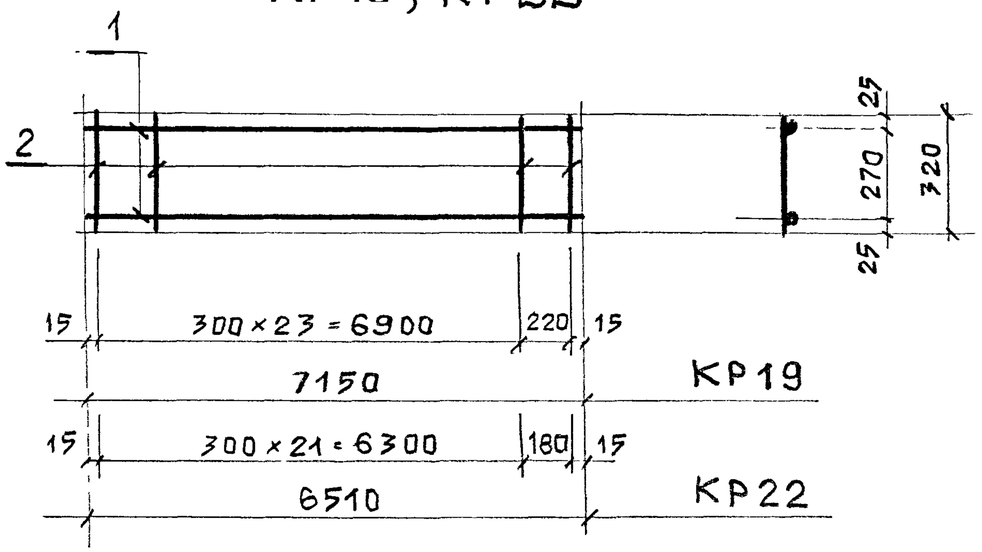

КР20; КР21, КР23...КР25

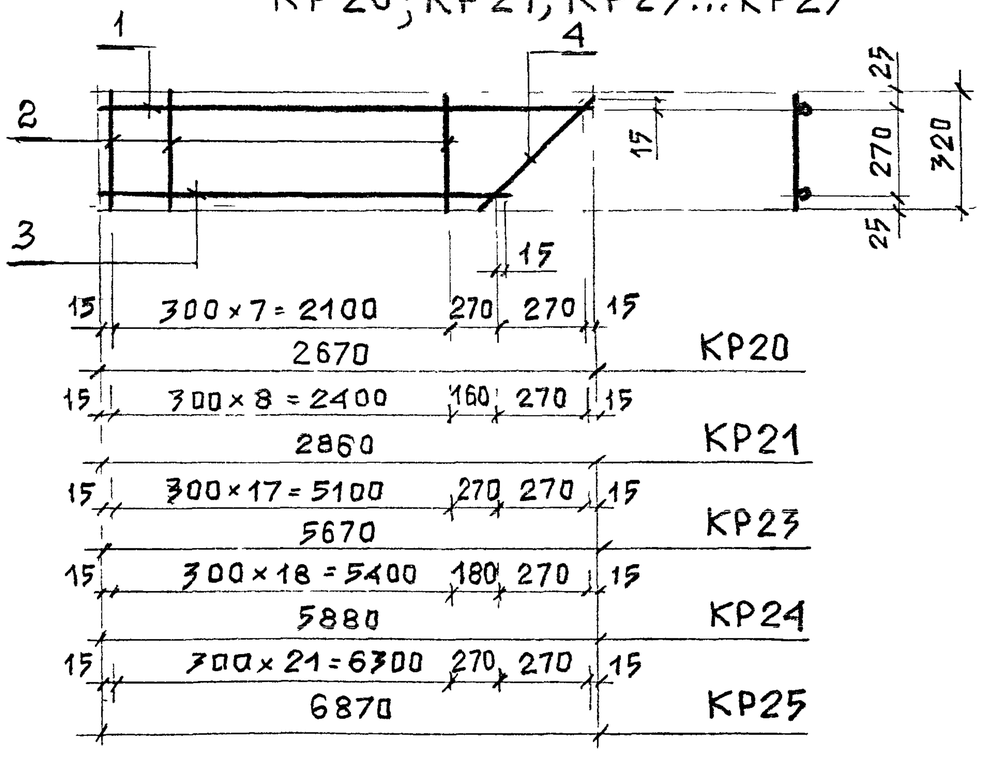

Арматура класса ВрI по ГОСТ 6727-80*

Марка изделия	Поз.	Сечение	Длина, мм	Кол., шт.	Масса, кг		
					паз.	общ.	изд.
КР19	1	Ф5 ВрI	7150	2	1,1	2,2	3,5
	2	—"—	320	25	0,05	1,3	
КР20	1	—"—	2670	1	0,41	0,41	1,3
	2	—"—	320	8	0,05	0,4	
	3	—"—	2400	1	0,37	0,37	
	4	—"—	435	1	0,07	0,07	
КР21	1	—"—	2860	1	0,44	0,44	1,4
	2	—"—	320	9	0,05	0,45	
	3	—"—	2590	1	0,4	0,4	
	4	—"—	435	1	0,07	0,07	
КР22	1	—"—	6510	2	1,00	2,0	3,2
	2	—"—	320	23	0,05	1,2	
КР23	1	—"—	5670	1	0,9	0,9	2,8
	2	—"—	320	18	0,05	0,9	
	3	—"—	5400	1	0,9	0,9	
	4	—"—	435	1	0,07	0,1	
КР24	1	—"—	5880	1	0,9	0,9	2,9
	2	—"—	320	19	0,05	1,0	
	3	—"—	5610	1	0,9	0,9	
	4	—"—	435	1	0,07	0,1	
КР25	1	—"—	6870	1	1,1	1,1	3,3
	2	—"—	320	22	0,05	1,1	
	3	—"—	6600	1	1,0	1,0	
	4	—"—	435	1	0,07	0,1	

Изм	Кол уч	Лист	№ док	Подпись	Дата	М25.13/98 - 2.22		
Зав отделом		Смилянский				Каркасы КР19...КР25	Стадия	Лист	Листов
Гл. арх. проекта		Гузеева					Р	1	1
Гл инж. проекта		Гадаева					АО ЦНИИПРОМЗДАНИЙ		
Н контр		Лукашевич							

КР 26

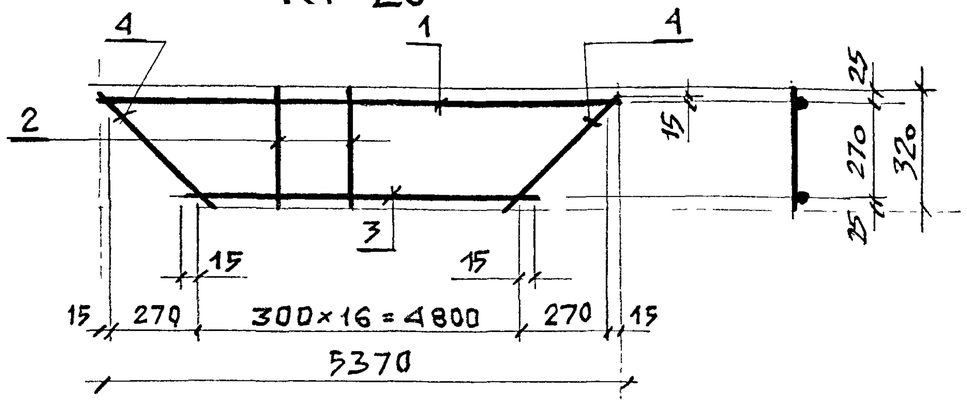

КР27; КР31; КР33

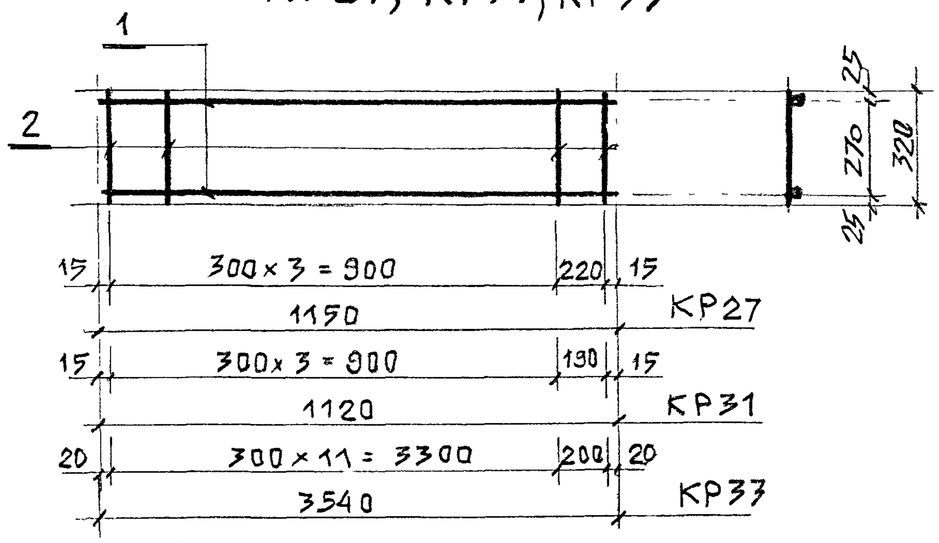

КР28... КР30

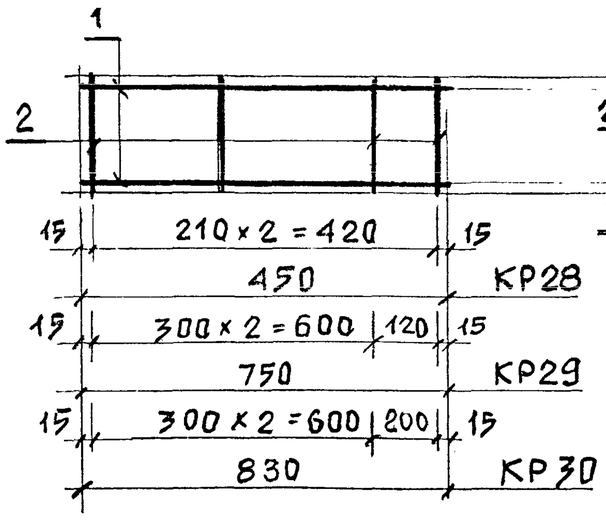

КР32

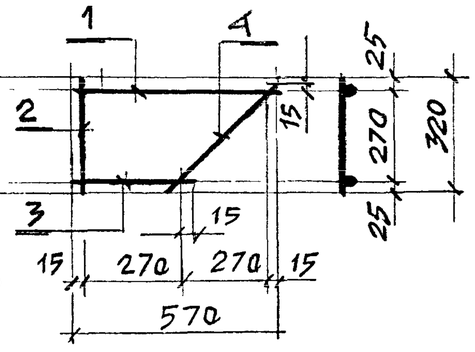

Марка изделия	Поз.	Сечение	Длина, мм	Кол. шт.	Масса, кг поз.	Масса, кг общ.	Масса, кг изд.
КР26	1	Ø 5ВрI	5370	1	0,83	0,83	2,5
	2	—"—	320	15	0,05	0,75	
	3	—"—	4830	1	0,75	0,75	
	4	—"—	435	2	0,07	0,14	
КР27	1	—"—	1150	2	0,18	0,36	0,6
	2	—"—	320	5	0,05	0,25	
КР28	1	—"—	450	2	0,07	0,14	0,3
	2	—"—	320	3	0,05	0,15	
КР29	1	—"—	750	2	0,12	0,24	0,5
	2	—"—	320	4	0,05	0,2	
КР30	1	—"—	830	2	0,13	0,26	0,5
	2	—"—	320	4	0,05	0,2	
КР31	1	—"—	1120	2	0,18	0,36	0,6
	2	—"—	320	5	0,05	0,25	
КР32	1	—"—	570	1	0,09	0,09	0,3
	2	—"—	320	1	0,05	0,05	
	3	—"—	300	1	0,05	0,05	
	4	—"—	435	1	0,07	0,07	
КР33	1	—"—	3540	2	0,55	1,1	1,8
	2	—"—	320	13	0,05	0,7	

Арматура класса ВрI по ГОСТ 6727-80*

Изм	Кол.уч	Лист	№ док	Подпись	Дата	М25.13/98 -2.23		
Зав. отделом.		Смилянский				Каркасы КР26...КР33	Стадия	Лист	Листов
Гл. арх. проекта		Гузеева					Р	1	1
Гл. инж. проекта		Гадаева					АО ЦНИИПРОМЗДАНИЙ		
Н. контр.		Лукашевич							

КР40 ... КР43

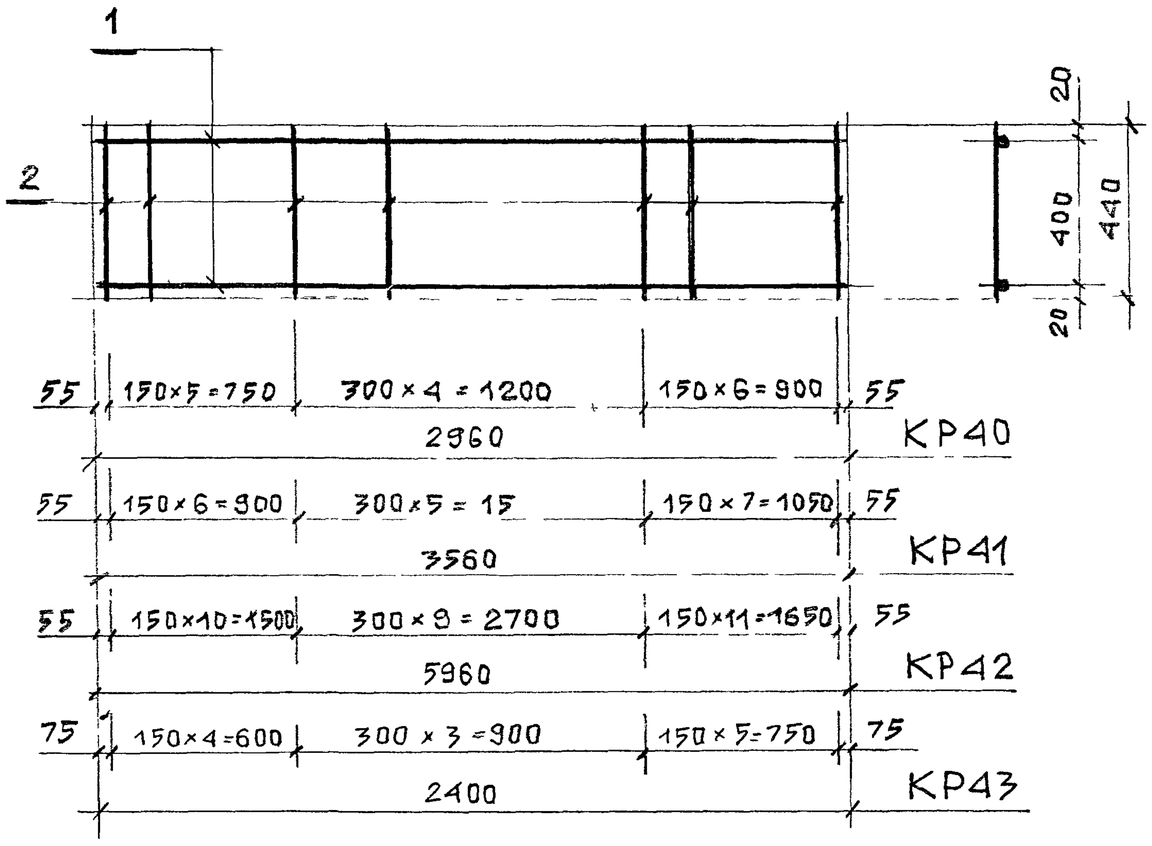

Марка изделия	Поз.	Сечение	Длина, мм	Кол., шт.	Масса, кг		
					поз.	общ.	изд.
КР 40	1	Ф 8 А III	2960	2	1,2	2,4	3,6
	2	Ф 5 Вр I	440	16	0,07	1,2	
КР 41	1	Ф 10 А III	3560	2	2,2	4,4	5,8
	2	Ф 5 Вр I	440	19	0,07	1,4	
КР 42	1	Ф 14 А III	5960	2	7,2	14,5	16,7
	2	Ф 5 Вр I	440	31	0,07	2,2	
КР43	1	Ф 8 А III	2400	2	0,95	1,9	2,8
	2	Ф 5 Вр I	440	13	0,07	0,9	

Арматура класса А III по ГОСТ 5781-82*
Арматура класса Вр I по ГОСТ 6727-80*

Изм	Кол.уч	Лист	№ док	Подпись	Дата	М25.13/98 - 2.24			
Зав отделом		Смилянский				Каркасы КР40..., КР43	Стадия	Лист	Листов
Гл. арх. проекта		Гузеева					Р	1	1
Гл. инж. проекта		Гадаева					АО ЦНИИПРОМЗДАНИЙ		
Н. контр		Лукашевич							

П1 ... П6

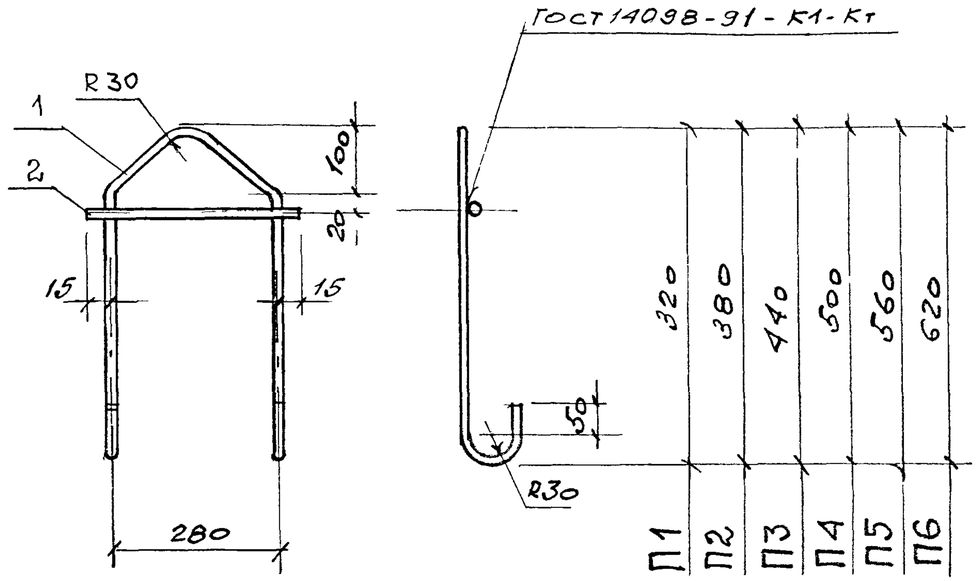

Марка изделия	Поз.	Сечение	Длина, мм	Кол., шт	Масса, кг поз.	Масса, кг общ.	Масса, кг издел.
П1	1	⌀8 АI	1020	1	0,41	0,41	0,61
	2	⌀10 АIII	320	1	0,2	0,2	
П2	1	⌀10 АI	1140	1	0,7	0,7	0,9
	2	⌀10 АIII	320	1	0,2	0,2	
П3	1	⌀12 АI	1270	1	1,13	1,13	1,33
	2	⌀10 АIII	325	1	0,2	0,2	
П4	1	⌀14 АI	1390	1	1,7	1,7	1,9
	2	⌀10 АIII	325	1	0,2	0,2	
П5	1	⌀16 АI	1510	1	2,4	2,4	2,6
	2	⌀10 АIII	325	1	0,2	0,2	
П6	1	⌀18 АI	1630	1	3,26	3,26	3,5
	2	⌀10 АIII	330	1	0,21	0,21	
К35		⌀8 АIII	645		0,26	0,26	0,26

Арматура класса АI; АIII по ГОСТ 5781-82*

К35

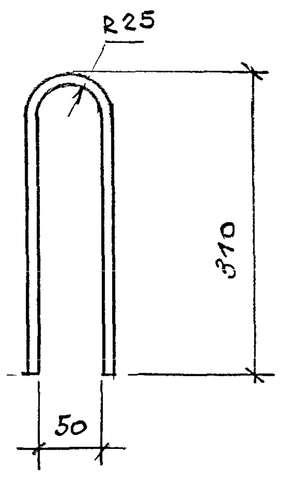

Изм	Кол.уч	Лист	№ док	Подпись	Дата
Зав отделом		Смилянский			
Гл арх проекта		Гутеева			
Гл инж. проекта		Гадаева			
Н контр		Лукашевич			

М25.13/98 - 2.25

Петли П1...П6.
Гибкая связь К35

Стадия	Лист	Листов
Р		1

АО ЦНИИПРОМЗДАНИЙ

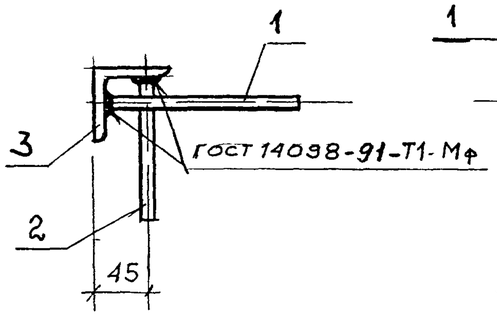

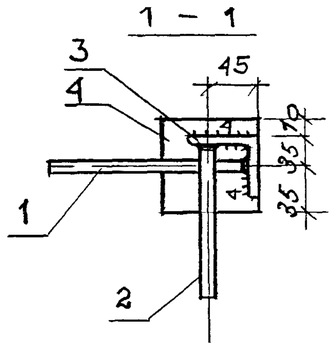

M1; M1-1

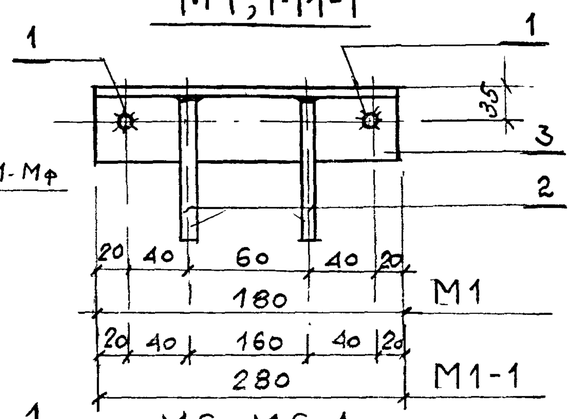

M6; M6-1

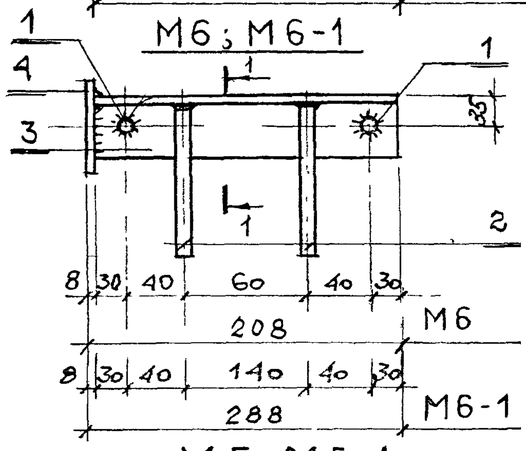

M5; M5-1

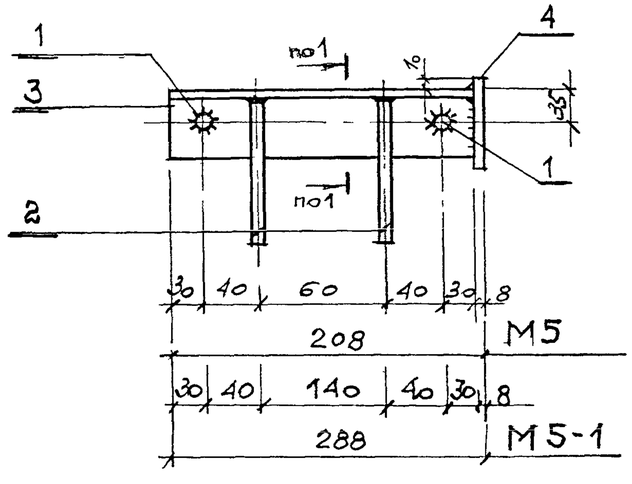

Марка изделия	Поз.	Сечение	Длина, мм	Кол., шт.	Масса, кг		
					поз.	общ.	издел.
M1	1	Ф8 А III	320	2	0,13	0,26	1,5
	2	Ф8 А III	250	2	0,1	0,2	
	3	L63×6	180	1	1,03	1,03	
M1-1	1	Ф8 А III	320	2	0,13	0,26	2,1
	2	Ф8 А III	250	2	0,1	0,2	
	3	L63×6	280	1	1,6	1,6	
M5; M6	1	Ф8 А III	320	2	0,13	0,26	2,0
	2	Ф8 А III	250	2	0,1	0,2	
	3	L63×6	200	1	1,14	1,14	
	4	– 80×8	80	1	0,4	0,4	
M5-1; M6-1	1	Ф8 А III	320	2	0,13	0,26	2,5
	2	Ф8 А III	250	2	0,1	0,2	
	3	L63×6	280	1	1,6	1,6	
	4	– 80×8	80	1	0,4	0,4	
M4	1	Ф8 А III	320	2	0,13	0,26	2,7
	2	Ф8 А III	250	2	0,1	0,2	
	3	L63×6	264	1	1,4	1,4	
	4	– 80×8	80	2	0,4	0,8	

M4

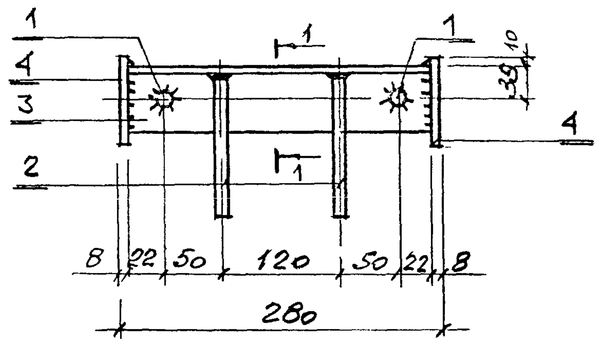

Арматура класса А-III по ГОСТ 5781-82*, уголок – ГОСТ 8509-86, полоса – ГОСТ 103-76.
Обозначение сварного шва относится ко всем подобным свариваемым элементам.

Изм	Кол.уч	Лист	№ док	Подпись	Дата
Зав. отделом.		Смилянский			
Гл. арх. проекта		Гузеева			
Гл. инж. проекта		Гадаева			
Н. контр		Лукашевич			

М25.13/98 - 2.26

Закладные изделия M1; M1-1; M4; M5; M5-1, M6; M6-1

Стадия	Лист	Листов
Р	1	1

АО ЦНИИПРОМЗДАНИЙ

М2

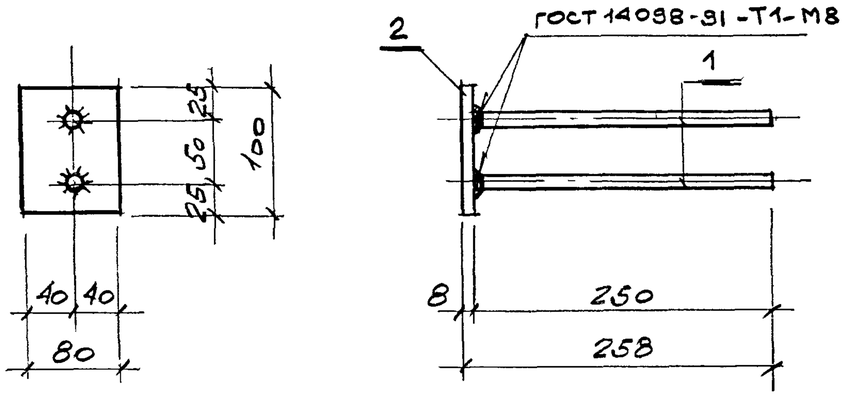

М3

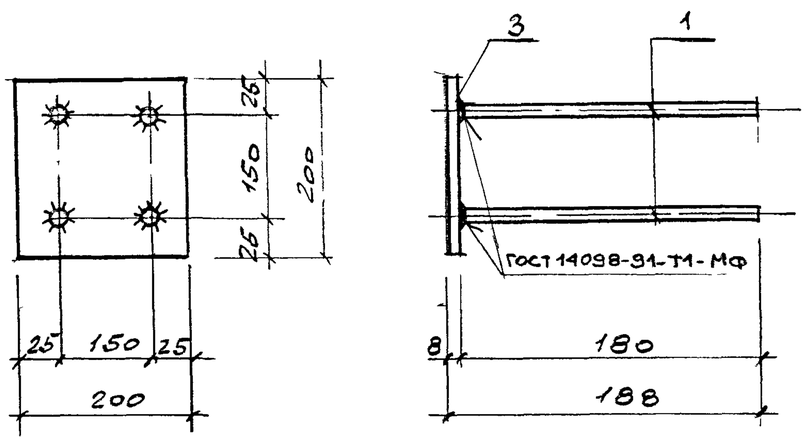

Марка изделия	Поз.	Сечение	Длина, мм	Кол., шт.	Масса, кг		
					Поз.	общ.	издел.
М2	1	Ф10 А III	250	2	0,16	0,32	0,9
	2	100×8	80	1	0,5	0,5	
М3	1	Ф10 А III	180	4	0,11	0,44	3,0
	3	200×8	200	1	2,51	2,51	

Арматура класса А III по ГОСТ 5781-82*, полоса - ГОСТ 103-76

Изм	Кол уч	Лист	№ док	Подпись	Дата	М25.13/98 - 2.27		
Зав отделом		Смилянский				Закладные изделия М2; М3	Стадия	Лист	Листов
Гл арх проекта		Гузеева					Р		1
Гл инж. проекта		Гадаева					АО ЦНИИПРОМЗДАНИЙ		
Н контр		Лукашевич							